WORKING MEDIUM : BETRIEBSMEDIUM :	AIR LUFT	
COOLANT : KÜHLMEDIUM :	WATER WITH ANTIFREEZE WASSER MIT FROSTSCHUTZ	
BORE : BOHRUNG :	Ø 85 mm	
STROKE : HUB :	56 mm	
SWEPT VOLUME : HUBRAUM :	636 cm³	
MAX. WORKING SPEED : MAX. BETRIEBSDREHZAHL :	nmax = 3000 min-1	
OVERSPEED (MAX. 4 SEC.) : UEBERDREHZAHL (MAX. 4 SEC.) :	nue = 1.3 x nmax	
END PLAY OF CRANKSHAFT AXIALSPIEL DER KURBELWELLE	0.1 ... 0.4 mm	
LUBRICATION SUPPLIED FROM ENGINE UMLAUFSCHMIERUNG MIT DRUCKÖLANSCHLUSS		
MAX. WORKING PRESSURE: MAX. BETRIEBSDRUCK:	p= 14 bar **	
MAX. PRESSURE (TEMPORARILY MAX. 4 SEC.): MAX. DRUCK (ZEITWEISE MAX. 4 SEC.):	p= 16 bar **	

** MEASURING POINT: DISCHARGE PORT
MESSPUNKT: DRUCKANSCHLUSS

MAX. PERMISSIBLE TILT DURING CONTINUOUS WORKING
MAX. ZULAESSIGE NEIGUNG IM DAUERBETRIEB

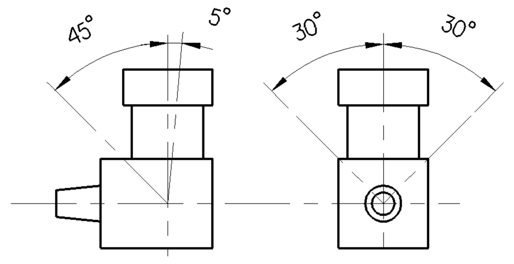

0	SUCTION PORT SAUGANSCHLUSS	
2	DISCHARGE PORT DRUCKANSCHLUSS	M <= 150 Nm
4	GOVERNOR PORT STEUERANSCHLUSS	M <= 35 Nm
8.1	OIL SUPPLY DRUCKÖLANSCHLUSS	M <= 25 Nm
8.2	OIL DRAIN ÖLRÜCKLAUF	
9.1 / 9.2	COOLANT CONNECTION KUEHLMITTELANSCHLUSS	M <= 35 Nm

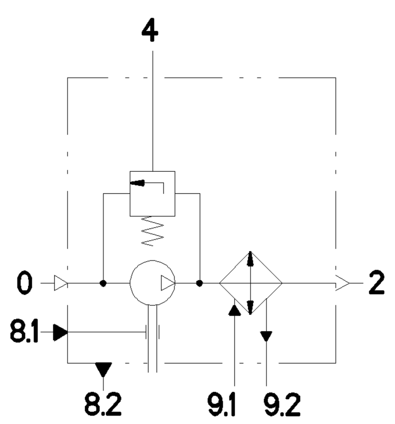

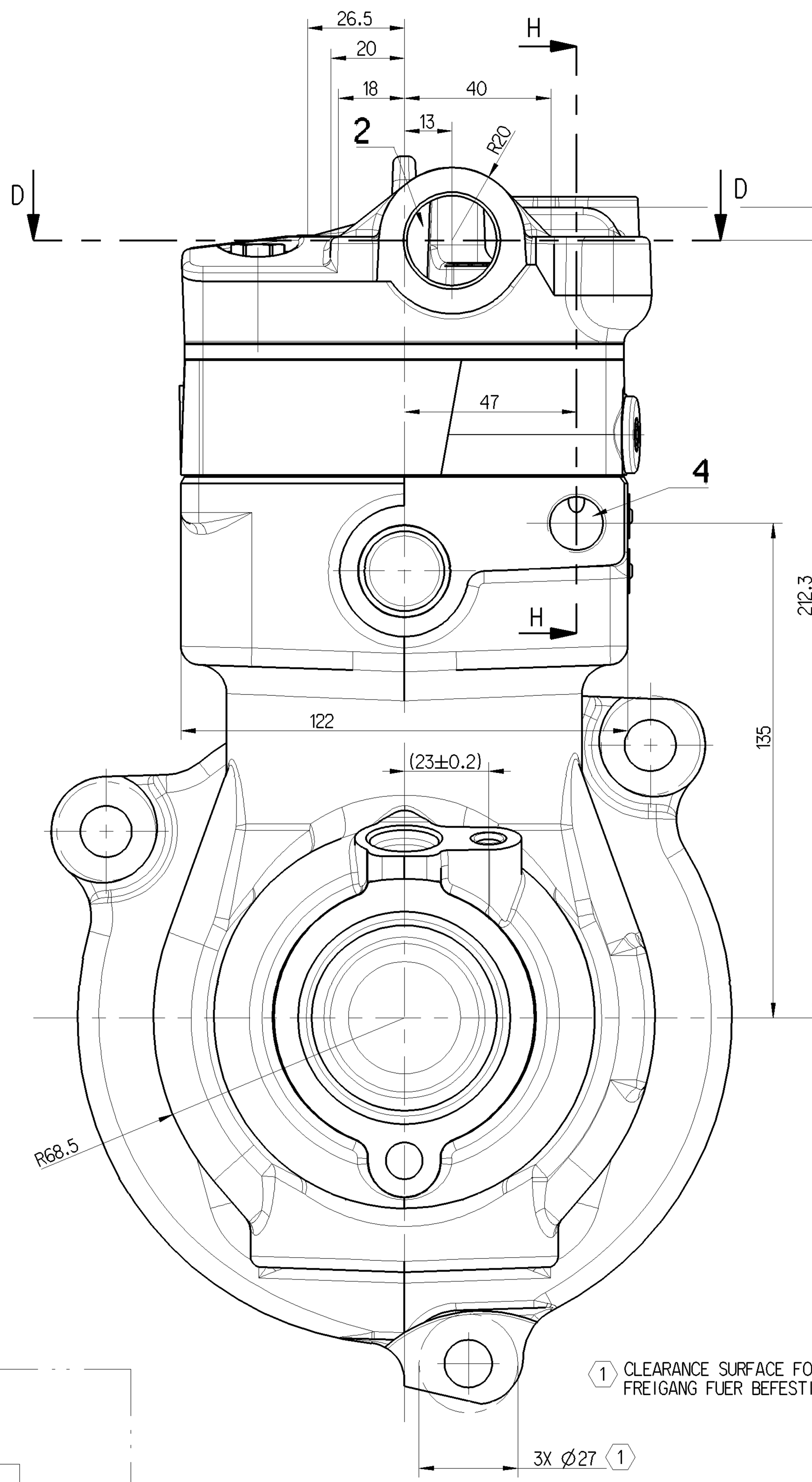

1 CLEARANCE SURFACE FOR MOUNTING SCREW
FREIGANG FUER BEFESTIGUNGSSCHRAUBE

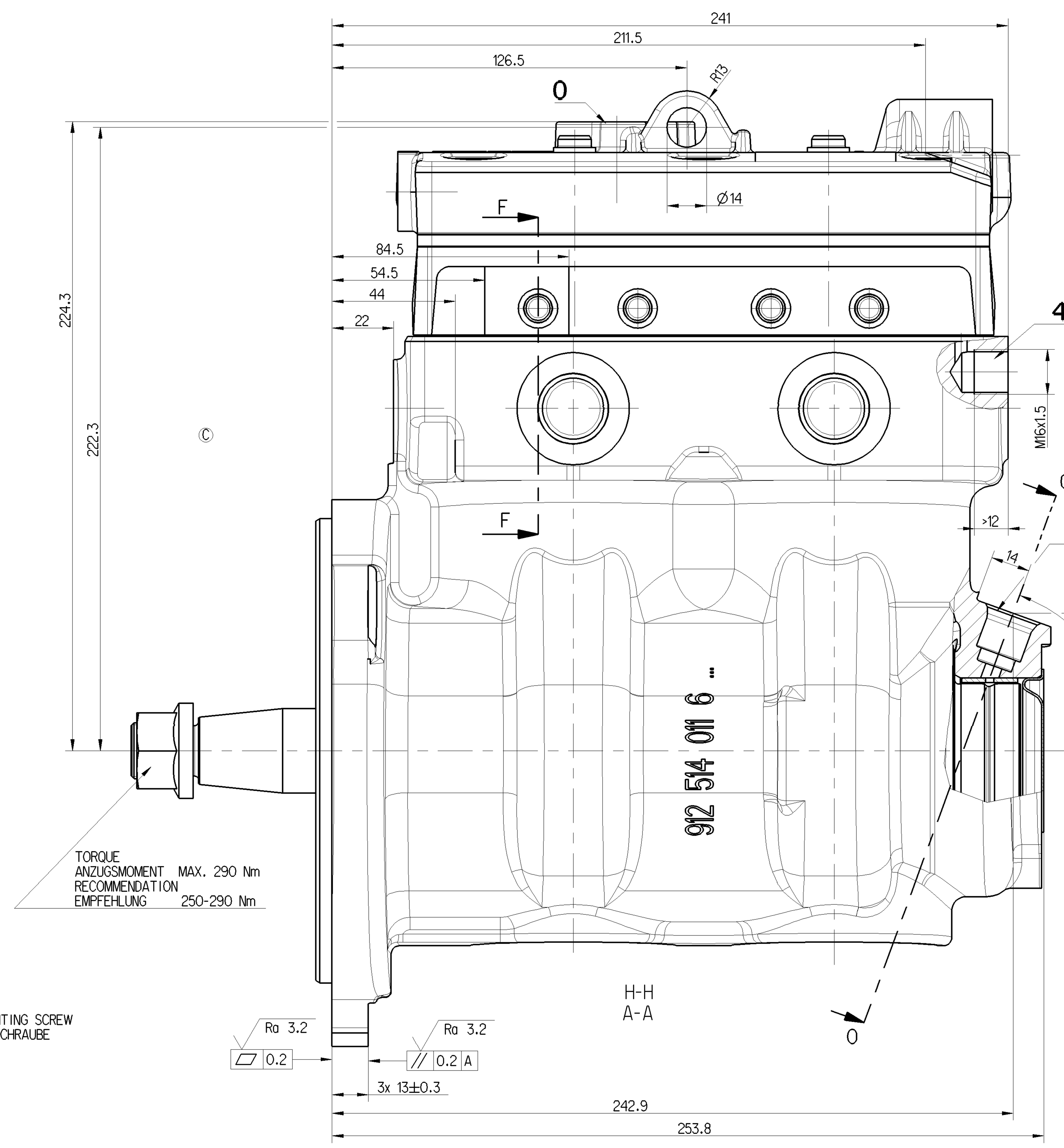

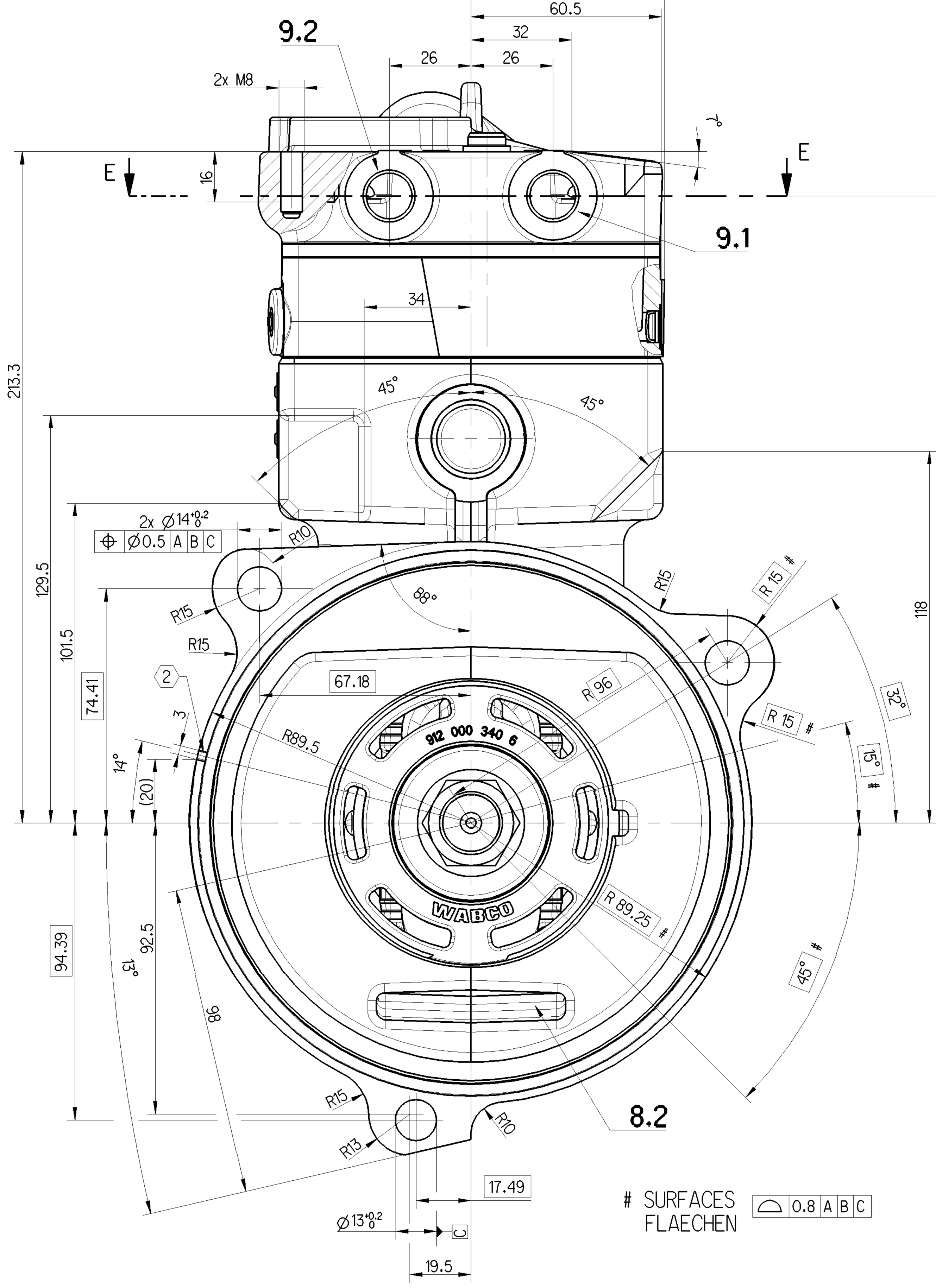

SURFACES
FLAECHEN 0.8 A B C

2 DEPTH OF LEAKAGE DETECTION GROOVE:
TIEFE DER LECKAGETESTNUT: 0.25 ± 0.1

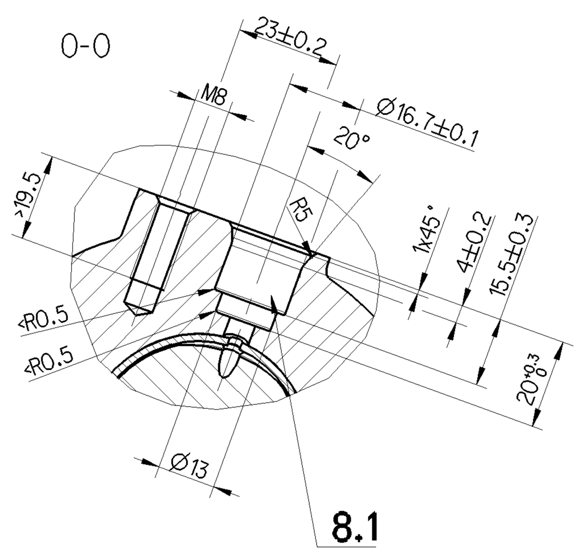

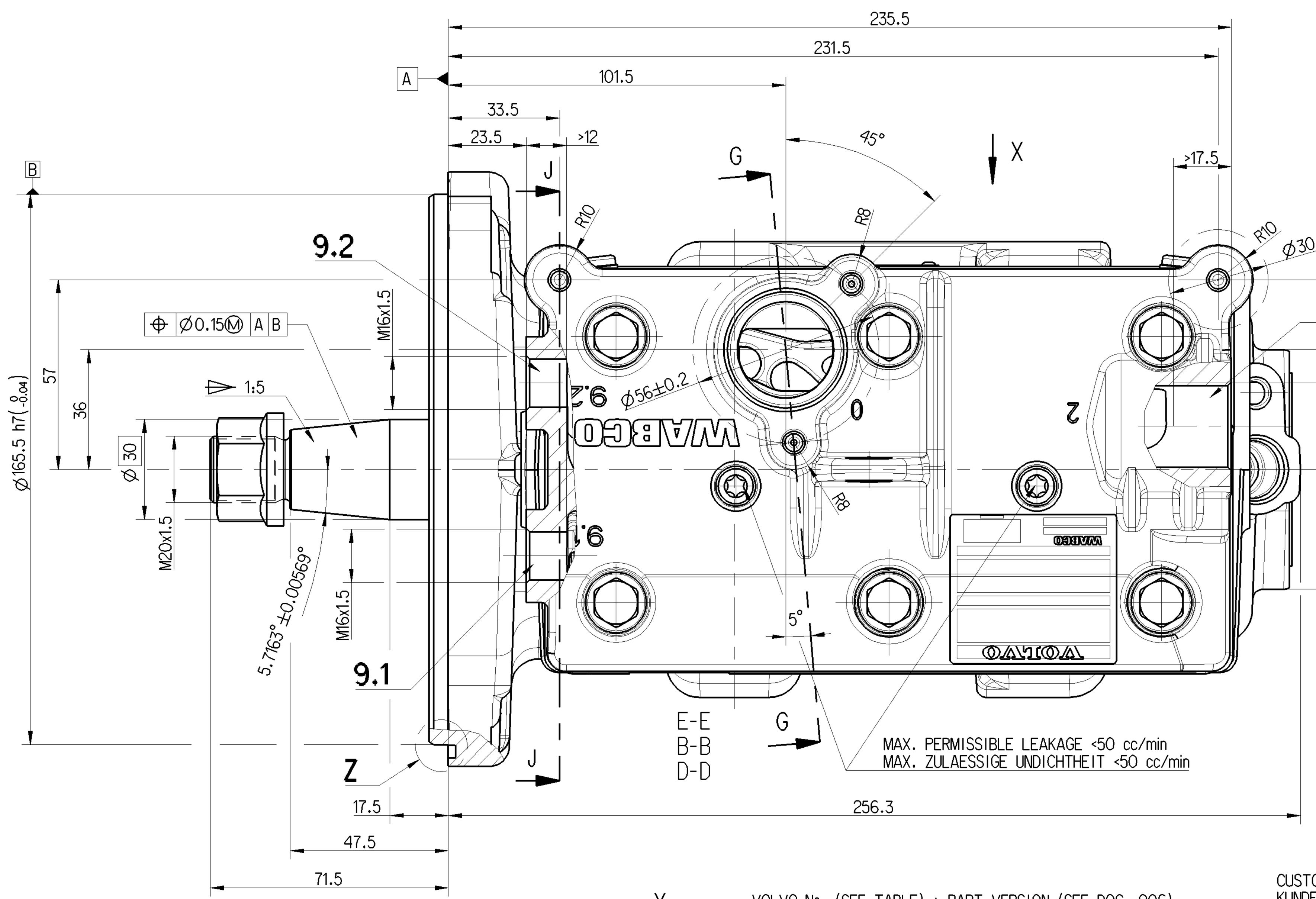

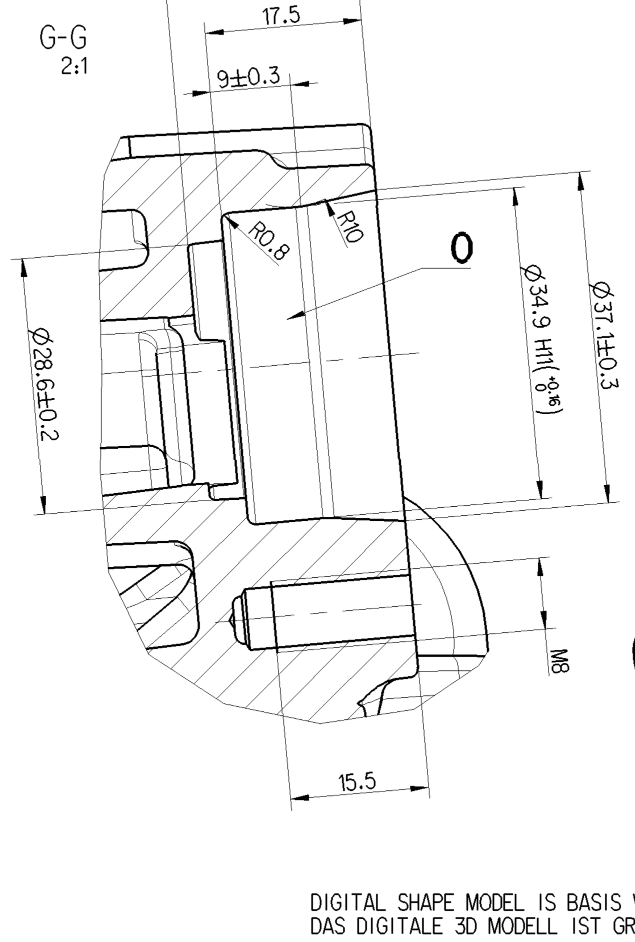

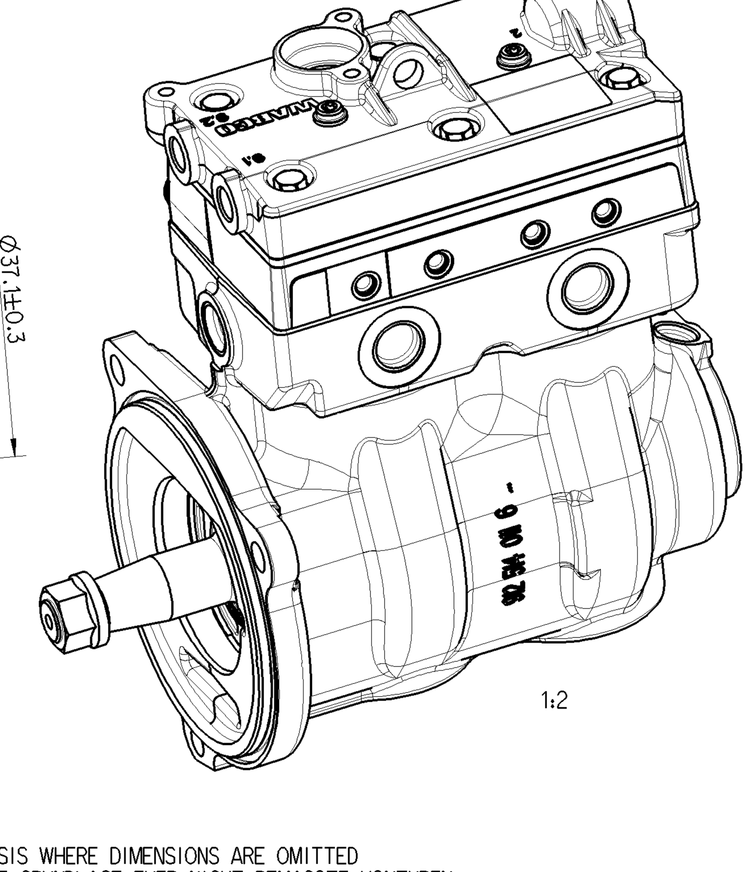

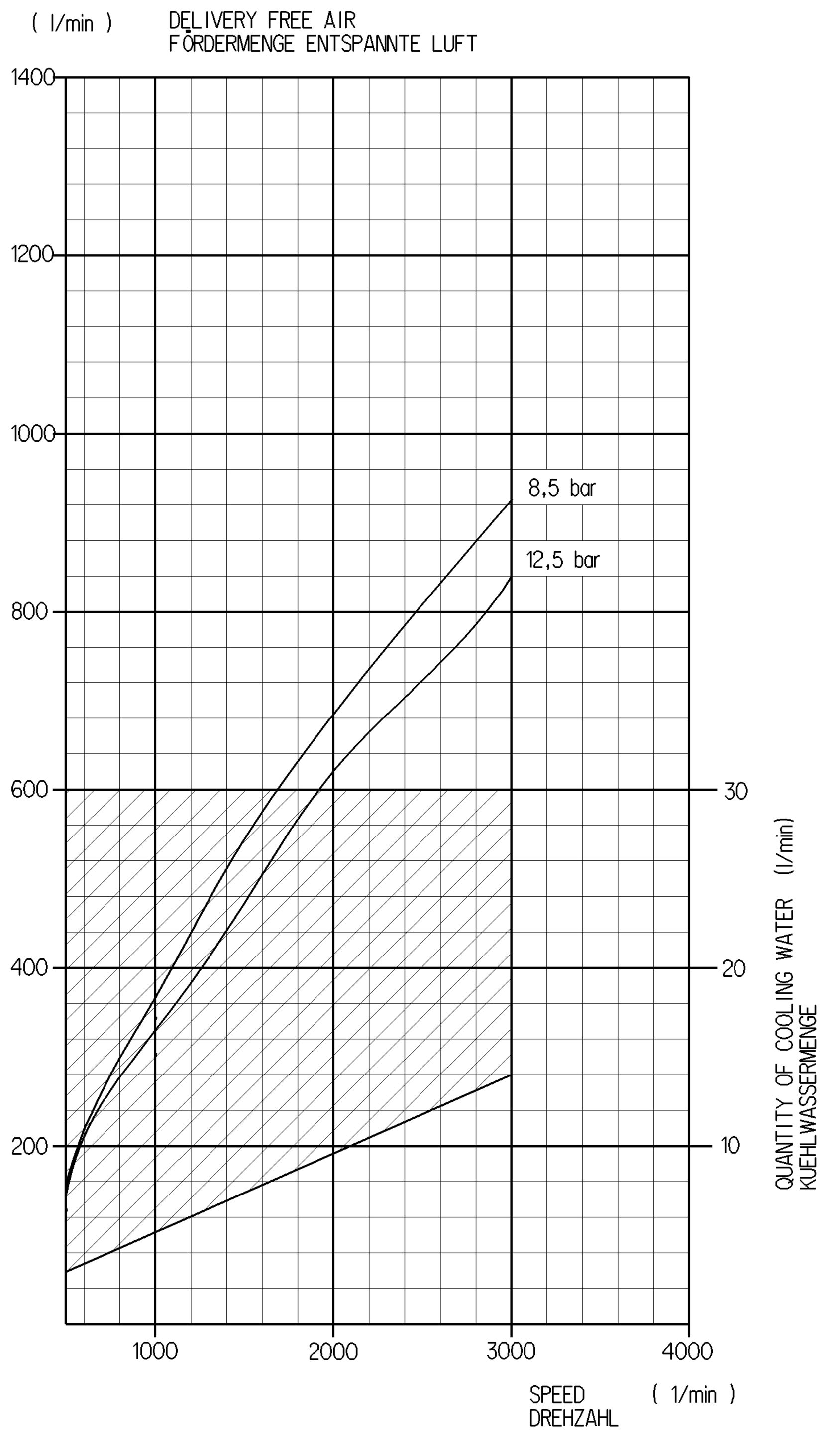

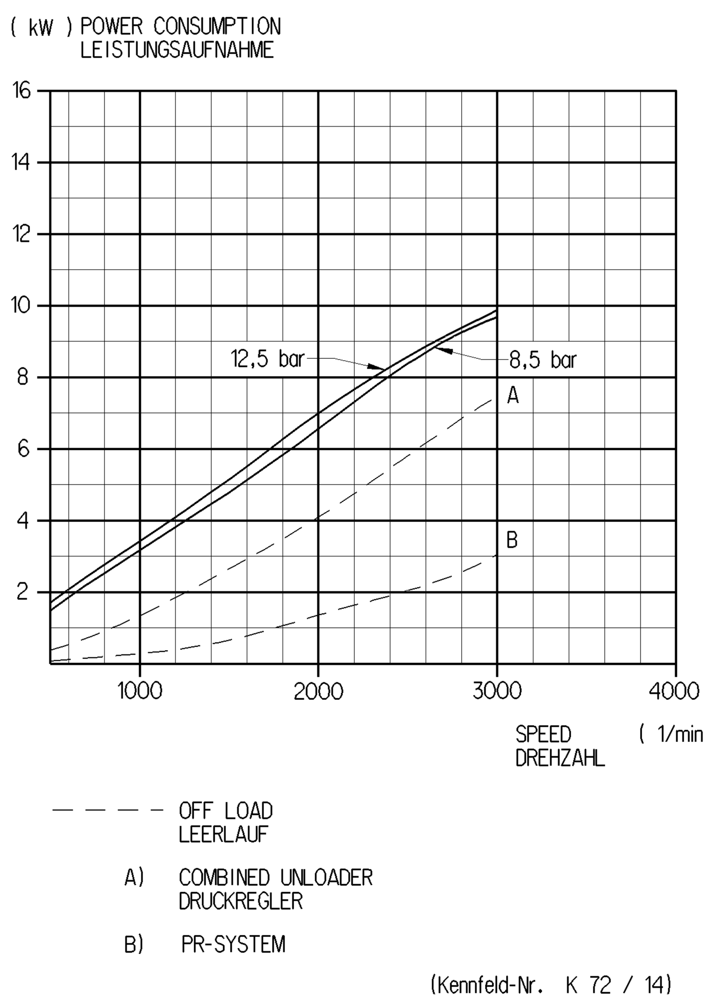

- - - - OFF LOAD
LEERLAUF

A) COMBINED UNLOADER
DRUCKREGLER

B) PR-SYSTEM

(Kennfeld-Nr. K 72 / 14)

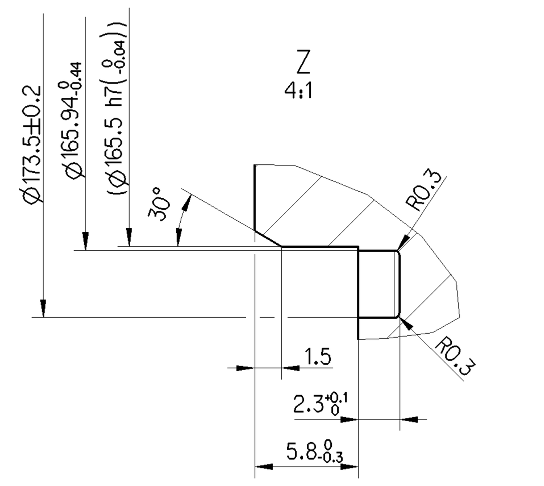

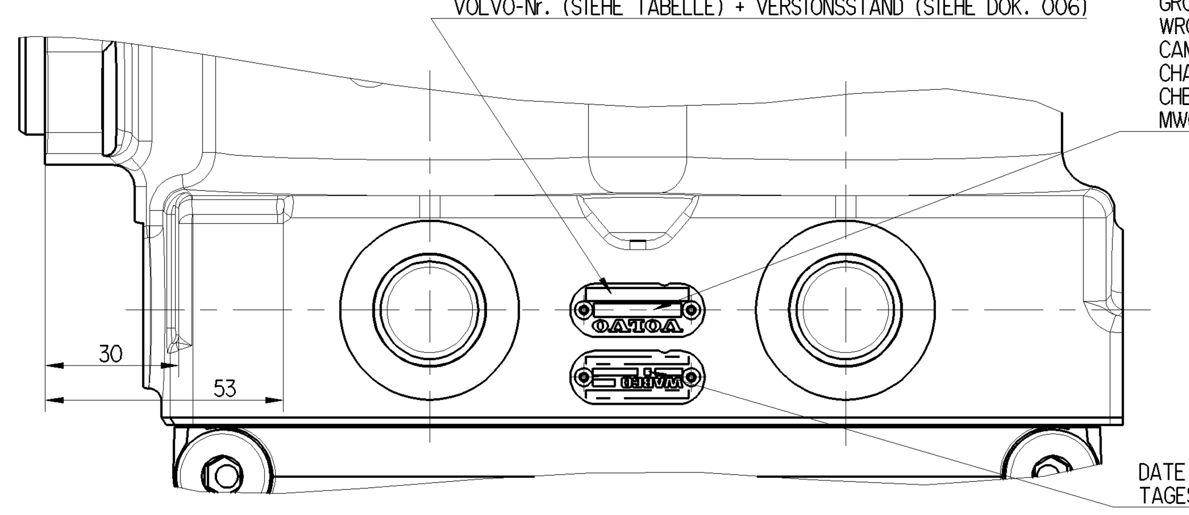

VOLVO-No. (SEE TABLE) + PART VERSION (SEE DOC. 006)
VOLVO-Nr. (SIEHE TABELLE) + VERSIONSSTAND (SIEHE DOK. 006)

CUSTOMER PARMA CODE (SUPPLIER NUMBER):
KUNDEN PARMA KENNZAHL (LIEFERANTEN-NR.):
GRONAU (GERMANY): 6943
WROCLAW (POLAND): 32896
CAMPINAS (BRAZIL): 32877
CHARLESTON (USA): 63007
CHENNAI (INDIA): 7734
MWC (INDIA): 41624

DATE CODING: 1 = MONDAY, 2 = TUESDAY ...7 = SUNDAY
TAGESKENNZAHL: 1 = MONTAG, 2 = DIENSTAG ...7 = SONNTAG

DIGITAL SHAPE MODEL IS BASIS WHERE DIMENSIONS ARE OMITTED
DAS DIGITALE 3D MODELL IST GRUNDLAGE FUER NICHT BEMASSTE KONTUREN

WABCO-NUMBER WABCO-NUMMER	CUSTOMER-NUMBER KUNDEN-NUMMER	BRANDING OF CUSTOMER NAME PLATE + BARCODE LABEL FIRMENZEICHEN DES KUNDENTYPENSCHILDES + BARCODE AUFKLEBER	REPLACEMENT FOR ERSATZ FUER (CUSTOMER-NUMBER) (KUNDENNUMMER)
912 512 031 0	22101753	VOLVO	912 512 029 0 (22016995)
912 514 011 0	22373024	RENAULT TRUCKS	912 514 009 0 (22062019)
---	---	MACK	---
912 551 008 0	22373039	UD	912 551 006 0 (22062020)

General Specification: JED-334-1 , Size ISO 14405 LP						
Further Technical Data: 912 512 031 0						
Doc. Code: 035	Sheet: 1 To 8					
General Tolerances JED-261						
Range of Nominal Dimensions (± mm)						
Class 1)	≤ 50	> 50 ≤ 180	> 180 ≤ 400	> 400	∢	
Fine	0.5	1.0	1.5	2.0		
Medium X	1.0	2.0	3.0	4.0	±3°	
Coarse	2.0	3.5	5.0	6.5		
Tapped Holes acc. JED-152						
1) Tolerance Class Applied Crossmarked						

Copyright WABCO®		**WABCO**
Date	Signature	
Drawn		TWIN CYLINDER COMPRESSOR ZWEIZYLINDER KOMPRESSOR
2019-01-15	Grosskopf	
Checked		
2019-02-04	Jaeger	
Expert		
J. Großkopf		

Mass	Scale	Material No.	Date of first issue: 2015-03-12		
21.353 KG	1:1	912 512 031 0	Doc.Code 053	Language DE	Sheet 1/1
Size A 0	CAD System CREO	ECN-No. 500406	Revision 1 x C	Techn. Resp. 5010	Replacement for 884 016 047 0

Toute Communication ou reproduction de ce document, toute exploitation ou communication de son contenu sont interdites, sauf autorisation expresse. Tout manquement à cette règle constitue un abus evident et expose son auteur au versement de dommages et intérêts. Tous droits de propriété industrielle reservés, notamment en matière de brevets et de modèles.
Weitergabe sowie Vervielfältigung dieser Unterlage, Verwertung und Mitteilung ihres Inhalts nicht gestattet, soweit nicht ausdrücklich zugestanden. Zuwiderhandlungen stellen einen offensichtlichen Missbrauch dar und verpflichten zu Schadenersatz. Alle Rechte fuer den Fall der Patentierteilung oder Gebrauchsmuster-Eintragung vorbehalten.
Non è permesso consegnare a terzi o riprodurre questo documento, ne utilizzarne il contenuto o renderlo comunque noto a terzi senza autorizzazione esplicita. Ogni infrazione costituira un evidente abuso e comportera il risarcimento dei danni subiti. E'fatta riserva di tutti i diritti derivanti da brevetti o modelli.
Copying of this document and giving it to others and the use or communication of the contents thereof, are forbidden without express authority. Contravention of this restriction will constitute an evident abuse and result in a liability to the payment of damages. All rights are reserved in the event of the grant of patent or registration of a utility model or design. This document is the subject of copyright.