WORKING MEDIUM : BETRIEBSMEDIUM :	AIR LUFT
COOLANT : KÜHLMEDIUM :	WATER WITH ANTIFREEZE WASSER MIT FROSTSCHUTZ
BORE : BOHRUNG :	Ø 85 mm
STROKE : HUB :	56 mm
SWEPT VOLUME : HUBRAUM :	636 cm³
MAX. WORKING SPEED : MAX. BETRIEBSDREHZAHL :	nmax = 3000 min-1
OVERSPEED (MAX. 4 SEC.) : UEBERDREHZAHL (MAX. 4 SEC.) :	nue = 1.3 x nmax
END PLAY OF CRANKSHAFT AXIALSPIEL DER KURBELWELLE	0.02 ... 0.05 mm

LUBRICATION SUPPLIED FROM ENGINE
UMLAUFSCHMIERUNG MIT DRUCKÖLANSCHLUSS

MAX. WORKING PRESSURE: MAX. BETRIEBSDRUCK:	p= 14 bar **
MAX. PRESSURE (TEMPORARILY MAX. 4 SEC.): MAX. DRUCK (ZEITWEISE MAX. 4 SEC.):	p= 16 bar **

** MEASURING POINT: DISCHARGE PORT
MESSPUNKT: DRUCKANSCHLUSS

MAX. PERMISSIBLE TILT DURING CONTINUOUS WORKING
MAX. ZULAESSIGE NEIGUNG IM DAUERBETRIEB

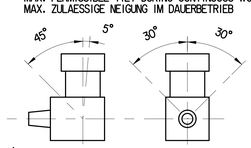

⚠ EOL LEAK TEST REQUIREMENT:

	CRANKCASE AND CYLINDER AREA	CYLINNDER HEAD, WATER CHANNEL	UNLOADER SYSTEM
TEST PRESSURE (bar)	1	2.5	6
TEMPERATURE (°C)	30±15		
LEAKAGE - MAX (NCm³/min)	2.4	1.5	20

0	SUCTION PORT SAUGANSCHLUSS	
2	DISCHARGE PORT DRUCKANSCHLUSS	M <= 150 Nm
8.1	OIL SUPPLY DRUCKÖLANSCHLUSS	M <= 25 Nm
8.2	OIL DRAIN ÖLRÜCKLAUF	
9.1 / 9.2	COOLANT CONNECTION KUEHLMITTELANSCHLUSS	M <= 35 Nm
4	CLUTCH CONTROL PORT STEUERANSCHLUSS DER KUPPLUNG	M <= 35 Nm

CLUTCH ACTUATION PRESSURE: 6,5 bar
PRESSURE BUILD-UP TIME: 0,5 - > 5 bar < 0,9 sec
VENTING TIME: 5 - > 0,5 bar < 0,9 sec

KUPPLUNGSBETAETIGUNGSDRUCK: 6,5 bar
DRUCKAUFBAUZEIT: 0,5 - > 5 bar < 0,9 sek
ENTLUEFTUNGSZEIT: 5 - >0,5 bar < 0,9 sek

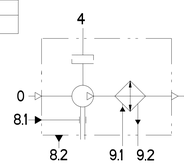

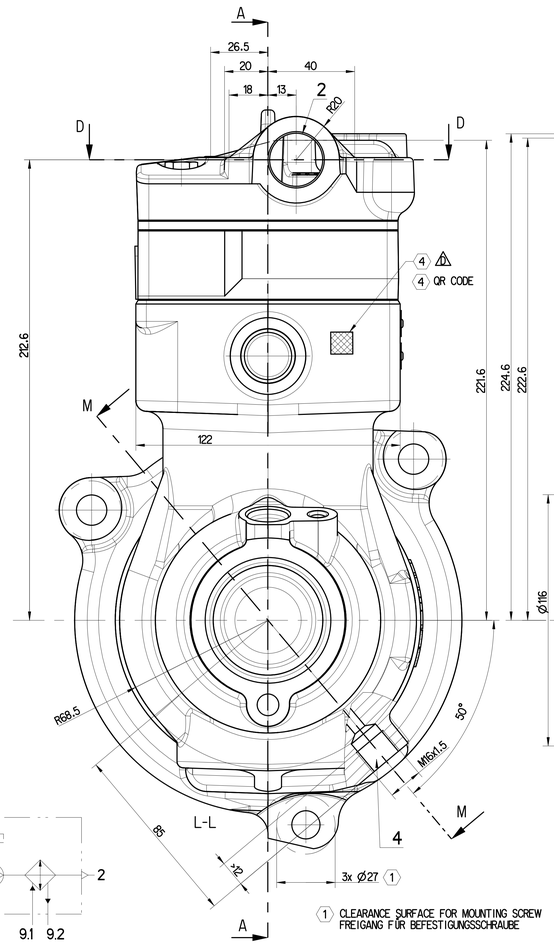

(1) CLEARANCE SURFACE FOR MOUNTING SCREW
FREIGANG FÜR BEFESTIGUNGSSCHRAUBE

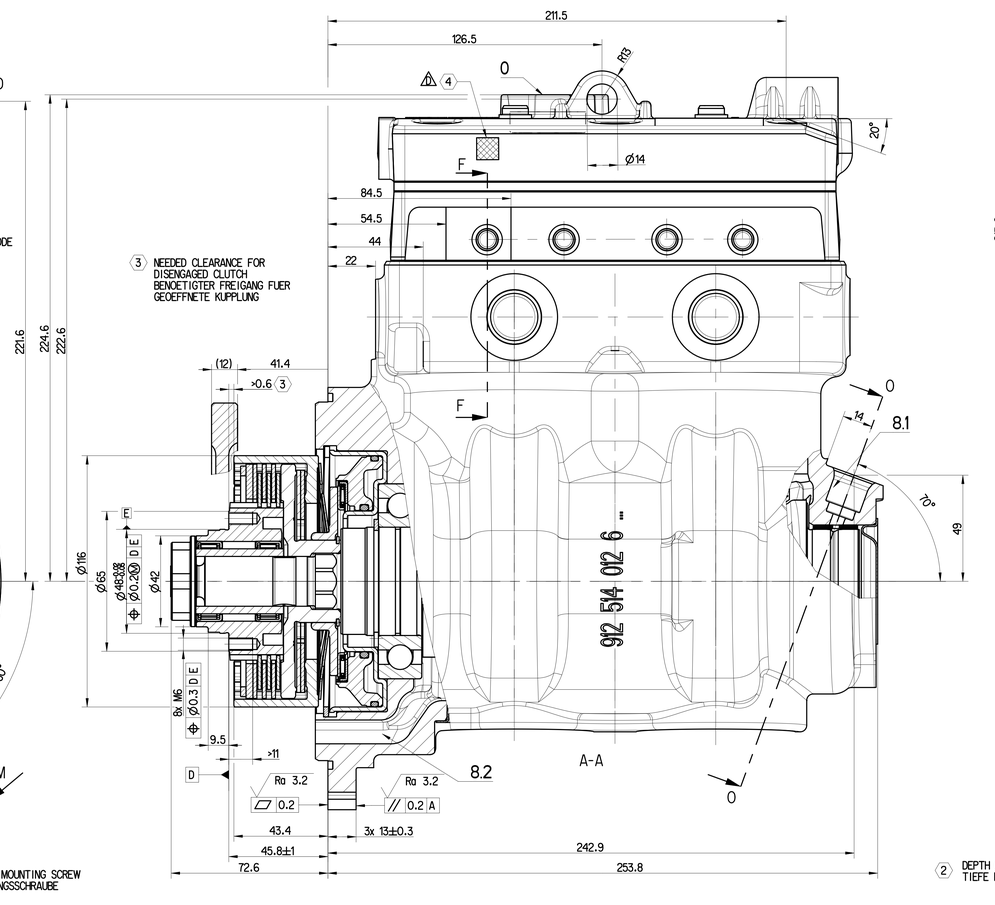

(3) NEEDED CLEARANCE FOR
DISENGAGED CLUTCH
BENOETIGTER FREIGANG FUER
GEOEFFNETE KUPPLUNG

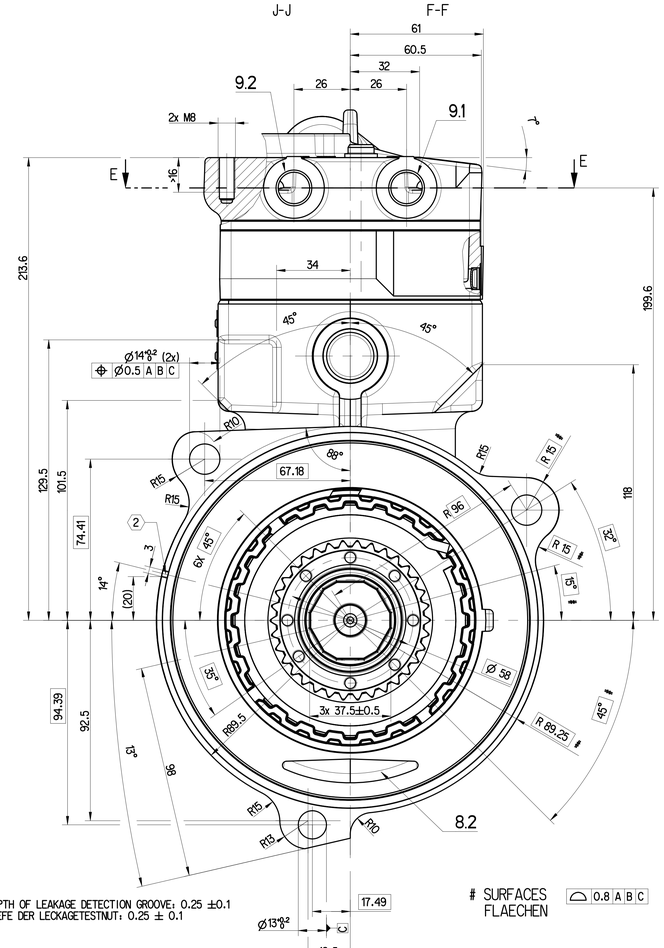

(2) DEPTH OF LEAKAGE DETECTION GROOVE: 0.25 ±0.1
TIEFE DER LECKAGETESTNUT: 0.25 ± 0.1

SURFACES
FLAECHEN ⌓ 0.8 A B C

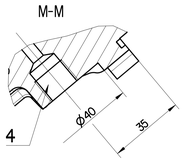

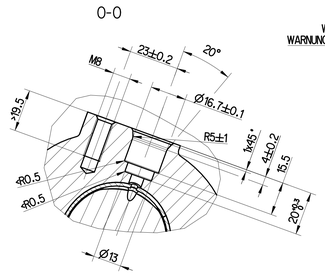

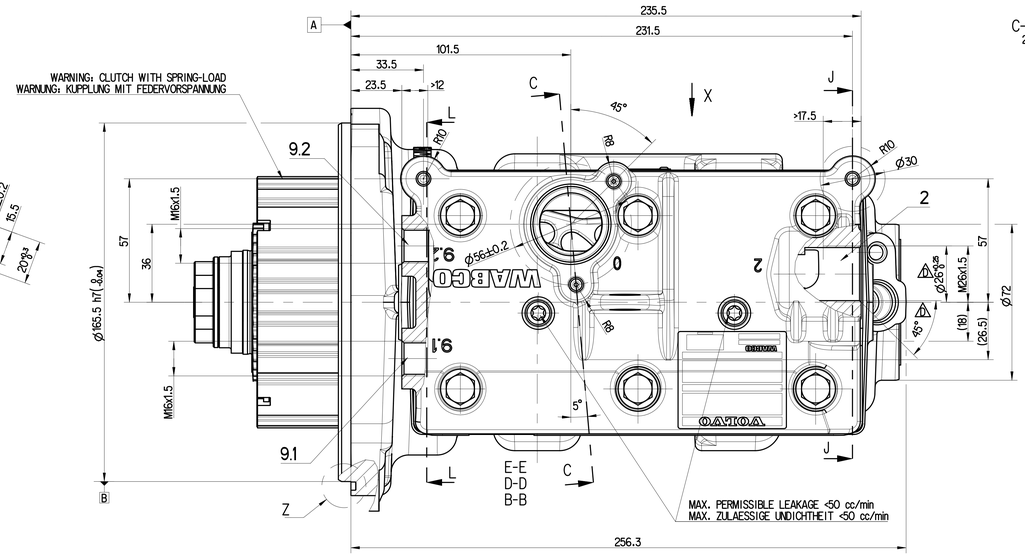

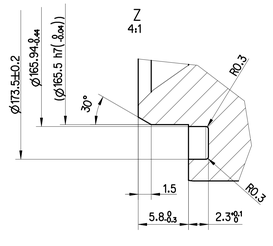

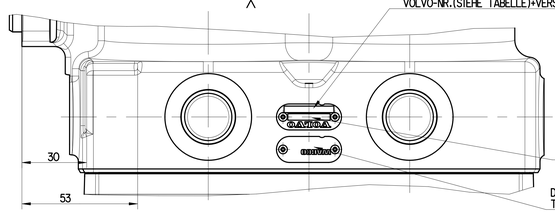

VOLVO-NO. (SEE TABLE) + PART VERSION (SEE DOC. 006)
VOLVO-NR.(SIEHE TABELLE)+VERSIONSSTAND(SIEHE DOK. 006)

CUSTOMER PARMA CODE (SUPPLIER NUMBER)
KUNDEN PARMA KENNZAHL (LIEFERANTEN-NR.)
GRONAU (GERMANY): 6943
WROCSLAW (POLAND): 32896
CAMPINAS (BRAZIL): 32877
CHARLESTON (USA): 63007
CHENNAI (INDIA): 7734
MWC (INDIA): 41624

DATE CODING: 1 = MONDAY, 2 = TUESDAY ...7 = SUNDAY
TAGESKENNZAHL: 1 = MONTAG, 2 = DIENSTAG ...7 = SONNTAG

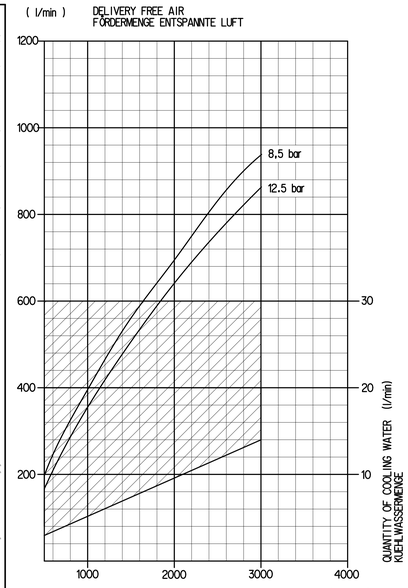

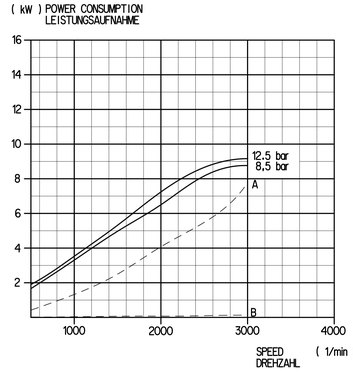

- - - - OFF LOAD
LEERLAUF

A) COMBINED UNLOADER
DRUCKREGLER

B) CLUTCH OPERATED (OILTEMPERATURE 100°C ; OILPRESSURE 4 bar)
KUPPLUNGSBETRIEBEN (OELTEMPERATUR 100°C ; OELDRUCK 4 bar)

(Kennfeld-Nr.: K 08/15)

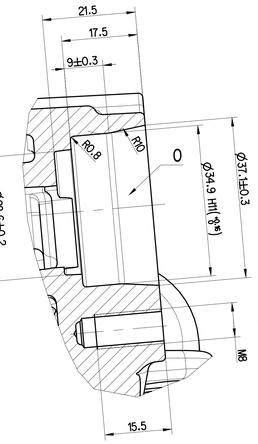

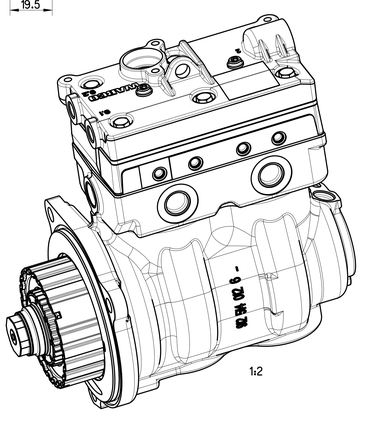

DIGITAL SHAPE MODEL IS BASIS WHERE DIMENSIONS ARE OMITTED
DAS DIGITALE 3D MODEL IST GRUNDLAGE FUER NICHT BEMASSTE KONTUREN

ZF-NUMBER ZF-NUMMER	CUSTOMER-NUMBER KUNDEN-NUMMER	BRANDING OF CUSTOMER NAME PLATE + BARCODE LABEL FIRMENZEICHEN DES KUNDENTYPENSCHILDES + BARCODE AUFKLEBER	REPLACEMENT FOR ERSATZ FUER (CUSTOMER-NUMBER) (KUNDENNUMMER)
912 512 032 0	⚠ 24655851	VOLVO	912 512 030 0 (22017920)
912 514 012 0	⚠ 24655853	RENAULT TRUCKS	912 514 010 0 (22169888)
912 542 010 0	- - -	MACK	
912 551 009 0	- - -	⚠ -	

⚠

General Specifications: ISO 8015, JED-334-1, Size ISO 14405 LP				Copyright ZF®	
Further Technical Data: 912 512 030 0				Date / Signature	
Doc. Code: 035	Sheet: 1 To 8			Drawn: 2024-02-29 Kamalanathan	ZF
General Tolerances JED-261				Checked: 2024-03-01 Balakrishnan	TWIN CYLINDER COMPRESSOR ZWEIZYLINDER KOMPRESSOR
Class 1)	Range of nominal dimensions in mm: > 50 ≤ 180 / > 180 ≤ 400 / > 400			Dimensions in mm	
Fine	±0.5 / ±1 / ±1.5 / ±2			Mass: 24.684 kg	Scale: 1:1
Medium X	±1 / ±2 / ±3 / ±4		±3°	Material No.	912 512 032 0
Coarse	±2 / ±3.5 / ±5 / ±6.5			Size: A 0	CAD System: CREO
Tapped Holes: acc. JED-152				EDB-No.: 515718	Revision: 9 X D
1) Tolerance Class Applied Crossmarked				Techn. Resp.: 5010	Date of first issue: 2015-03-12
				Doc.Code: 053	Language: ML
				Sheet: 1/1	
				Replacement for: 884 016 156 0	

100mm

Todo. Comunicado, la reproducción de su contenido, todo expediente a terceros sin su consentimiento de los mismos está prohibido, salvo autorización expresa. Tout renseignement ou document ci-contre ne peut ni être communiqué à personnes tiers ni reproduit ou utilisé sans autorisation écrite. Ogni informazione contenuta su questo disegno o documento non può essere comunicata a terzi, riprodotta o utilizzata senza autorizzazione scritta. Ninguna información o documento de este dibujo no puede ser comunicado a terceros ni ser copiado o usado sin autorización escrita. Nenhuma parte deste desenho ou documento pode ser comunicada a terceiros, reproduzida ou utilizada sem autorização escrita. Alle Rechte vor dem Erlass von Schutzrechten und Gebrauchsmuster Eintragung vorbehalten.

Copyright. Ce document, ou le modèle qu'il représente, ne peut être communiqué à des tiers, copié ou utilisé sans autorisation. Copyright. Questo documento, o quanto ogni contenuto, non può essere comunicato a terzi, riprodotto o utilizzato senza autorizzazione. Copyright. Este documento, o el modelo que representa, no puede ser comunicado a terceros ni copiado o usado sin autorización. Copyright. Este documento, ou o modelo que representa, não pode ser comunicado a terceiros, reproduzido ou utilizado sem autorização. Copyright. Dit document of de daarin weergegeven informatie mag niet aan derden worden verstrekt of worden gebruikt zonder voorafgaande schriftelijke toestemming.