WORKING MEDIUM : BETRIEBSMEDIUM :	AIR LUFT	
COOLANT : KÜHLMEDIUM :	WATER WITH ANTIFREEZE WASSER MIT FROSTSCHUTZ	
BORE : BOHRUNG :	Ø 85 mm	
STROKE : HUB :	56 mm	
SWEPT VOLUME : HUBRAUM :	636 cm³	
MAX. WORKING SPEED : MAX. BETRIEBSDREHZAHL :	nmax = 3000 min-1	
OVERSPEED (MAX. 4 SEC.) : UEBERDREHZAHL (MAX. 4 SEC.) :	nue = 1.3 x nmax	
END PLAY OF CRANKSHAFT AXIALSPIEL DER KURBELWELLE	0.1 ... 0.4 mm	
LUBRICATION SUPPLIED FROM ENGINE UMLAUFSCHMIERUNG MIT DRUCKÖLANSCHLUSS		
MAX. WORKING PRESSURE: MAX. BETRIEBSDRUCK:	p= 14 bar **	
MAX. PRESSURE (TEMPORARILY MAX. 4 SEC.): MAX. DRUCK (ZEITWEISE MAX. 4 SEC.):	p= 16 bar **	

** MEASURING POINT: DISCHARGE PORT
MESSPUNKT: DRUCKANSCHLUSS

MAX. PERMISSIBLE TILT DURING CONTINUOUS WORKING
MAX. ZULAESSIGE NEIGUNG IM DAUERBETRIEB

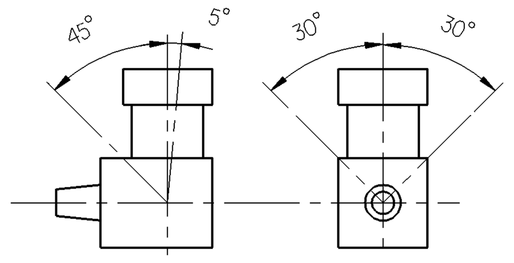

0	SUCTION PORT SAUGANSCHLUSS	
2	DISCHARGE PORT DRUCKANSCHLUSS	M <= 150 Nm
4	GOVERNOR PORT STEUERANSCHLUSS	M <= 25 Nm
8.1	OIL SUPPLY DRUCKÖLANSCHLUSS	M <= 25 Nm
8.2	OIL DRAIN ÖLRÜCKLAUF	
9	COOLANT CONNECTION KUEHLMITTELANSCHLUSS	M <= 35 Nm

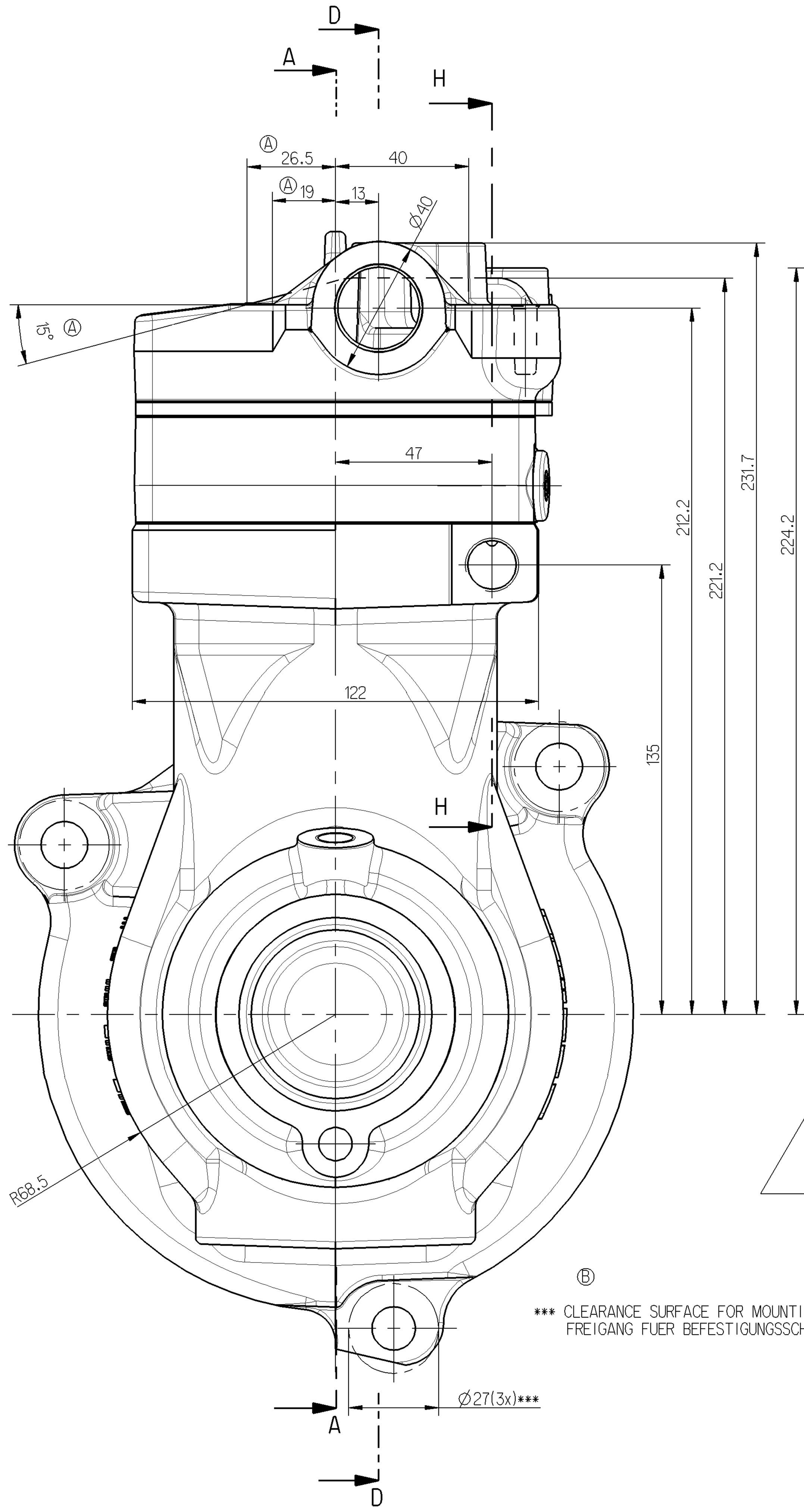

*** CLEARANCE SURFACE FOR MOUNTING SCREW
FREIGANG FUER BEFESTIGUNGSSCHRAUBE

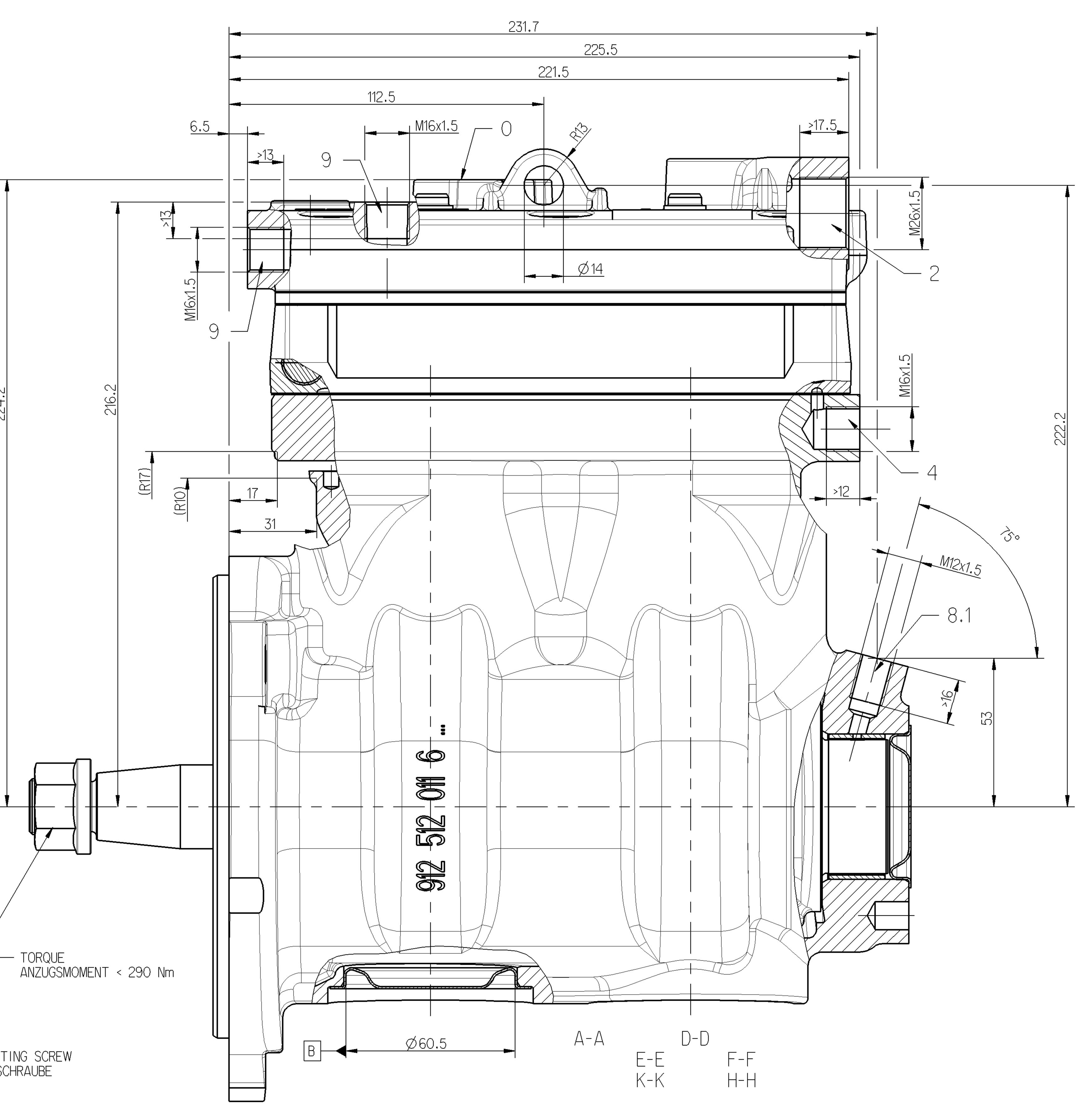

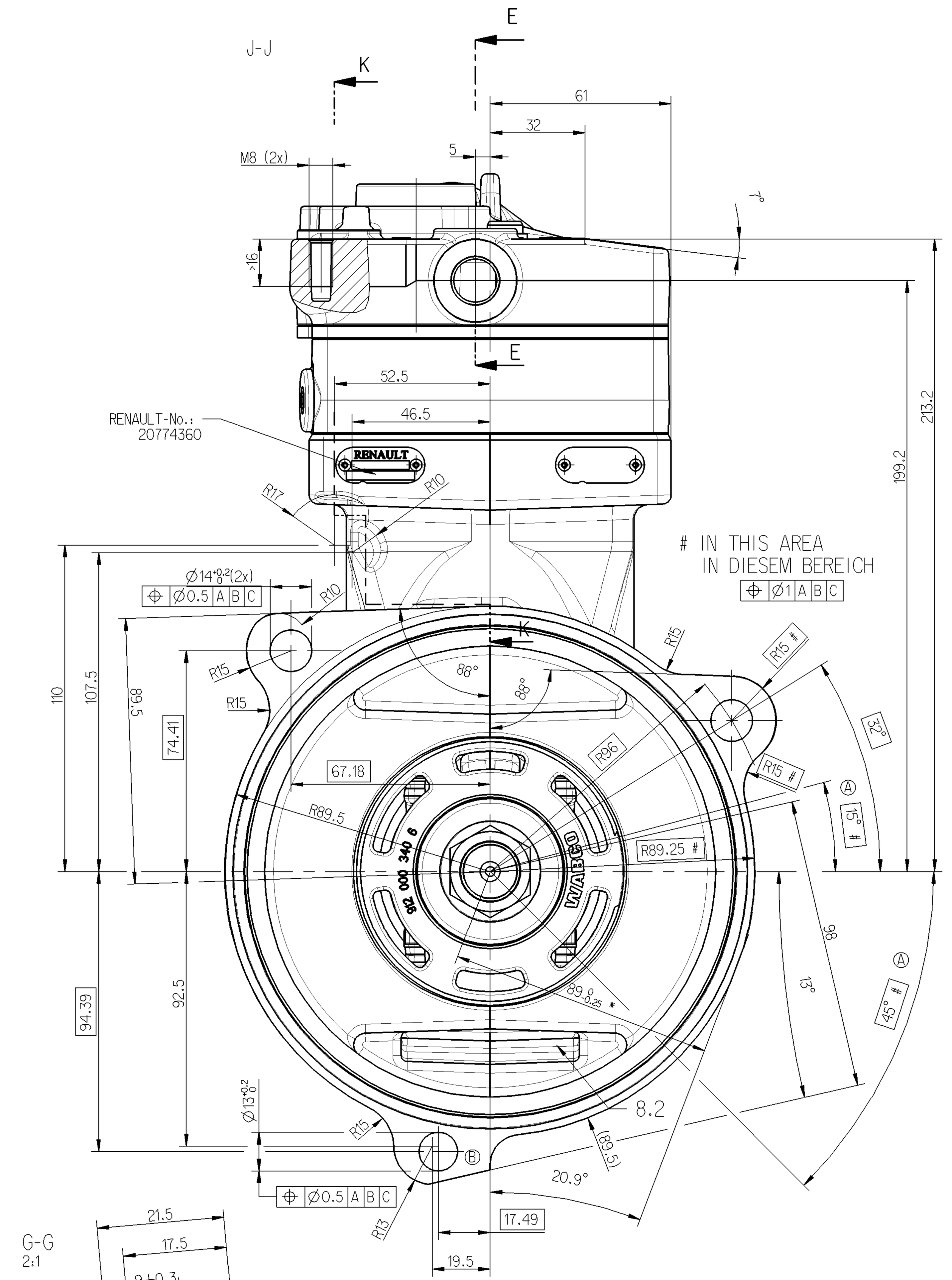

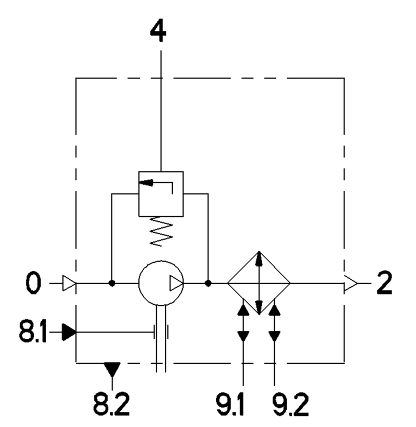

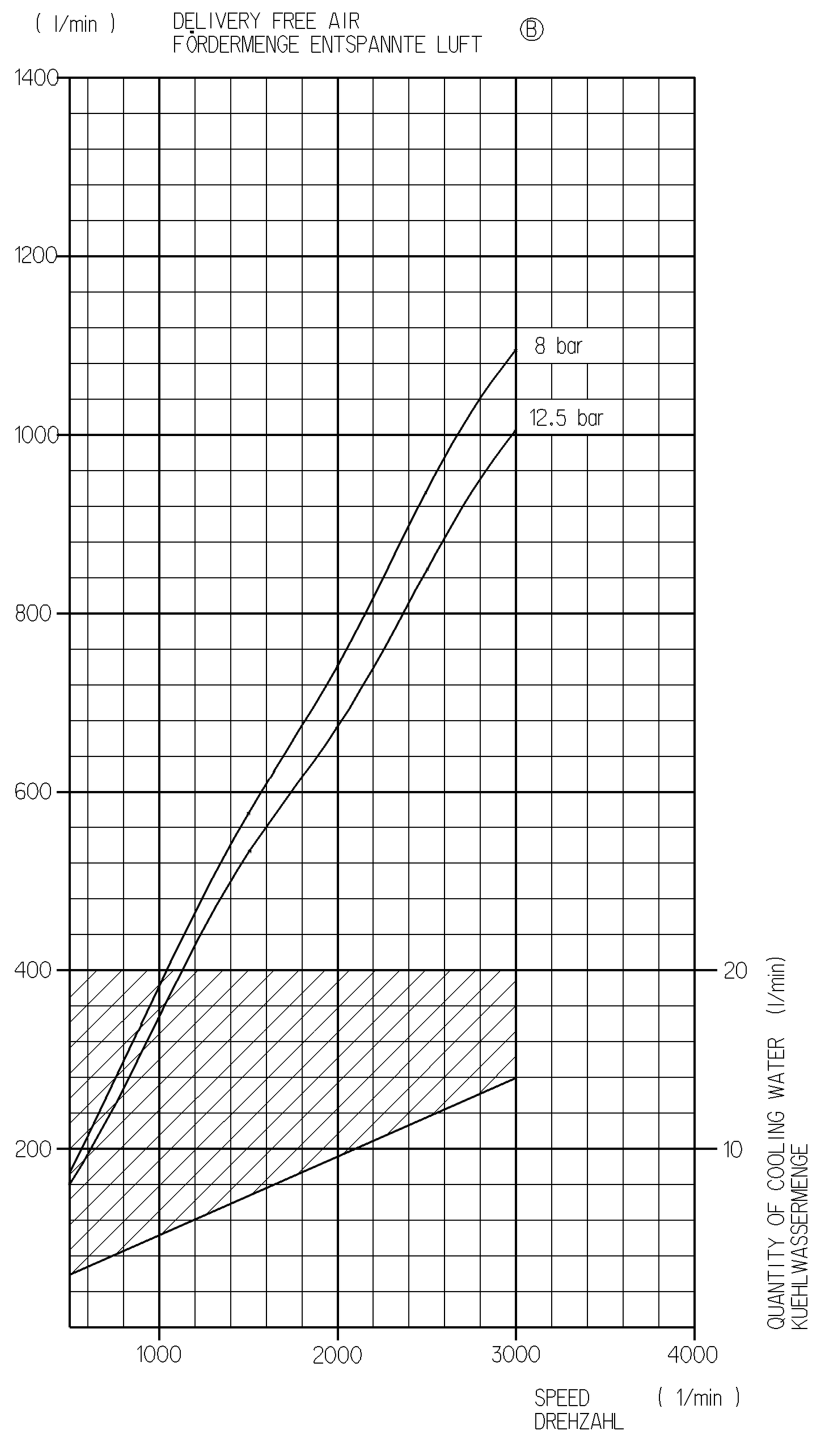

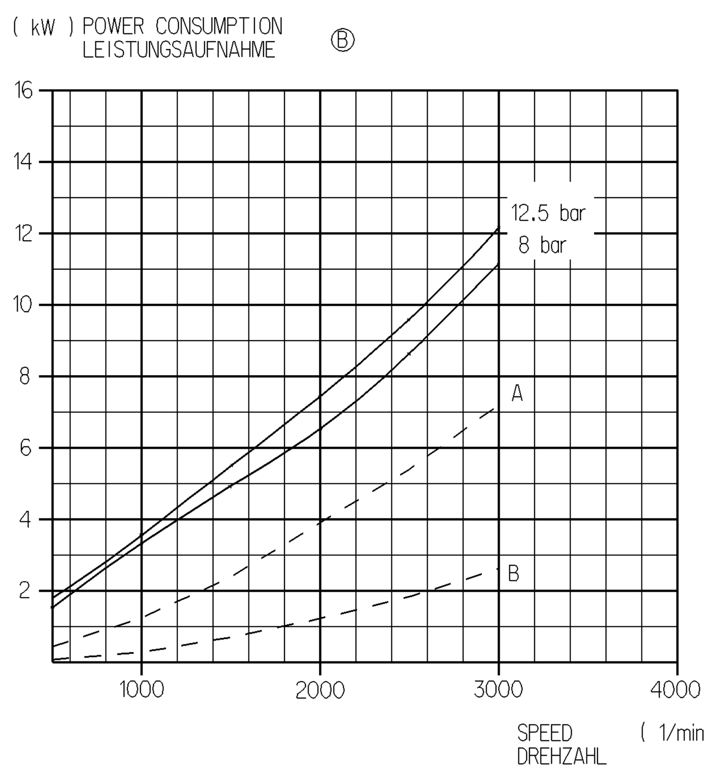

- - - OFF LOAD
LEERLAUF

A) COMBINED UNLOADER
DRUCKREGLER

B) PR-SYTEM

(Kennfeld-Nr. K0702_02)

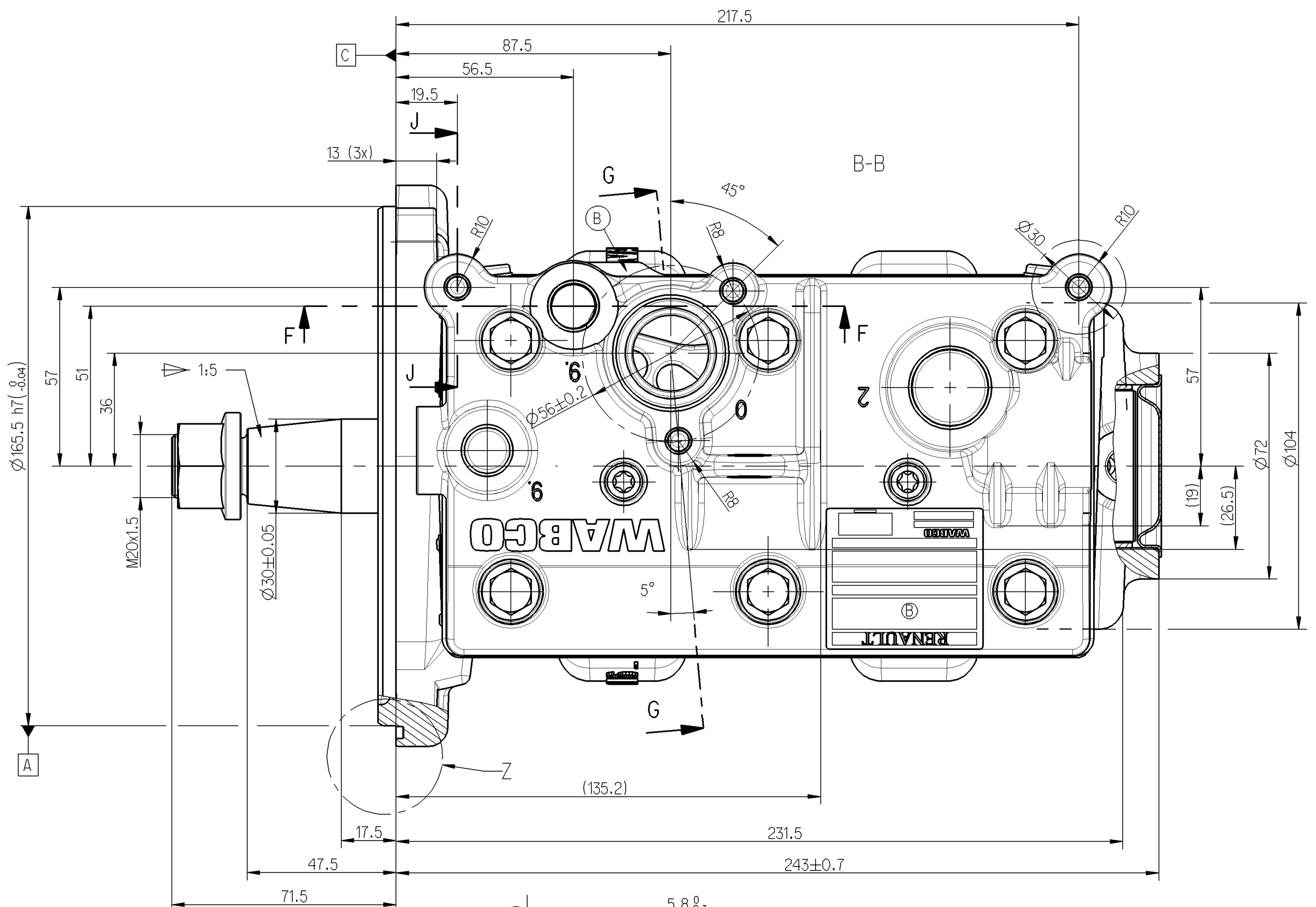

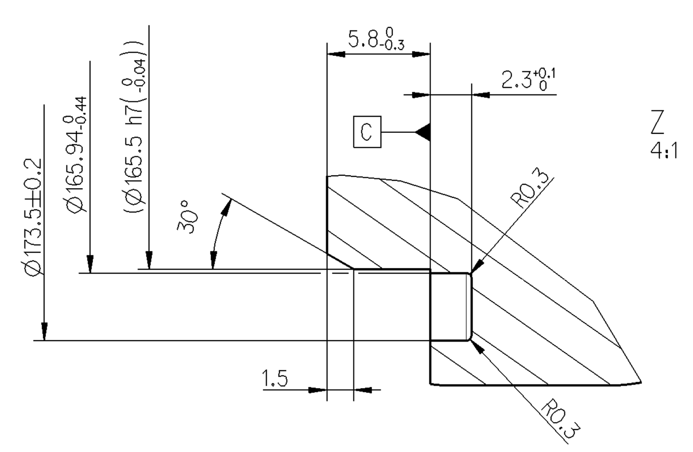

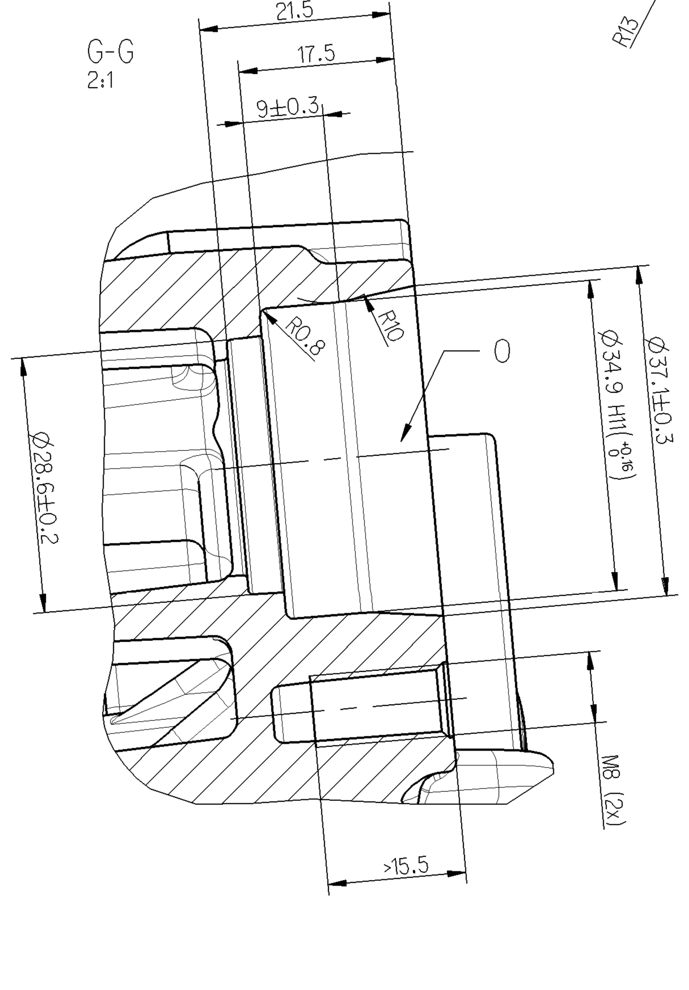

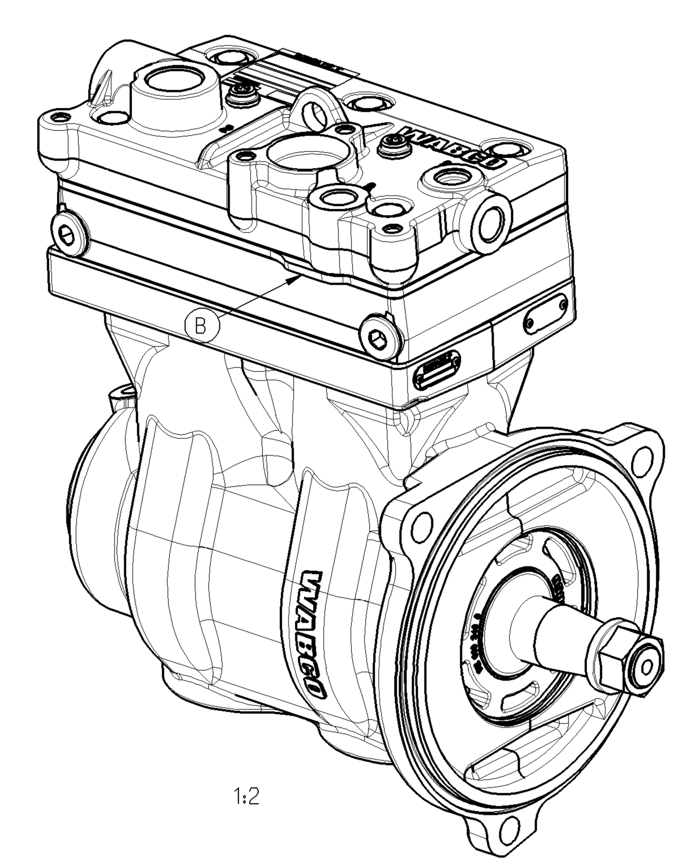

1:2

110738	7x B	2007-05-21
092305	5x A	2005-03-24
DCN-No.	Rev.	Date
State of Revision		

General Specification: JED-334-0						
Further Technical Data: 912 512 000 0						
Doc. Code: 435	Sheet: 1	To 5				
General Tolerances JED-261						
Class 1)	Range of Nominal Dimensions (± mm) ≤ 50	> 50 ≤ 180	> 180 ≤ 400	> 400		
Fine		0.5	1.0	1.5	2.0	
Medium	X	1.0	2.0	3.0	4.0	±3°
Coarse		2.0	3.5	5.0	6.5	
Tapped Holes acc. JED-152						
1) Tolerance Class Applied Crossmarked						

Copyright WABCO ®		
Date	Signature	
Drawn		
2005-03-16	Grosskopf	
Checked		
2005-04-19	Hoelzel	
Expert		
Grosskopf		
Mass	Scale	
20.139 KG	1:1	
Size	TRI	
A 0	515	

WABCO

TWIN CYLINDER COMPRESSOR
ZWEIZYLINDER KOMPRESSOR
COMPRESSEUR BICYLINDRIQUE
COMPRESSORE BICILINDRICO

Material No.	WABCO Id. No.: 912 514 001 0		
912 514 001 0	Doc.Code 005	Language en/de fr/it	Sheet 1/1
Function Code	CAD System Pro/E	Prod.Type 0 0 X	Replacement for 912 514 000 0

100mm