WORKING MEDIUM : / BETRIEBSMEDIUM :	AIR / LUFT
COOLANT : / KÜHLMEDIUM :	WATER WITH ANTIFREEZE / WASSER MIT FROSTSCHUTZ
BORE : / BOHRUNG :	Ø 85 mm
STROKE : / HUB :	56 mm
SWEPT VOLUME : / HUBRAUM :	636 cm³
MAX. WORKING SPEED : / MAX. BETRIEBSDREHZAHL :	nmax = 3000 min-1
OVERSPEED (MAX. 4 SEC.) : / UEBERDREHZAHL (MAX. 4 SEC.) :	nue = 1.3 x nmax
END PLAY OF CRANKSHAFT / AXIALSPIEL DER KURBELWELLE	0.1 ... 0.4 mm
LUBRICATION SUPPLIED FROM ENGINE / UMLAUFSCHMIERUNG MIT DRUCKÖLANSCHLUSS	
MAX. WORKING PRESSURE: / MAX. BETRIEBSDRUCK:	p= 14 bar **
MAX. PRESSURE (TEMPORARILY MAX. 4 SEC.): / MAX. DRUCK (ZEITWEISE MAX. 4 SEC.):	p= 16 bar **

** MEASURING POINT: DISCHARGE PORT / MESSPUNKT: DRUCKANSCHLUSS

MAX. PERMISSIBLE TILT DURING CONTINUOUS WORKING
MAX. ZULAESSIGE NEIGUNG IM DAUERBETRIEB

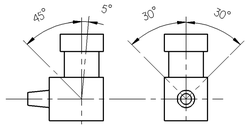

0	SUCTION PORT / SAUGANSCHLUSS	
2	DISCHARGE PORT / DRUCKANSCHLUSS	M <= 150 Nm
4	GOVERNOR PORT / STEUERANSCHLUSS	M <= 25 Nm
8.1	OIL SUPPLY / DRUCKÖLANSCHLUSS	M <= 25 Nm
8.2	OIL DRAIN / ÖLRÜCKLAUF	
9	COOLANT CONNECTION / KUEHLMITTELANSCHLUSS	M <= 35 Nm

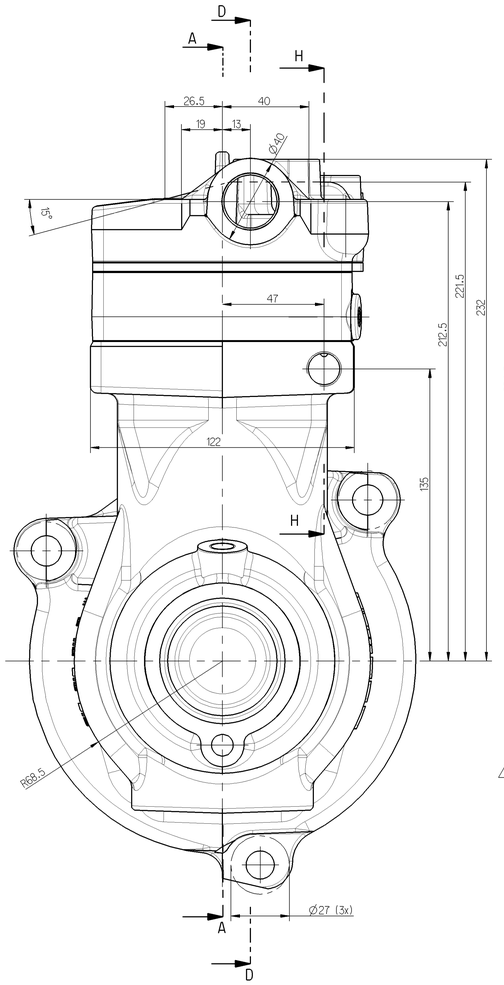

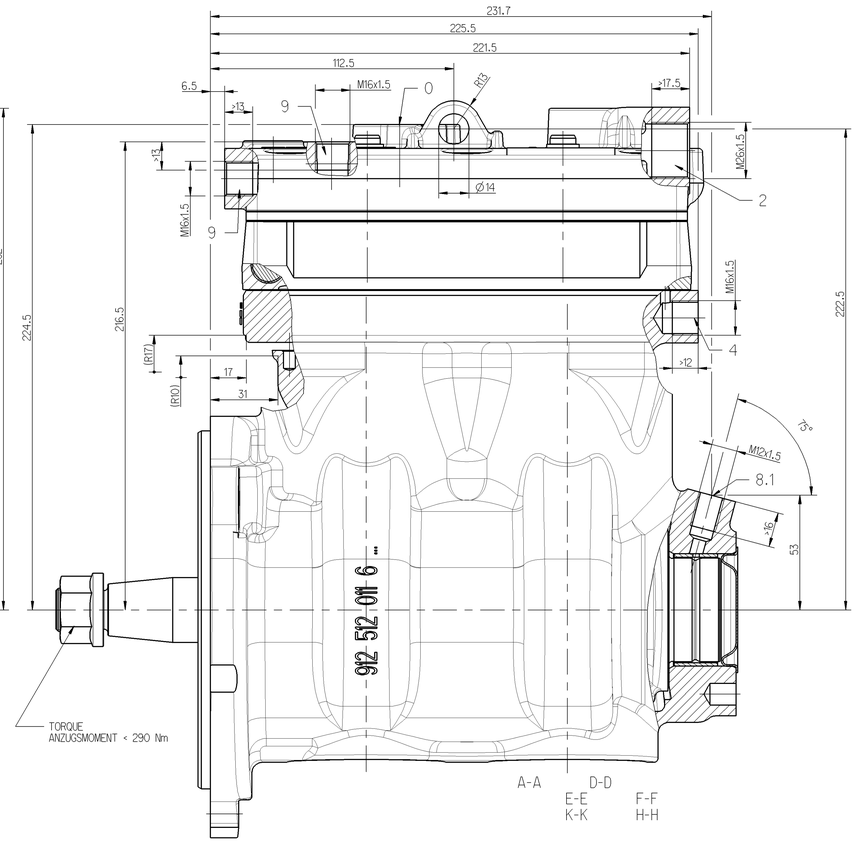

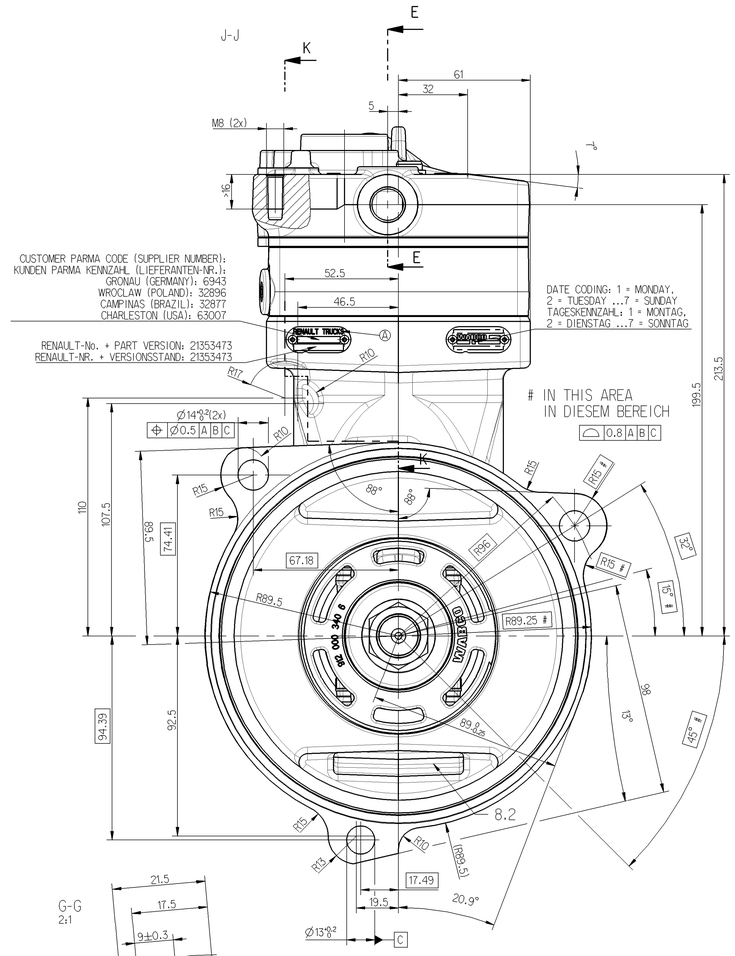

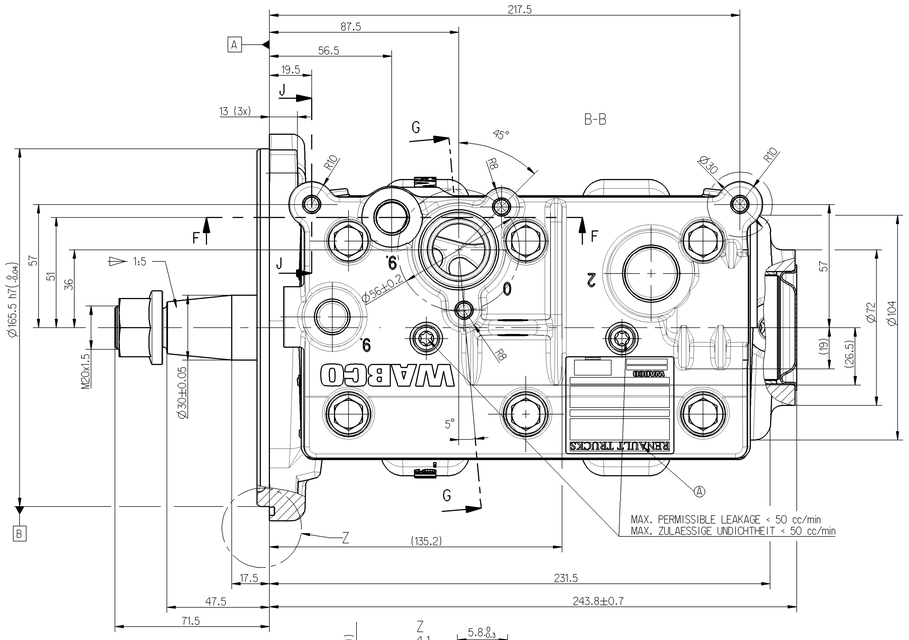

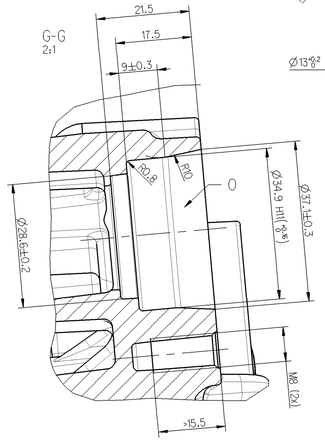

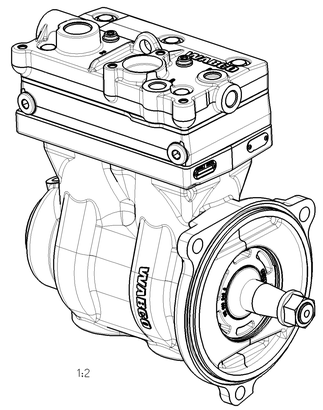

1:2

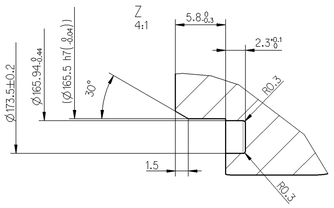

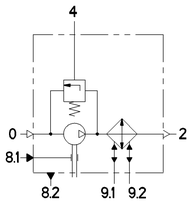

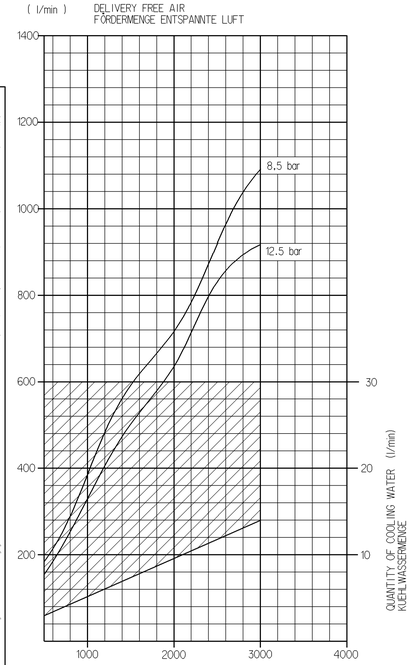

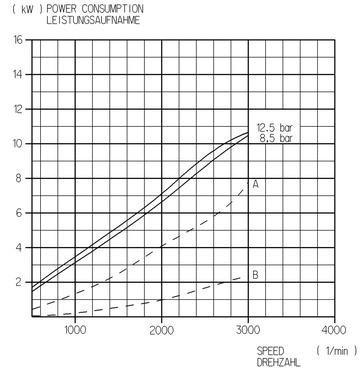

- - - - OFF LOAD
LEERLAUF

A) COMBINED UNLOADER
DRUCKREGLER

B) PR-SYTEM

(Kennfeld-Nr. K 12+26/08)

COMPRESSOR WITH OPTIMIZED PISTON
KOMPRESSOR MIT OPTIMIERTEN KOLBEN

General Specification: JED-334-0					Copyright WABCO®		WABCO		
Further Technical Data: 912 512 008 0					Date	Signature			
Doc. Code: 035				Sheet: 1 To 7	Drawn 2012-01-26	Grosskopf	TWIN CYLINDER COMPRESSOR / ZWEIZYLINDER KOMPRESSOR		
General Tolerances JED-261					Checked 2012-01-26	Jaeger			
		Range of Nominal Dimensions (± mm)							
Class	11	≤ 50	> 50 ≤ 180	> 180 ≤ 400	> 400		Expert Grosskopf		
Fine		0.5	1.0	1.5	2.0	±3°	Mass 20.139 KG	Scale 1:1	Material No. 912 514 004 0
Medium	X	1.0	2.0	3.0	4.0		Size A 0	CAD System Pro/E	ECN-No. 157569
Coarse		2.0	3.5	5.0	6.5				Revision 2 x A
Tapped Holes acc. JED-152									Techn. Resp. 5010
11 Tolerance Class Applied Crossmarked									

Date of first issue: 2009-04-23
Doc.Code 005 | Language DE | Sheet 1/1
Replacement for
100mm

Die Weitergabe sowie die Anfertigung von Kopien dieser Unterlage bedarfen der ausdrücklichen Genehmigung durch WABCO. Zuwiderhandlungen verpflichten zum Schadensersatz. Alle Rechte vorbehalten, insbesondere für den Fall der Patenterteilung oder der Eintragung eines Gebrauchsmusters.
Reproduction and distribution of this document and the utilization and communication of its contents thereof are prohibited without express authorization. Offenders will be held liable for payment of damages. All rights are reserved in the event of the grant of a patent or the registration of a utility model or design.
Copying of this document and the utilization and communication of its contents thereof are prohibited without express authorization. Offenders will be held liable for payment of damages. All rights are reserved in the event of the grant of a patent or the registration of a utility model or design.