Merkmale nach WICF_C2_0008
Characteristics acc. to WICF_C2_0008

C 0(0)	S 0(0)

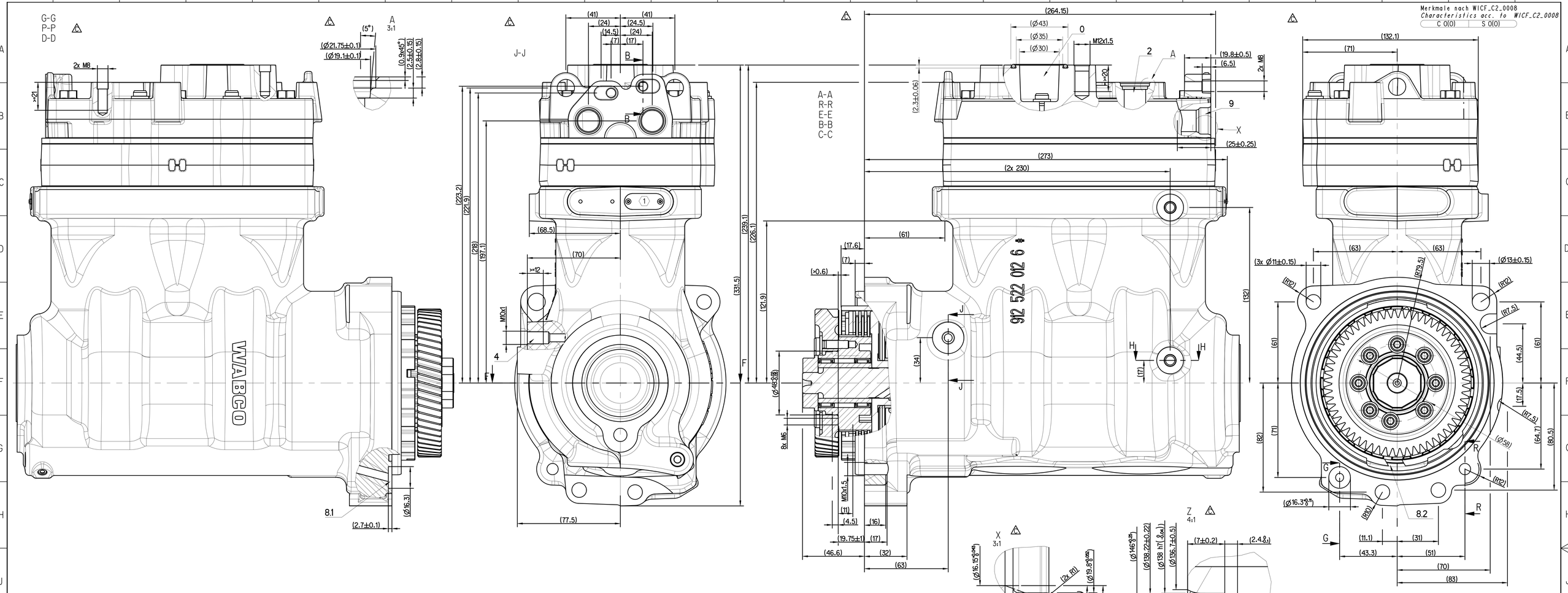

WORKING MEDIUM	AIR
COOLANT	WATER WITH ANTIFREEZE
BORE	∅ 85 mm
STROKE	56 mm
SWEPT VOLUME	636 cm^3
MAX. WORKING SPEED	n_{max} = 3000 min^{-1}
OVERSPEED (MAX. 4 SEC.)	n_{ue} = 1.3 x n_{max}
MAX. WORKING PRESSURE	14 bar ②
MAX. PRESSURE (TEMPORARILY MAX. 4 SEC.)	16 bar ②
LUBRICATION SUPPLIED FROM ENGINE	

② MEASURING POINT: DISCHARGE PORT

END PLAY OF CRANKSHAFT 0.02 ... 0.05 mm

0	SUCTION PORT	
2	DISCHARGE PORT	M <= 25 Nm
4	CLUTCH CONTROL PORT	M <= 25 Nm
8.1	OIL SUPPLY	
8.2	OIL DRAIN	
9	COOLANT CONNECTION	M <= 25 Nm

CLUTCH ACTUATION PRESSURE	6.5 bar
PRESSURE BUILD-UP TIME	0,5 - > 5 bar < 0,9 sec
VENTING TIME	5 - > 0,5 bar < 0,9 sec

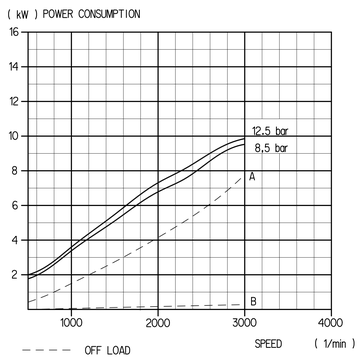

A) COMBINED UNLOADER

B) CLUTCH OPERATED
(OILTEMPERATURE 100°C ; OILPRESSURE 4 bar, run-in condition)

(Kennfeld-Nr. K57+58/16)

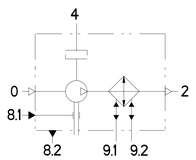

MAX. PERMISSIBLE TILT DURING CONTINUOUS WORKING

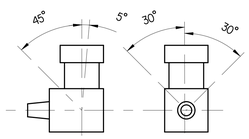

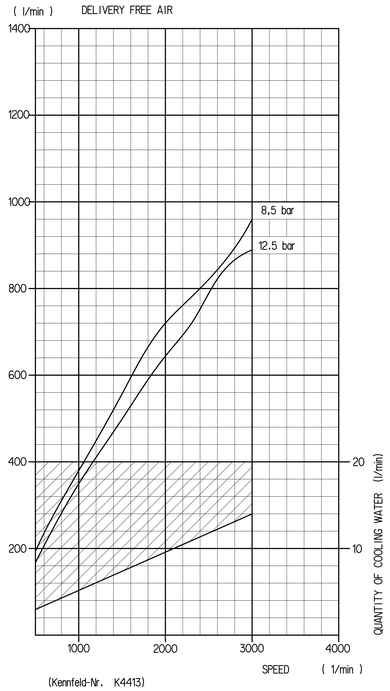

(Kennfeld-Nr. K4413)

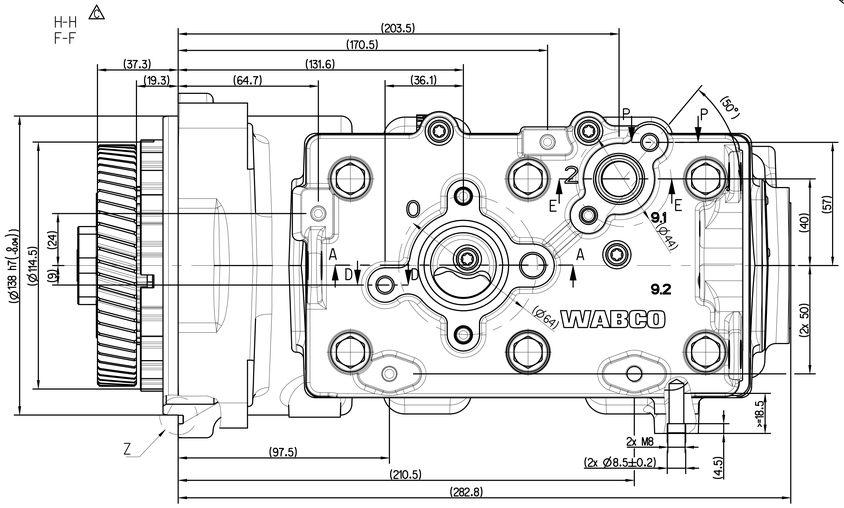

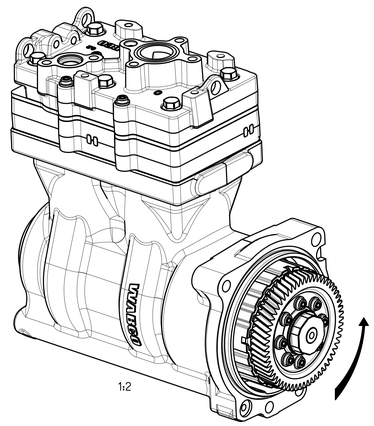

ROTATION DIRECTION OF COMPRESSOR GEAR CCW

LABELING INFORMATION TABLE (SEE ALSO DOC.922)

PRODUCTION SITE	LABEL	LABEL ID NUMBER	LABEL LAYOUT
PRI 048	1	899 050 145 4	PRODUCTION DATE / WABCO ID NUMBER

General Specifications ISO 8015, JED-334-1, Size ISO 14405 LP
Further Technical Data: 912 522 002 r
Doc. Code: 035 Sheet: 1 To 8

General Tolerances JED-261

Class		Range of nominal dimensions in mm: ≤ 50	> 50 ≤ 180	> 180 ≤ 400	> 400
Fine	±0.5	±1	±1.5	±2	
Medium	X	±1	±2	±3	±4	±3°
Coarse		±2	±3.5	±5	±6.5	

Tapped Holes acc.: O
11 Tolerance Class Applied Crossmarked

Copyright ZF®

Date	Signature
Drawn 2025-08-25	GEJowacz
Checked 2025-08-26	Matyja

Dimensions in mm

Mass	Scale	Material No.	Date of first issue: 2019-11-05
26.2 kg	1:1	912 522 002 R	Doc.Code 005 / Language EN / Sheet 1/1
Size A 0	CAD System CREO	ECN-No. 519291 / Revision 8x C / Techn. Resp. 5020_RM	Replacement for -

TWIN CYLINDER COMPRESSOR

Dok. Zastrzeżenie: Są zastrzeżone do ochrony prawnej. Nie wyrażamy na przekazanie do dalszego użytku osób. Dokumenty, które zawierają dane o treści zastrzeżonej, nie zostały wydane, bez pisemnej zgody firmy ZF Friedrichshafen AG. Nie wolno ich powielać ani udostępniać osobom trzecim bez pisemnej zgody firmy ZF Friedrichshafen AG. Nie wolno ich wykorzystywać do celów innych niż dozwolone.
Restrictions: Nous nous réservons tous droits de propriété. Nous ne permettons pas que des tiers utilisent ce document. Ce document ne peut pas être utilisé à des fins autres que celles prévues.
Restrictions: Nous nous réservons tous droits de propriété. Nous ne permettons pas que des tiers utilisent ce document. Ce document ne peut pas être utilisé à des fins autres que celles prévues.
Restrictions: Nous nous réservons tous droits de propriété. Nous ne permettons pas que des tiers utilisent ce document. Ce document ne peut pas être utilisé à des fins autres que celles prévues.
Restrictions: Nous nous réservons tous droits de propriété. Nous ne permettons pas que des tiers utilisent ce document. Ce document ne peut pas être utilisé à des fins autres que celles prévues.
Restrictions: Nous nous réservons tous droits de propriété. Nous ne permettons pas que des tiers utilisent ce document. Ce document ne peut pas être utilisé à des fins autres que celles prévues.
Restrictions: Nous nous réservons tous droits de propriété. Nous ne permettons pas que des tiers utilisent ce document. Ce document ne peut pas être utilisé à des fins autres que celles prévues.
Restrictions: Nous nous réservons tous droits de propriété. Nous ne permettons pas que des tiers utilisent ce document. Ce document ne peut pas être utilisé à des fins autres que celles prévues.
Restrictions: Nous nous réservons tous droits de propriété. Nous ne permettons pas que des tiers utilisent ce document. Ce document ne peut pas être utilisé à des fins autres que celles prévues.
Restrictions: Nous nous réservons tous droits de propriété. Nous ne permettons pas que des tiers utilisent ce document. Ce document ne peut pas être utilisé à des fins autres que celles prévues.
Restrictions: Nous nous réservons tous droits de propriété. Nous ne permettons pas que des tiers utilisent ce document. Ce document ne peut pas être utilisé à des fins autres que celles prévues.
Restrictions: Nous nous réservons tous droits de propriété. Nous ne permettons pas que des tiers utilisent ce document. Ce document ne peut pas être utilisé à des fins autres que celles prévues.
Restrictions: Nous nous réservons tous droits de propriété. Nous ne permettons pas que des tiers utilisent ce document. Ce document ne peut pas être utilisé à des fins autres que celles prévues.
Restrictions: Nous nous réservons tous droits de propriété. Nous ne permettons pas que des tiers utilisent ce document. Ce document ne peut pas être utilisé à des fins autres que celles prévues.
Restrictions: Nous nous réservons tous droits de propriété. Nous ne permettons pas que des tiers utilisent ce document. Ce document ne peut pas être utilisé à des fins autres que celles prévues.
Restrictions: Nous nous réservons tous droits de propriété. Nous ne permettons pas que des tiers utilisent ce document. Ce document ne peut pas être utilisé à des fins autres que celles prévues.
Restrictions: Nous nous réservons tous droits de propriété. Nous ne permettons pas que des tiers utilisent ce document. Ce document ne peut pas être utilisé à des fins autres que celles prévues.
Restrictions: Nous nous réservons tous droits de propriété. Nous ne permettons pas que des tiers utilisent ce document. Ce document ne peut pas être utilisé à des fins autres que celles prévues.
Restrictions: Nous nous réservons tous droits de propriété. Nous ne permettons pas que des tiers utilisent ce document. Ce document ne peut pas être utilisé à des fins autres que celles prévues.
Restrictions: Nous nous réservons tous droits de propriété. Nous ne permettons pas que des tiers utilisent ce document. Ce document ne peut pas être utilisé à des fins autres que celles prévues.
Restrictions: Nous nous réservons tous droits de propriété. Nous ne permettons pas que des tiers utilisent ce document. Ce document ne peut pas être utilisé à des fins autres que celles prévues.
Restrictions: Nous nous réservons tous droits de propriété. Nous ne permettons pas que des tiers utilisent ce document. Ce document ne peut pas être utilisé à des fins autres que celles prévues.
Restrictions: Nous nous réservons tous droits de propriété. Nous ne permettons pas que des tiers utilisent ce document. Ce document ne peut pas être utilisé à des fins autres que celles prévues.
Restrictions: Nous nous réservons tous droits de propriété. Nous ne permettons pas que des tiers utilisent ce document. Ce document ne peut pas être utilisé à des fins autres que celles prévues.
Restrictions: Nous nous réservons tous droits de propriété. Nous ne permettons pas que des tiers utilisent ce document. Ce document ne peut pas être utilisé à des fins autres que celles prévues.