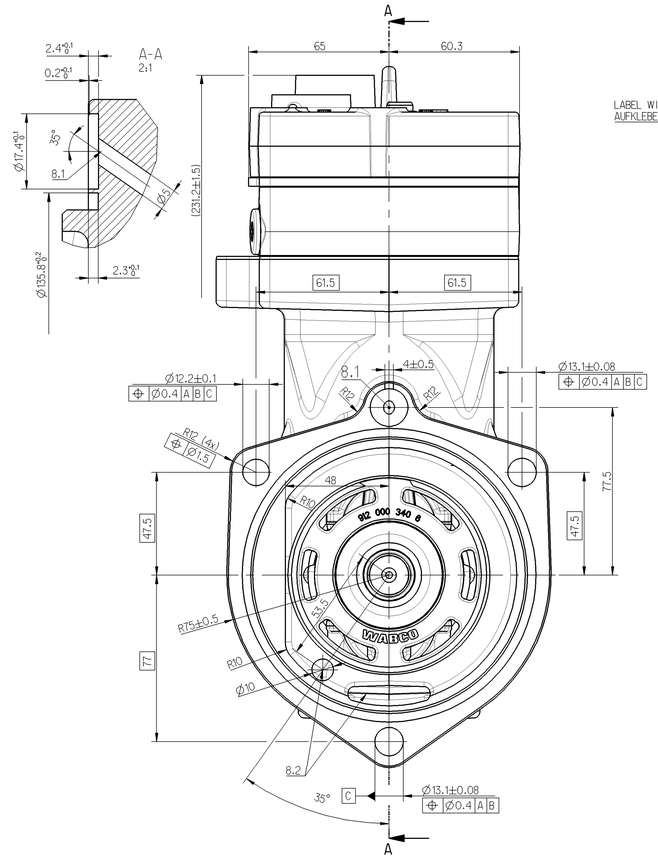

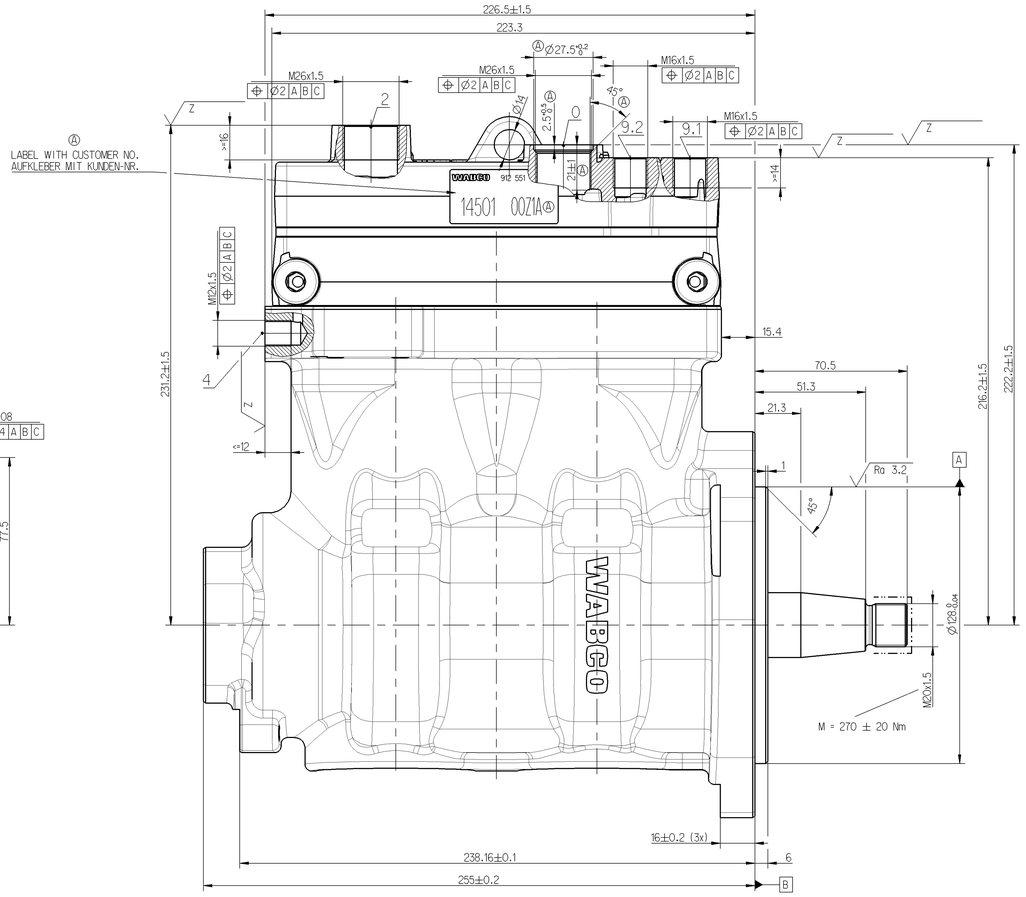

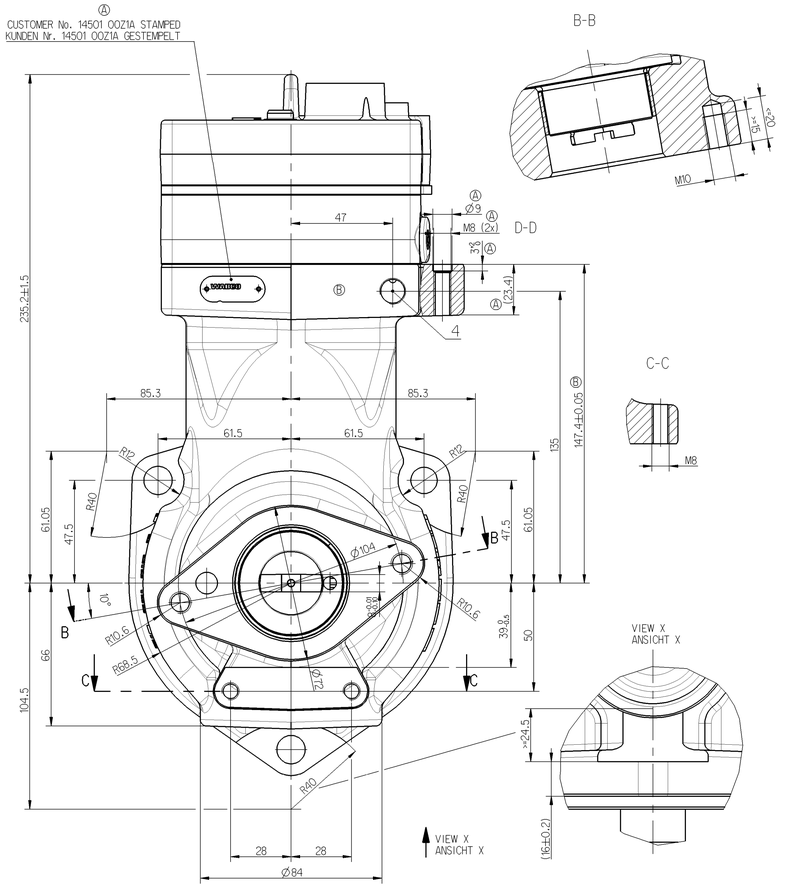

BORE:
BOHRUNG: Ø85 mm

STROKE:
HUB: 42 mm

SWEPT VOLUME:
HUBRAUM: 476 ccm

MAX. WORKING SPEED:
MAX. BETRIEBSDREHZAHL: n_{max}= 3000 min^{-1}

OVERSPEED (TEMPORARY MAX. 4 SEC.) :
UEBERDREHZAHL (KURZZEITIG MAX. 4 SEC.) : n_{ue}=1.3*n_{max}

MAX. WORKING PRESSURE:
MAX. BETRIEBSDRUCK : p=12.5 bar

MAX PRESSURE AT DISCHARGE PORT
HOECHSTDRUCK AM DRUCKSTUTZEN p=14 bar

SHORT TERM PRESSURE : (TEMPORARILY ∠= 4 SEC.)
KURZZEITIGER HOECHSTDRUCK : (KURZZEITIG ∠= 4 SEC.) p= 16 bar

WITH WATER-COOLING REQUIRED QUANTITY COOLING WATER:
BEI WASSERKUEHLUNG ERFORDERLICHE KUEHLWASSERMENGE: ****

MAX. PERMISSIBLE TILT DURING CONTINUOUS WORKING:
MAX. ZULAESSIGE NEIGUNG IM DAUERBETRIEB:

END PLAY OF CRANKSHAFT:
AXIALSPIEL DER KURBELWELLE: Ⓐ 0.1...0.8 mm

LUBRICATION: LUBRICATION SUPPLIED FROM ENGINE
SCHMIERART: UMLAUFSCHMIERUNG MIT DRUCKOELANSCHLUSS

PAINTED BLACK ON NOT MACHINED CAST IRON SURFACES
NICHTBEARBEITETE GRAUGUSSOBERFLAECHEN SIND SCHWARZ LACKIERT

PROTECTION PLUGS FOR ALL PORTS AND THROUGH DRIVE HOLE
SCHUTZKAPPEN FUER ALLE ANSCHLUESSE UND DURCHTRIEBSBOHRUNG

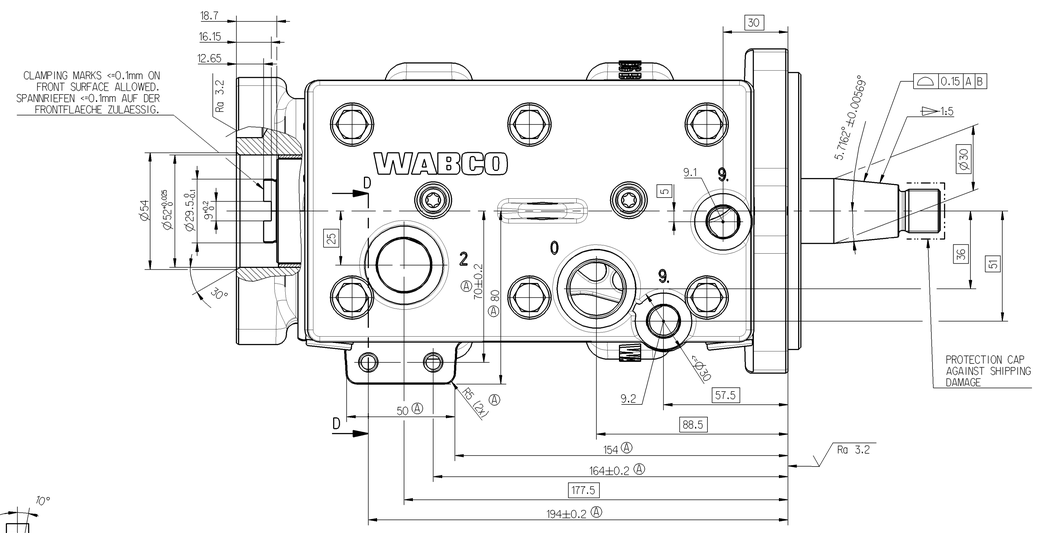

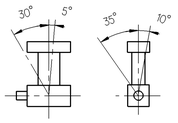

REQUIREMENTS FOR PR-CONTROL-SIGNAL:
ANFORDERUNGEN AN PR-STEUERSIGNAL:

MIN. PRESSURE FOR CONTROL-SIGNAL: PORT VENTED TO ATMOSPHERE IN LOAD PHASE	7.0 bar
MIN. STEUERSIGNALDRUCK: ANSCHLUSS VOLLSTAENDIG ENTLUEFTET IN FOERDERPHASE	7.0 bar
PRESSURE BUILD UP 1 TO 5 bar: PRESSURE DROP 5 TO 1 bar:	0.05 to 0.8 s 0.1 to 1.0 s
DRUCKAUFBAU 1 BIS 5 bar: DRUCKABFALL 5 bis 1 bar:	0.05 bis 0.8 s 0.1 bis 1.0 s

2 DISCHARGE PORT
DRUCKANSCHLUSS

4 GOVERNOR PORT
STEUERANSCHLUSS

0 INLET PORT
SAUGANSCHLUSS

9.1 <—> 9.2 DIRECTION OF COOLING FLOW
KUEHLWASSERDURCHFLUSSRICHTUNG

9. COOLING CONNECTION
KUEHLWASSERANSCHLUSS

8.1 OIL SUPPLY
DRUCKOELANSCHLUSS

8.2 OIL DRAIN
OELRUECKLAUF

CUSTOMER TIGHTENING VALUES [Nm]

CONNECTION	THREAD SIZE	TORQUE [Nm]
SUCTION PORT (0)	M26x1.5	136
DISCHARGE PORT (2)	M26x1.5	136
COOLING PORT (9.)	M16x1.5	40
GOVERNOR PORT (4)	M12x1.5	41
PUMP MOUNTING	M10	41.2
BRACKET MOUNTING	M8	20.6

AIR DELIVERY : FREE AIR (OPEN INTAKE PORT)
(m^3 / min) FOERDERMENGE : ENTSPANNTE LUFT (SAUGANSCHLUSS OFFEN)

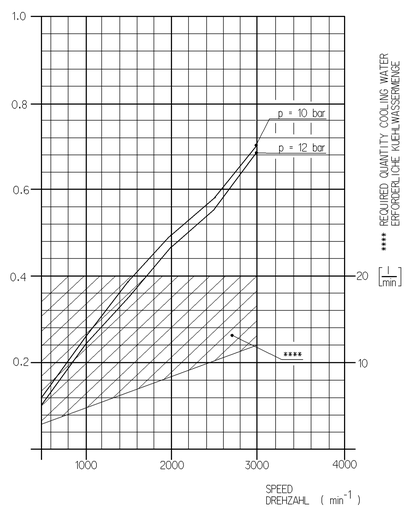

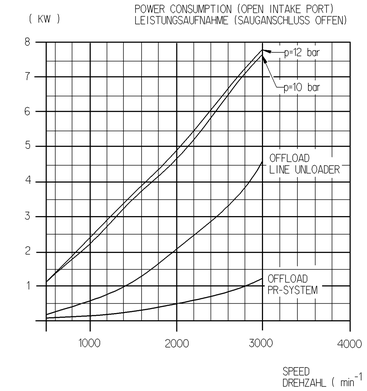

$\sqrt{Z}$ = $\sqrt{Ra\ 1.6}$ OR / ODER $\sqrt{C\ Ra\ 3.2}$

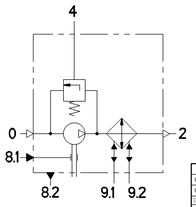

General Specification:	JED-334-O		
Further Technical Data:			
DIN - Code: 435	Sheet:	To:	
General Tolerances JED-261			
Class 1)	Range of Nominal Dimensions (in mm) ≤ 50	> 50 ≤ 180	> 180 ≤ 400	> 400
Fine	0.5	1.0	1.5	2.0
Medium X	1.0	2.0	3.0	4.0
Coarse	2.0	3.5	5.0	6.5
Tapped Holes acc.				
1) Tolerance Class Applied Crossmarked				

DCN-No.	Rev.	Date	State of Revision
067933	ZdB	2006-05-02	
066387	YbA	2006-04-11	

Copyright WABCO ®

Date	Signature	
2004-10-08	PRETSCH	Drawn
2004-10-08	HERZOG	Checked
	Pretsch	Expert

WABCO

TWIN CYLINDER COMPRESSOR
ZWEIZYLINDER KOMPRESSOR
COMPRESSEUR BICILINDRIQUE
COMPRESSORE BICILINDRICO

Mass	Scale	Material No.	WABCO id. No.= 912551001
19.5 kg	1:1 (2:1)	912 551 001 0	Doc.-Code: 605 / Language: Env/De Fr/It / Sheet: 1/1
Size	Title		
A 0	515		

Function Code	CAD System	Prod.-Type	Replacement for
	Pro/E	0 2 X	

100mm

The German version is valid in law. No liability is assumed for the English or other translations.
Diese Unterlage ist urheberrechtlich geschützt. Verwertung und Mitteilung ihres Inhalts sind nur mit unserer ausdrücklichen Genehmigung zulässig. Soweit eine Schutzrechtsanmeldung erfolgt ist, behalten wir uns das Recht der Verfügung vor. Alle Rechte für den Fall der Patenterteilung oder Gebrauchsmustereintragung vorbehalten.
Copyright of this document is held by WABCO. It may not be reproduced or made available to third parties without written consent. Subject to any rights arising out of a patent or utility model registration, we reserve the right of disposal.