WORKING MEDIUM :	AIR
COOLANT :	WATER WITH ANTIFREEZE
BORE :	Ø 85 mm
STROKE :	56 mm
SWEPT VOLUME :	636 cm³
MAX. WORKING SPEED :	nmax = 3000 min-1
OVERSPEED (MAX. 4 SEC.) :	nue = 1.3 x nmax
END PLAY OF CRANKSHAFT	0.1 ... 0.4 mm

LUBRICATION SUPPLIED FROM ENGINE

MAX. WORKING PRESSURE: p= 14 bar (2)

MAX. PRESSURE (TEMPORARILY MAX. 4 SEC.): p= 16 bar (2)

(2) MEASURING POINT: DISCHARGE PORT

(3) SURFACES 0.8 A B C

(4) MAXIMUM ENGAGEMENT

MAX. PERMISSIBLE TILT DURING CONTINUOUS WORKING

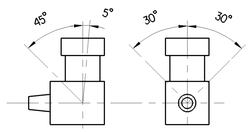

0	SUCTION PORT	
2	DISCHARGE PORT	M <= 150 Nm
4	GOVERNOR PORT	M <= 35 Nm
8.1	OIL SUPPLY	M <= 25 Nm
8.2	OIL DRAIN	
9.1 / 9.2	COOLANT CONNECTION	25Nm <=M <= 35 Nm

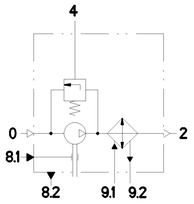

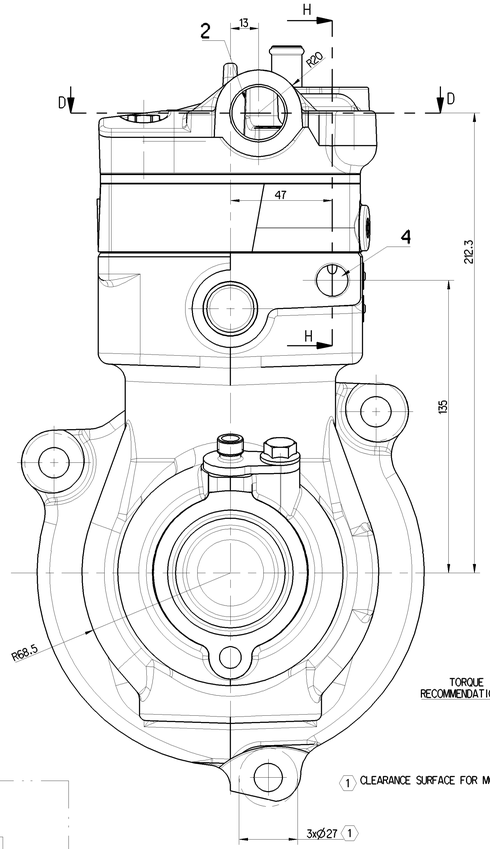

(1) CLEARANCE SURFACE FOR MOUNTING SCREW

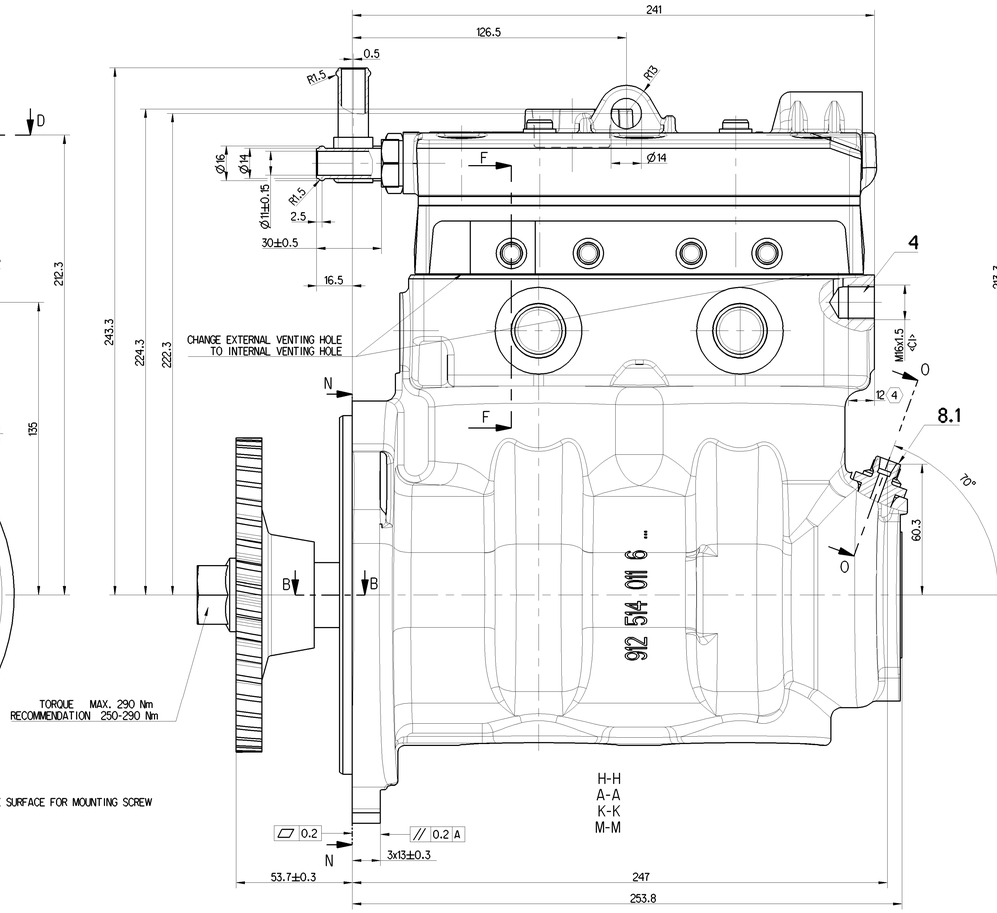

H-H
A-A
K-K
M-M

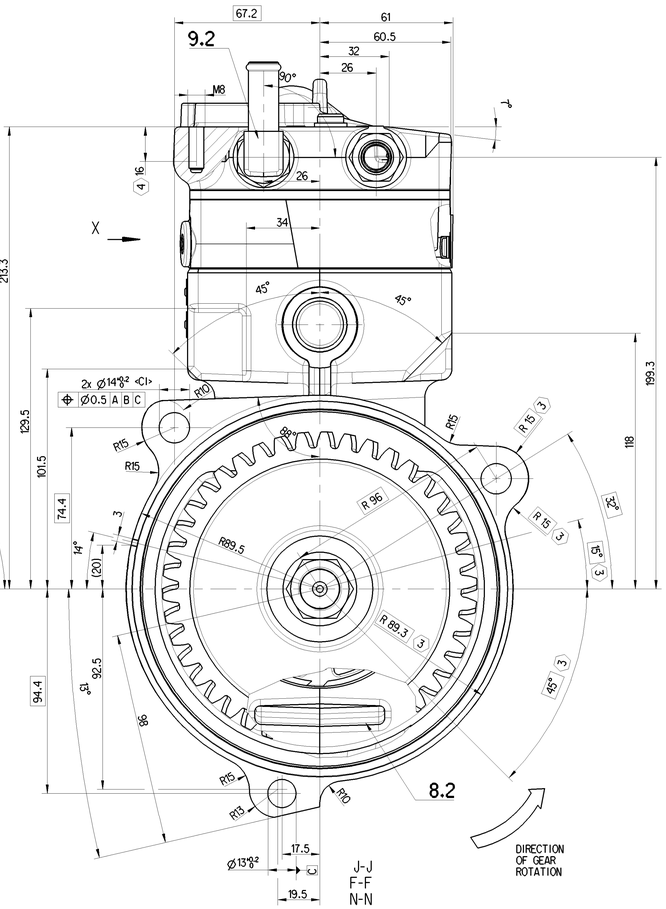

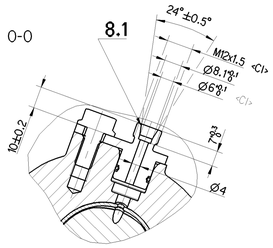

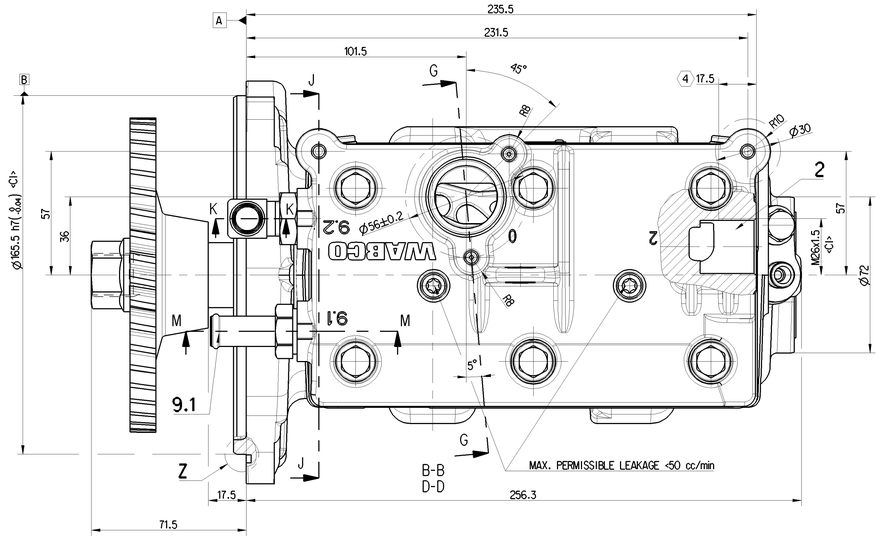

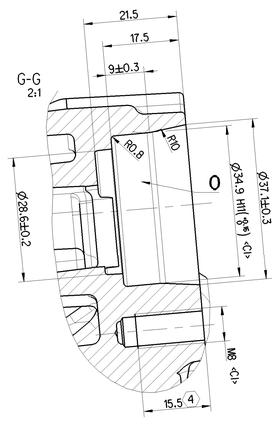

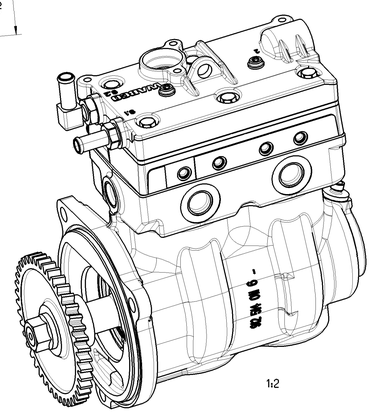

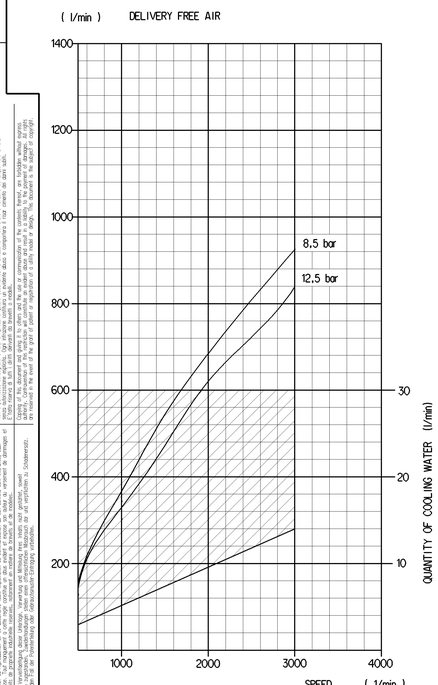

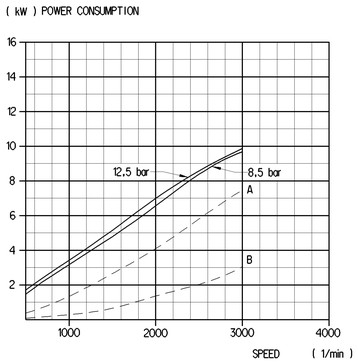

- - - - OFF LOAD

A) COMBINED UNLOADER

B) PR-SYSTEM

(Kennfeld-Nr. K 72 / 14)

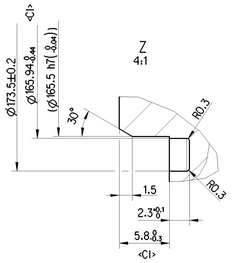

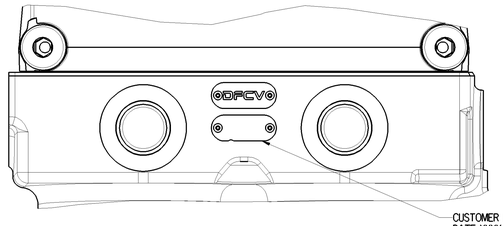

VIEW X

CUSTOMER PART NUMBER:3509910 (3)
DATE:XXXX
WABCO PART NUMBER:912 563 004 0

Toda información no especificada en el plano(s) bajo expediente se ajustará a las normas vigentes, cual sea aplicable, salvo expresa acuerdo. Sus empleados o otras repr. contratadas deben asegurar el acceso de WABCO al vehículo a efectuar la inspección. Si no se cumplen estas condiciones, WABCO no se responsabiliza de los daños y perjuicios que pudieran producirse. Los datos de WABCO se ajustan a las normas ISO 8000-110 y ISO 22745-10 (Intercambio de datos por parte de los fabricantes de componentes automotrices).

Este documento es propiedad de la empresa WABCO y contiene datos técnicos, de eficiencia y científicos y creativos cuya copia o uso no autorizado está prohibido. Los destinatarios de este documento se comprometen a no revelar, publicar, ceder o ponerlo a disposición de terceros sin el consentimiento por escrito de WABCO. Los destinatarios de este documento también se comprometen a no utilizar dicho documento o su contenido para cualquier propósito que no sea el previsto en el contrato de suministro de WABCO. Los destinatarios de este documento también se comprometen a no copiar, reproducir, modificar, traducir o crear obras derivadas de este documento o su contenido sin el consentimiento por escrito de WABCO. Los derechos de propiedad intelectual de WABCO permanecen en todo momento en poder de WABCO. Los derechos de propiedad intelectual de WABCO también se aplican a cualquier patente emitida o registro de diseño.

Wo z pomocą niniejszego z tej z opisów wyżej dokumentu, są dostępne informacje techniczne i naukowe oraz o kreatywnej wartości, które są własnością firmy WABCO. Odbiorcy tego dokumentu zobowiązują się nie ujawniać, nie publikować, nie przekazywać osobom trzecim ani nie udostępniać w inny sposób bez zgody firmy WABCO. Odbiorcy tego dokumentu zobowiązują się również nie kopiować, nie powielać, nie modyfikować, nie tłumaczyć ani nie tworzyć na jego podstawie dzieł pochodnych. Prawa własności intelectualnej firmy WABCO zawsze pozostają w posiadaniu firmy WABCO. Prawa własności intelectualnej firmy WABCO dotyczą również każdej opublikowanej patentu lub wzoru.

General Specification: ISO 8015, JED-334-1, Size ISO 14405 LP			Copyright 2019		
Further Technical Data:			Date	Signature	
Doc. Code:	Sheet:	To	2023-12-25	Drawn Yang	TWIN CYLINDER COMPRESSOR
General Tolerances JED-261			2023-12-26	Checked Baldvrishnan	

Class (1)	Range of nominal dimensions in mm: ≥ 0 ≤ 50	≥ 50 ≤ 180	≥ 180 ≤ 400	> 400	
Fine	±0.5	±1	±1.5	±2	
Medium X	±1	±2	±3	±4	±3°
Coarse	±2	±3.5	±5	±6.5	

Tapped Holes acc. -

(1) Tolerance Class Applied Crossmarked

Mass	Scale	Material No.	Date of first issue: 2018-02-26
22.775 kg	1:1	912 563 004 0	

Size	CAD System	EDWNo.	Revision	Techn. Resp.	Doc.Code	Language	Sheet	Replacement for
A 0	CREO	513512	2x	G 5010	005	EN	1/1	-

100mm