BORE DIAMETER	Ø80 mm
STROKE	46 mm
DISPLACEMENT	230 cm3
AXIAL PLAY	0.25±0.20 mm
MAXIMUM SPEED	3000 r/min
MAXIMUM SPEED (SHORT DURATION)	3900 r/min
NORMAL WORKING PRESSURE	8 bar
MAXIMUM PRESSURE AT DISCHARGE PORT (TEMPORARILY <= 4 sec)	12.5 bar
PAINT COLOUR	BLACK

0	AIR INLET PORT
2	AIR DELIVERY PORT
4	CONTROL PORT
9.1	COOLANT INLET PORT
9.2	COOLANT DELIVERY PORT
8.1	OIL INLET
8.2	OIL DRAIN

OPEN PORTS ARE FITTED WITH CLOSURE PLUGS FOR STORAGE AND TRANSIT PURPOSES.
EXPOSED MACHINED CAST IRON / STEEL SURFACE ARE PROTECTED WIT RUST PREVENTION OIL.

(1) QR CODE/2D MATRIX IS MARKED AS PER STD "D-MED-002"

XVIII	ALUMINIUM ALLOY	NO TREATMENT
XVII	STEEL	NO TREATMENT
XVI	CAST IRON	PLATED
XV	STEEL	ZINC IRON PLATED
XIV	CAST IRON	NO TREATMENT
XIII	ZINC ALLOY	ANODISED
XII	PLASTIC	NO TREATMENT
XI	RUBBER	NO TREATMENT
X	STAINLESS STEEL	NO TREATMENT
IX	BRASS	NO TREATMENT
VIII	ZINC ALLOY	CHROMATED
VII	ALUMINIUM ALLOY	ANODISED
VI	ALUMINIUM ALLOY	CHROMATED
V	CAST IRON	PAINTED
IV	STEEL	POWDER COATED
III	STEEL	PAINTED
II	STEEL	PHOSPHATED
I	STEEL	ZINC PLATED
PART CODE	MATERIAL	SURFACE PROTECTION

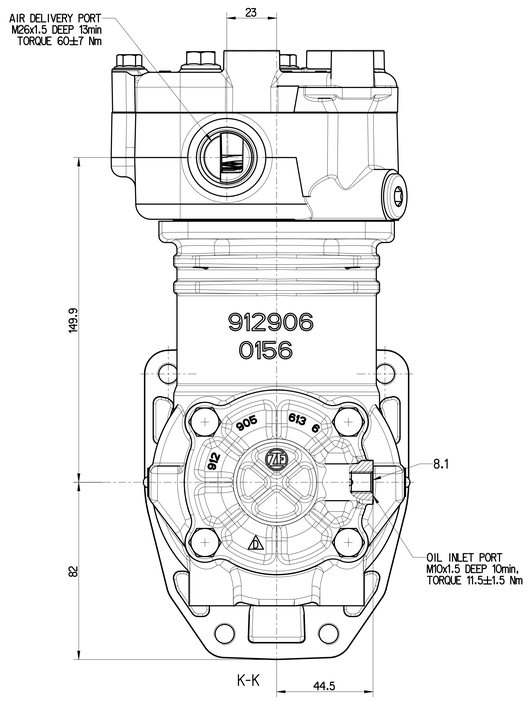

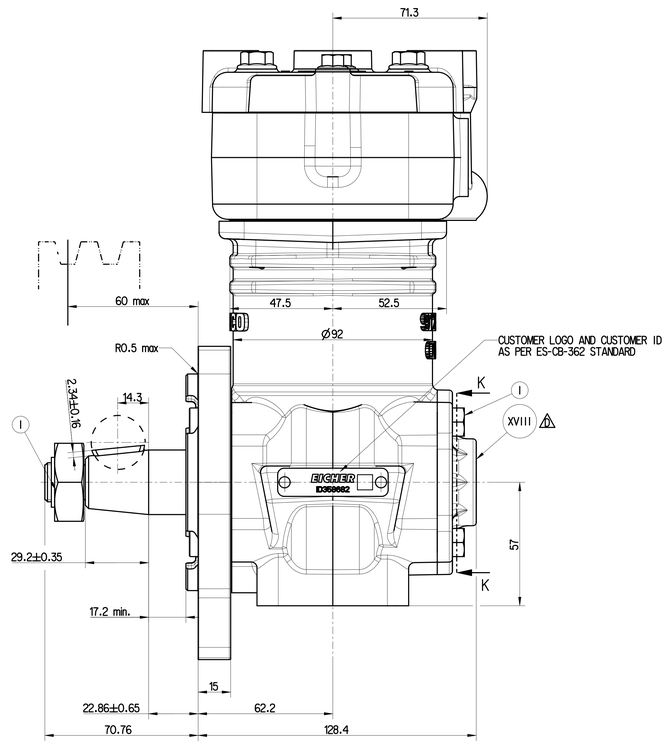

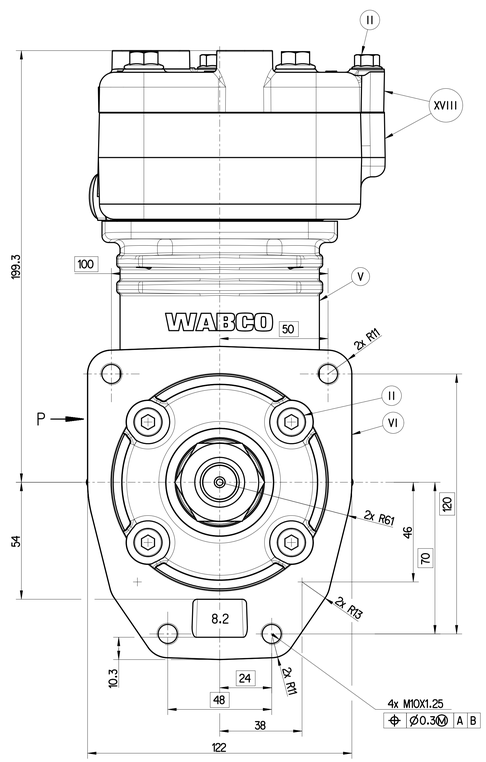

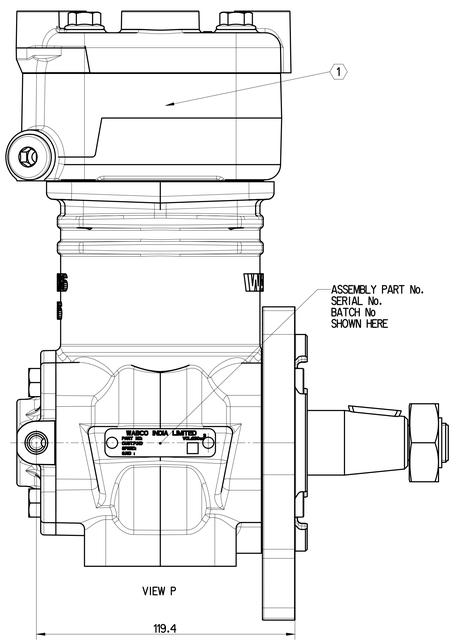

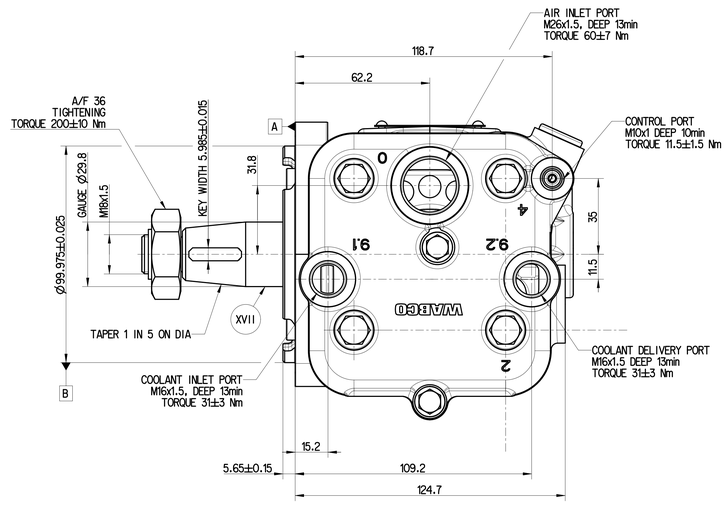

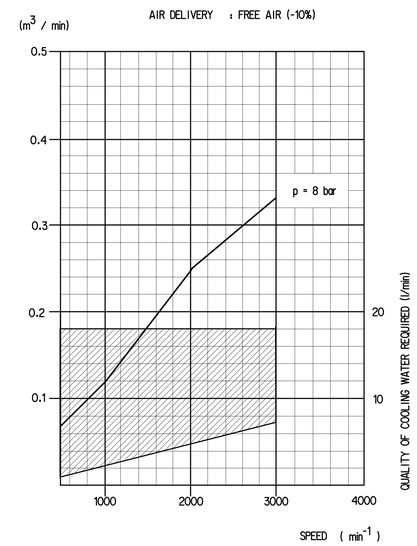

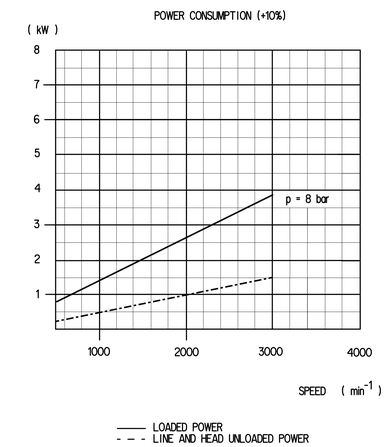

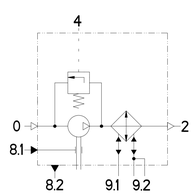

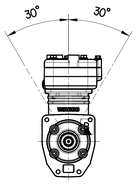

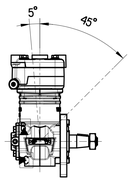

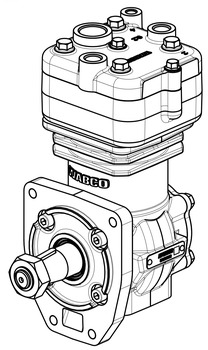

1:2

General Specifications ISO 8015, JED-334-1, Size ISO 14405 LP									Copyright ZF*		
Further Technical Data: 912970055O_____035.doc									Date	Signature	
Doc. Code: 035				Sheet 1 To 10					Drawn 2025-02-04 GOPAL		SINGLE CYLINDER COMPRESSOR
General Tolerances JED-261									Checked 2025-02-06 Sureshkumar		
		Range of nominal dimensions in mm							Dimensions in mm		
Class	11	≤ 50	> 50 ≤ 180	> 180 ≤ 400	> 400				Mass	Scale	Material No. / Date of first issue: 2019-02-28
Fine		±0.5	±1	±1.5	±2				7.395 kg	1:1 (1:2)	912 970 055 0
Medium	X	±1	±2	±3	±4	±3°			Size A 0	CAD System CREO	Doc.Code 005 / Language EN / Sheet 1/1
Coarse		±2	±3.5	±5	±6.5				ECN-No. 513498	Revision 4 D	Techn. Resp. 5000 / Replacement for -
Tapped Holes acc.											
11: Tolerance Class Applied Crossmarked											

100mm

Este Documento es propiedad de la empresa, no se permite su reproducción ni su copia por cualquier medio, ni entregarlo a terceros sin la previa autorización escrita. Su incumplimiento obliga a indemnizar los daños que por perjuicio, lucro cesante, daño emergente, gastos administrativos y judiciales, ocasione a la empresa. Este documento es propiedad de la empresa, no se permite su reproducción ni su copia por cualquier medio, ni entregarlo a terceros sin la previa autorización escrita. Su incumplimiento obliga a indemnizar los daños que por perjuicio, lucro cesante, daño emergente, gastos administrativos y judiciales, ocasione a la empresa.

Non è permesso consegnare a terzi o copiare questo documento, né utilizzarlo o comunicarlo a soggetti diversi da quelli autorizzati. Il mancato rispetto di quanto sopra comporta il pagamento di danni, anche consequenziali, spese amministrative e giudiziarie, che dovessero essere sostenute dalla società. Questo documento è proprietà della società, non è permesso copiare o trasmettere questo documento a terzi senza il loro consenso. Il mancato rispetto di quanto sopra comporta il pagamento di danni, anche consequenziali, spese amministrative e giudiziarie, che dovessero essere sostenute dalla società.

Ce document est la propriété de la société, il est interdit de le copier ou de le communiquer à des tiers sans l'autorisation écrite. Le non-respect de ces règles constitue un délit, passible de poursuites, et oblige à réparer les préjudices causés (perte de profits, coût de remplacement, frais administratifs et judiciaires, etc.). Ce document est la propriété de la société, il est interdit de le copier ou de le communiquer à des tiers sans l'autorisation écrite. Le non-respect de ces règles constitue un délit, passible de poursuites, et oblige à réparer les préjudices causés (perte de profits, coût de remplacement, frais administratifs et judiciaires, etc.).

Este documento es propiedad de la empresa, no se permite su reproducción ni su copia por cualquier medio, ni entregarlo a terceros sin la previa autorización escrita. Su incumplimiento obliga a indemnizar los daños que por perjuicio, lucro cesante, daño emergente, gastos administrativos y judiciales, ocasione a la empresa. Este documento es propiedad de la empresa, no se permite su reproducción ni su copia por cualquier medio, ni entregarlo a terceros sin la previa autorización escrita. Su incumplimiento obliga a indemnizar los daños que por perjuicio, lucro cesante, daño emergente, gastos administrativos y judiciales, ocasione a la empresa.