14 H11 | +0,110 / 0

INSTALL WITH VERTICAL CENTER-LINE OF MOUNTING STUDS
ADMISSIBLE ANGULAR DEFLECTION 30°
BEFESTIGUNGSSCHRAUBEN IN EINBAULAGE SENKRECHT UEBEREINANDERSTEHEND
ZULAESSIGE ABWEICHUNG 30°
FAIRE PASSER L'AXE DES GOUJONS PAR LA VERTICALE
ECART ADMISSIBLE 30°
INSTALLARE CON L'ASSE MEDIANO PASSANTE PER LE VITI PRIGIONERE VERTICALE
DEVIAZIONE AMMISSIBILE 30°

MANUAL RELEASE: COMPRESS SPRING BY TURNING RELEASE BOLT
RELEASE TORQUE 25....45 Nm
TIGHTENING TORQUE 30....36 Nm
LOESEVORRICHTUNG: DURCH DREHEN DER LOESESCHRAUBE DRUCKFEDER SPANNEN
LOESEMOMENT 25....45 Nm
ANZUGSMOMENT 30....36 Nm
DESSERRAGE MANUELLE: COMPRIMER LE RESSORT EN TOURNANT LA VIS DE DESSERRAGE
COUPLE DE DESSERRAGE 25....45 Nm
COUPLE DE SERRAGE 30....36 Nm
RILASCIO MANUALE: COMPRIMERE LA MOLLA AGENDO SULLA VITE RILASCIO
COPPIA DI DISSERRAGGIO 25....45 Nm
COPPIA DI SERRAGGIO 30....36 Nm

POSITIONING OF BREATHER TUBE IN UPPER RANGE MANDATORY
ATMUNGSROHR MUSS BEIM EINBAU IM OBEREN BEREICH ANGEORDNET WERDEN
AU MONTAGE IL EST IMPOSE A DISPOSER LE TUBE RERIFLANT DANS LA ZONE SUPERIEURE
PER IL MONTAGGIO SI DEVE DISPORRE IL TUBO RESPIRATORE NELLA ZONA SUPERIORA

MISALIGNMENT OF PUSH ROD IN ANY DIRECTION
AUSLENKUNG DER DRUCKSTANGE ALLSEITIG
DEBATTEMENT DE LA TIGE EN TOUTES LES DIRECTIONS MAX. 3°
DEVIAZIONE DELL'ASTA DI COMANDO IN TUTTE LE DIREZIONI

WIDTH ACROSS FLATS
SCHLUESSELWEITE 24
SURPLAT
LARGHEZZA DI CHIAVE

TORQUE
ANZUGSMOMENT
COUPLE DE SERRAGE 180^{+30}_{0} Nm
COPPIA DI SERRAGGIO

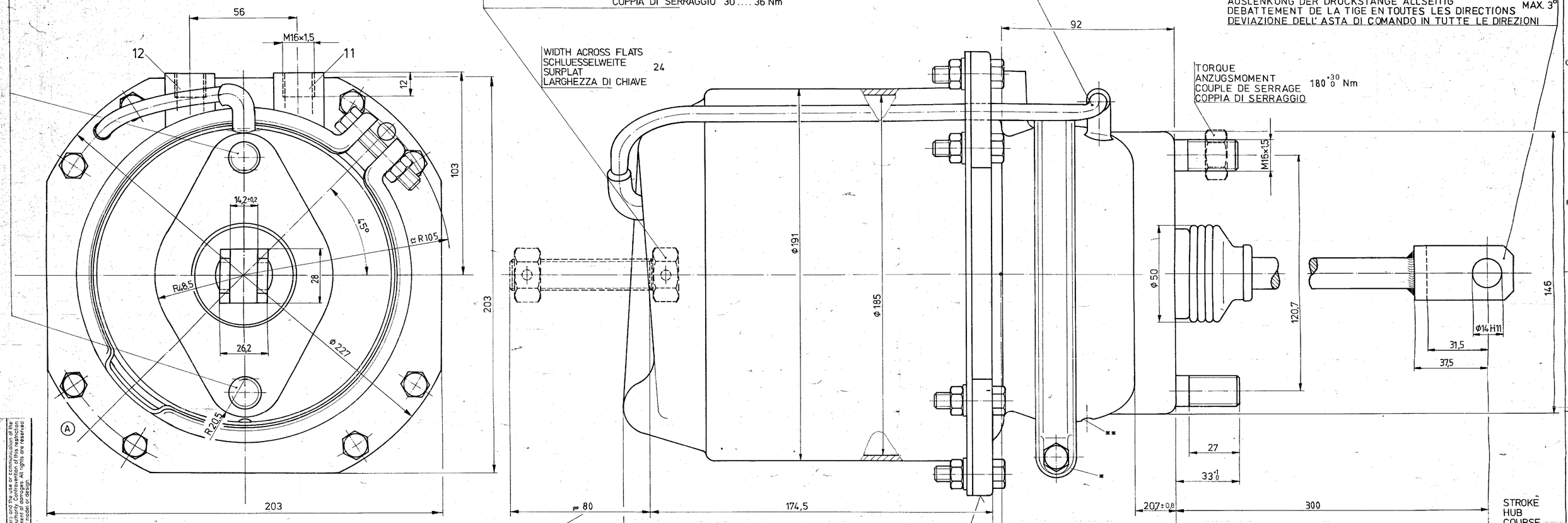

STATE AS SUPPLIED: RELEASED
ANLIEFERUNGSZUSTAND: GELOEST
ETAT DE LIVRAISON: DESSERRE
STATO DI CONSEGNA: RILASCIATO

LETTERING
BESCHRIFTET
INSCRIPTION
ISCRIZIONE
VORSICHT FEDERVORSPANNUNG

THEORETICAL SWIVEL POINT OF THE PUSH ROD
THEOR. SCHWENKPUNKT DER DRUCKSTANGE
CENTRE D'ARTICULATION THEORIQUE DE LA TIGE
CENTRO D'ARTICOLAZIONE TEORETICO DELL'ASTA

BRAKE CHAMBER
MEMBRANZYLINDER
VASE A DIAPHRAGME 57mm
BRAKE CHAMBER

SPRING BRAKE CYLINDER
FEDERSPEICHERZYLINDER
CYLINDRE A RESSORT 57 mm
CILINDRO A MOLLA

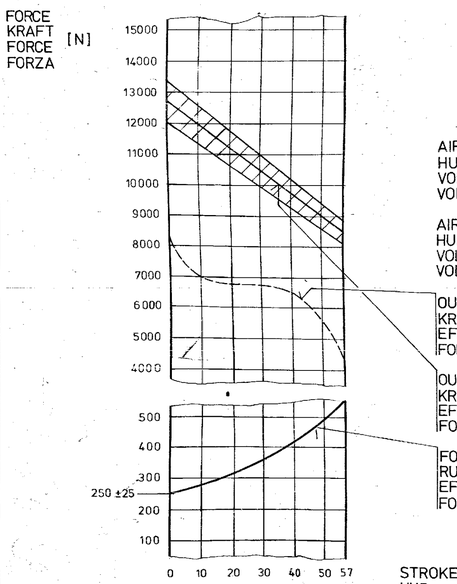

AIR VOLUME OF SERVICE BRAKE PART AT 2/3 OF ITS STROKE
HUBVOLUMEN DES BETRIEBSBREMSTEILES BEI 2/3 HUB
VOLUME D'AIR DU DISPOSITIF DU FREIN DE SERVICE A 2/3 DE LA COURSE ca. $0{,}7\times10^3$ cm³
VOLUME D'ARIA DELLA SEZIONE DI FRENO DI SERVIZIO A 2/3 DELLA CORSA

AIR VOLUME OF SPRING BRAKE PART
HUBVOLUMEN DES FEDERSPEICHERS ca. $1{,}8\times10^3$ cm³
VOLUME D'AIR DU DISPOSITIF RESSORT
VOLUME D'ARIA DELLA SEZIONE A MOLLA

OUTPUT FORCE OF SERVICE BRAKE PART AT
KRAFTABGABE DES BETRIEBSBREMSTEILES BEI 6 bar
EFFORT DE POUSSEE DU DISPOSITIF DU FREIN DE SERVICE SOUS
FORZA DI SPINTA DELLA SEZIONE DI FRENO DI SERVIZIO PER

OUTPUT FORCE OF SPRING BRAKE PART, RELEASE PRESSURE
KRAFTABGABE DES FEDERSPEICHERS, LOESEDRUCK $P_e = 5{,}1\pm0{,}3$ bar
EFFORT DE POUSSEE DU DISPOSITIF RESSORT, PRESSION DE DESSERRAGE
FORZA DI SPINTA DELLA SEZIONE A MOLLA, PRESSIONE DI RILASCIO

FORCE OF RETURN SPRING OF SERVICE BRAKE PART
RUECKSTELLFEDERKRAFT DES BETRIEBSBREMSTEILES
EFFORT DU RESSORT DE RAPPEL DU DISPOSITIF DU FREIN DE SERVICE
FORZA DELLA MOLLA DI RITORNO DELLA SEZIONE DI FRENO DI SERVIZIO

PORT
ANSCHLUSS 11 SERVICE BRAKING SYSTEM, WORKING PRESSURE
ORIFICE BETRIEBSBREMSANLAGE, BETRIEBSDRUCK
ORIFIZIO DISPOSITIF DE FREINAGE DE SERVICE, PRESSION D'UTISILATION MAX. p_0 8bar
DISPOSITIVO DI FRENATURA DI SERVIZIO, PRESSIONE DI ESERCIZIO

PORT
ANSCHLUSS 12 SPRING BRAKE CYLINDER, WORKING PRESSURE
ORIFICE FEDERSPEICHERZYLINDER, BETRIEBSDRUCK
ORIFIZIO CYLINDRE A RESSORT, PRESSION D'UTISILATION MAX. p_0 8bar
CILINDRO A MOLLA, PRESSIONE DI ESERCIZIO

THERMAL RANGE OF APPLICATION
THERMISCHER ANWENDUNGSBEREICH
GAMME D'APPLICATION THERMIQUE -40°C....+80°C
CAMPO DI APPLICAZIONE TERMICA

MEDIUM AIR
MEDIUM LUFT
FLUIDE AIR
FLUIDO ARIA

*OUT OF PLANE
VERSETZT GEZEICHNET
AU DEHORS DU PLAN DE PROJECTION
AL DI FUORI DEL PIANO DI PROIEZIONE

**BREATHER BORE
ATMUNGSBOHRUNG
TROU RENIFLANT ⌀6
FORO RESPIRATORE

GENERAL TOLERANCES

CLASS		RANGE OF NOMINAL DIMENSIONS (± mm) ≤50	>50 ≤180	>180 ≤400	>400	∢ (± °)	FORCE, POWER, PRESSURE ETC. (± %)
I		0,5	1	1,5	2	3	5
II	X	1	2	3	4		10
III		2	3,5	5	6,5		20

*) CHECK OFF WHERE APPLICABLE

	DATE	SIGNATURE
DRAWN	79-02-22	P. Ristić
CHECKED	79.02.22	Mylius
STANDARDIZATION	79.02.22	

WABCO WESTINGHOUSE

TRISTOP BRAKE ACTUATOR
CYLINDRE TRISTOP
CILINDRO TRISTOP
TRISTOPZYLINDER 20/30 (AL).

MASS	SCALE
10 kg	1:1

IDENTIFICATION CODE: 925 320 500 0

SHEET 1/1

SIZE	CODE FOR FUNCTION	CODE FOR SHAPE	CODE FOR DOCUMENT
A1	140		605

REPLACEMENT FOR: 2966 [illegible] 1x (A) 83-09-13

CHANGE NO.	LETT.	DATE

100 mm

Tutte comunicazioni o riproduzione di questo documento, nè utilizzarne il contenuto o rendertlo noto a terzi: sono autorizzazione esplicita. Ogni inizzazione costituirà un evidente obbligo di risarcimento dei danni subiti E diritti rispetto di tutti i diritti derivanti dal brevetto o dal modello di design.
Non è permesso consegnare a terzi questo documento, né utilizzarne il contenuto o renderlo comunque noto a terzi: senza autorizzazione esplicita. Ogni inizzazione costituirà un evidente obbligo di risarcimento dei danni subiti. Tutti i diritti derivanti dal brevetto o dal modello di design.
Copying of this document, and giving it to others and the use or communication of the contents thereof, are forbidden without express authority. Offenders are liable to the payment of damages. All rights in the event of the grant of a patent or the registration of an utility model or design.
Toute communication ou reproduction de ce document, toute exploitation ou communication de son contenu sont interdites, sauf autorisation expresse. Tout manquement à cette règle constitue un délit. Tous droits de propriété industrielle réservés.
Weitergabe sowie Vervielfältigung dieser Unterlage, Verwertung und mitteilung ihres Inhalts nicht gestattet, soweit nicht ausdrücklich zugestanden. Zuwiderhandlungen verpflichten zu Schadensersatz. Alle Rechte für den Fall der Patenterteilung oder GebrauchsmusterEintragung vorbehalten.