SURFACE PROTECT./OBERFL. SCHUTZ	
I	JED-252
II	PA11 w sw
III	Al
IV	JED-240-3
V	JED-240-3
VI	JED-45M
VII	JED-256-1

14H11 $^{+0.11}_{0}$

CONTROL PRESSURE
DICHTPRUEFDRUCK.....MAX. p_e 10 bar
PRESSION D'ESSAI
PRESSIONE DI PROVA

NOMINAL DIAMETER
NENNWEITE..... MIN.Ø 8,5 mm
DIAMETRE NOMINAL
DIAMETRO NOMINALE

OUTPUT FORCE OF SERVICE BRAKE PART AT
KRAFTABGABE DES BETRIEBSBREMSTEILES BEI..... 6,0 bar
EFFORT DE POUSSE DU DISPOSITIF DU FREIN DE SERVICE SOUS
FORCA DI SPINTA DELLA SEZIONE DI FRENO DI SERVIZIO PER

PORT ANSCHLUSS 11 ORIFICE ORIFIZIO
SERVICE BRAKING SYSTEM, WORKING PRESSURE
BETRIEBSBREMSANLAGE, BETRIEBSDRUCK ..... MAX. p_e=10 bar
DISPOSITIF DE FREINAGE DE SERVICE, PRESSION D'UTISILATION
DISPOSITIVO DI FRENATUR DI SERVIZIO, PRESSIONE DI ESERCIZIO

PORT ANSCHLUSS 12 ORFICE ORIFIZIO
SPRING BRAKE CYLINDER, WORKING PRESSURE
FEDERSPEICHERZYLINDER, BETRIEBSDRUCK ..... MAX. p_e 8 bar
CYLINDRE A RESSORT, PRESSION D'UTISILATION
CILINDRO A MOLLA, PRESSIONE DI ESERCIZIO

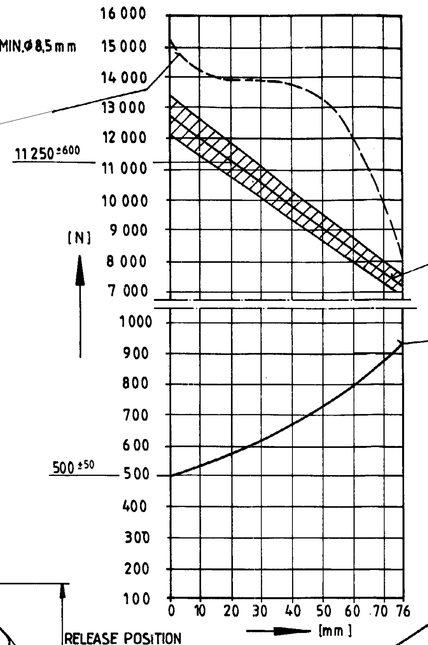

AIR VOLUME OF SERVICE BRAKE PART AT 2/3 OF ITS STROKE
HUB VOLUMEN DES BETRIEBSBREMSTEILES BEI 2/3 HUB ..... ca 1,57×10³cm³
VOLUME D'AIR DU DISPOSITIF DU FREIN DE SERVICE A 2/3 DE LA COURSE
VOLUME D'ARIA DELLA SEZIONE DI FRENO DI SERVIZIO A 2/3 DELLA CORSA

AIR VOLUME OF SPRING BRAKE PART
HUBVOLUMEN DES FEDERSPEICHERS ..... ca 2,1×10³cm³
VOLUME D'AIR DU DISPOSITIF RESSORT
VOLUME D'ARIA DELLA SEZIONE A MOLLA

OUTPUT FORCE OF SPRING BRAKE PART. RELEASE PRESSURE
KRAFTABGABE DES FEDERSPEICHERS, LOESEDRUCK ..... p_e=5,1$^{+0,3}$ bar
EFFORT DE POUSSEE DU DISPOSITIF RESSORT, PRESSION DE DESSERRAGE
FORZA DI SPINTA DELA SEZIONE A MOLLA, RESSIONE DI RILASCIO

FORCE OF RETURN SPRING OF SERVICE BRAKE PART
RUECKSTELLFEDERKRAFT DES BETRIEBSBREMSTEILES
EFFORT DU RESSORT DE RAPPEL DU DISPOSITIF DU FREIN DE SERVICE
FORZA DELLA MOLLA DI RITORNO DELLA SEZIONE DI FRENO DI SERVIZIO

POSITIONING OF BREATHER TUBE IN UPPER RANGE MANDATORY
ATMUNGSROHR MUSS BEIM EINBAU IM OBEREN BEREICH ANGEORDNET WERDEN
AU MONTAGE IL EST IMPOSE A DISPOSER LE TUBE RERIFLANT DANS LA ZONE SUPERIEURE
PER IL MONTAGGIO SI DEVE DISPORRE IL TUBO RESPIRATORE NELLA ZONA SUPERIORA

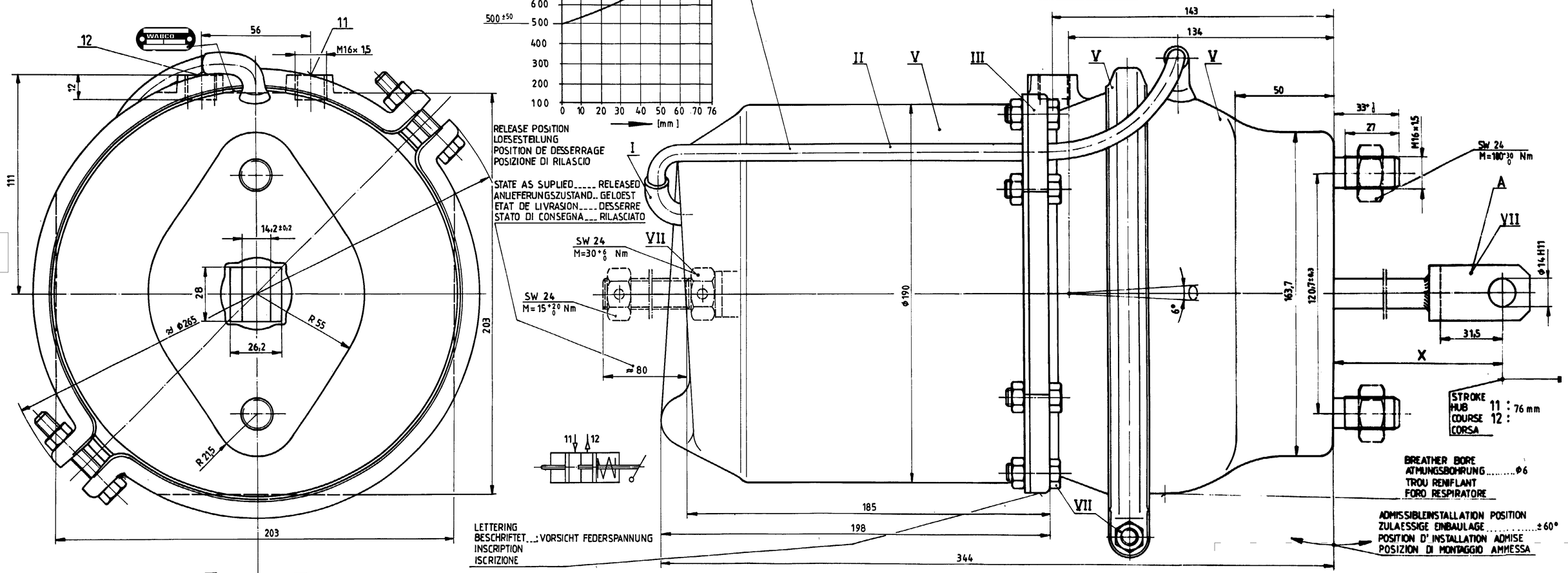

THERMAL RANGE OF APPLICATION :
THERMISCHER ANWENDUNGSBEREICH : -40 °C...+80 °C
GAMME D'APPLICATION THERMIQUE :
CAMPO DI APPLICAZIONE TERMICA :

TOUTE COMMUNICATION OU REPRODUCTION DE CE DOCUMENT, TOUTE EXPLOITATION OU COMMUNICATION DE SON CONTENU NON E PERMESSO CONSEGNARE A TERZI O RIPRODURRE QUESTO DOCUMENTO, NE UTILIZZARNE IL CONTENUTO O RENDERNE PUBBLICO SENZA AUTORIZZAZIONE SCRITTA. TOUS DROITS DE PROPRIETE INTELLECTUELLE TELS QUE COPIE ET MISE EN MEMOIRE, SONT A RESERVER. ALLE RECHTE FUR DIESES DOKUMENT SOWIE FUR DIE MITTEILUNG SEINES INHALTES NICHT WEITERGEBE SOWIE VERVIELFAELTIGUNG DESSELBEN UNTERSAGT, SOWEIT NICHT AUSDRUECKLICH ZUGESTANDEN. ZUWIDERHANDLUNGEN VERPFLICHTEN ZUM SCHADENSERSATZ. ALL RIGHTS ARE RESERVED. CONTRAVENTIONS ENTITLE TO DAMAGES.

925 323 116 0				925 323 136 0		925 323 136 0		50		A	
						925 323 116 0		85		A	
WABCO	CUSTOMERS Nº KUNDEN Nr. Nº CLIENT	X	Y	G	L					VARIANT VARIANTE VARIANTE VARIANTE	MASS GEWICHT MASSE MASSA
IDENTIFICATION	Nº CLIENTE	DIMENSIONS									

GENERAL SPECIFICATION: JED-334					
FURTHER TECHNICAL DATA:					
DOC. CODE:		SHEET: TO			
GENERAL TOLERANCES					
CLASS 1)	RANGE OF NOMINAL DIMENSIONS (± mm) ≤50	>50 ≤180	>180 ≤400	>400	
FINE	0,5	1,0	1,5	2,0	
MEDIUM X	1,0	2,0	3,0	4,0	± 3°
COARSE	2,0	3,5	5,0	6,5	
TAPPED HOLES ACC. ISO 4039 / JED-152					
1) TOLERANCE CLASS APPLIED CROSSMARKED					

DCN-NO.	REV.	DATE
078804	1x C	01-03-02

100mm

CADAM-DRAWING COPYRIGHT	DATE	SIGNATURE
DRAWN	88-02-04	Hartmann
CHECKED	88-02-23	Müller
STANDARDIZATION	88-02-24	Schmidt

WABCO

TRISTOP® -CYLINDER 36/30
TRISTOP® -ZYLINDER 76Hub
CYLINDRE-TRISTOP®
CILINDRO-TRISTOP®

MASS	SCALE	PRODUCT IDENTIFICATION NO.	DOC. CODE	SHEET
KG	1:1	925 323 119 0	653	1/1
SIZE	I.R.I.			
A 1	185			

SHAPE CODE | REPLACEMENT FOR

EXPERT CODE 7 4 8

PRODUCT TYPE

1000/016/3/04.93

653/653