SURFACE PROTECT./OBERFL. SCHUTZ	
I	JED 240
II	JED-256
III	JED-371
IV	Al,JED-269
V	GUMMI o.KUNSTSTOFF

MEDIUM : AIR
MEDIUM : LUFT
FLUIDE : AIR
FLUIDO : ARIA

THERMAL RANGE OF APPLICATION :
THERMISCHER ANWENDUNGSBEREICH : -40 °C...+80 °C
GAMME D'APPLICATION THERMIQUE :
CAMPO DI APPLICAZIONE TERMICA :

NOMINAL DIAMETER :
NENNWEITE : MIN ø8.5mm
DIAMETRE NOMINAL :
DIAMETRO NOMINALE:

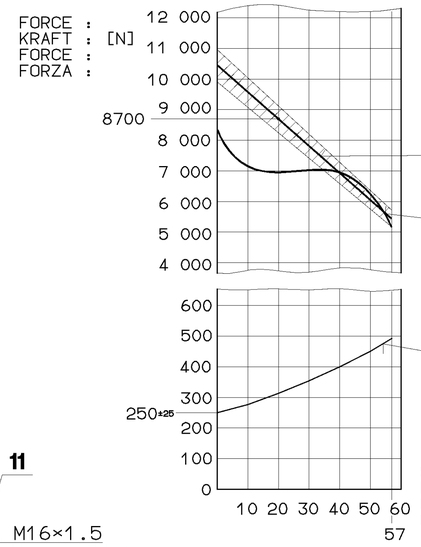

AIR VOLUME OF SERVICE BRAKE PART AT 2/3 OF ITS STROKE :
HUBVOLUMEN DES BETRIEBSBREMSTEILES BEI 2/3 HUB :
VOLUME D'AIR DU DISPOSITIF DU FREIN DE SERVICE A 2/3 DE LA COURSE :
VOLUME D'ARIA DELLA SEZIONE DI FRENO DI SERVIZIO A 2/3 DELLA CORSA : ~ $0.6 \times 10^3 cm^3$

AIR VOLUME OF SPRING BRAKE PART :
HUBVOLUMEN DES FEDERSPEICHERS :
VOLUME D'AIR DU DISPOSITIF RESSORT :
VOLUME D'ARIA DELLA SEZIONE A MOLLA : ~ $1.4 \times 10^3 cm^3$

OUTPUT FORCE OF SPRING BRAKE PART, RELEASE PRESSURE :
KRAFTABGABE DES FEDERSPEICHERS, LOESEDRUCK :
EFFORT DE POUSSEE DU DISPOSITIF RESSORT, PRESSION DE DESSERRAGE :
FORZA DI SPINTA DELLA SEZIONE A MOLLA, PRESSIONE DI RILASCIO : pe $5.1^{+0.3}$ bar

OUTPUT FORCE OF SERVICE BRAKE PART AT :
KRAFTABGABE DES BETRIEBSBREMSTEILES BEI :
EFFORT DE POUSSEE DU DISPOSITIF DU FREIN DE SERVICE SOUS :
FORZA DI SOINTA DELLA SEZIONE DI FRENO DI SERVIZIO PER : 6.8 bar

FORCE OF RETURN SPRING OF SERVICE BRAKE PART
RUECKSTELLFEDERKRAFT DES BETRIEBSBREMSTEILES
EFFORT DU RESSORT DE RAPPEL DU DISPOSITIF DU FREIN DE SERVICE
FORZA DELLA MOLLA DI RITORNO DELLA SEZIONE DI FRENO DI SERVIZIO

14 H11 $^{+0.110}_{0}$

* OUT OF PLANE
VERSETZT GEZEICHNET
AU DEHORS DU PLAN DE PROJECTION
AL DI FUORI DEL PIANO DI PROIEZIONE

** 1 BREATHER BORE :
1 ATMUNGSBOHRUNG : ø6
1 TROU RENIFLANT :
1 FORO RESPIRATORE :

SW= WIDTH ACROSS FLATS
SCHLUESSELWEITE
SURPLATS
LARGHEZZA IN CHIAVE

POSITIONING OF BREATHER TUBE IN UPPER RANGE MANDATORY
ATMUNGSROHR MUSS BEIM EINBAU IM OBEREN BEREICH ANGEORDNET WERDEN
AU MONTAGE IL EST IMPOSE A DISPOSER LE TUBE RERIFLANT DANS LA ZONE SUPERIEURE
PER IL MONTAGGIO SI DEVE DISPORRE IL TUBO RESPIRATORE NELLA ZONA SUPERIORA

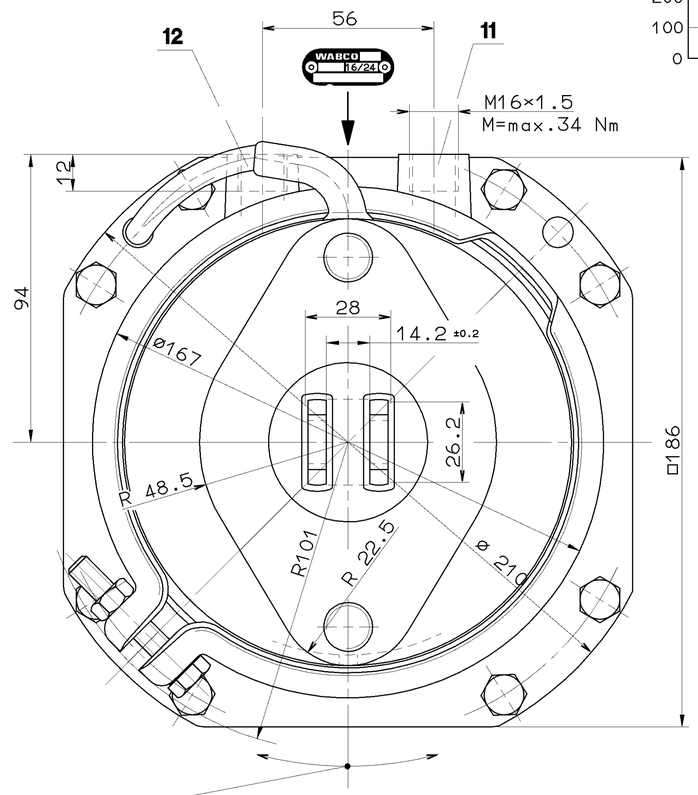

ADMISSIBLE INSTALLATION POSITION
ZULAESSIGE EINBAULAGE ±30°
POSITION D'INSTALLATION ADMISE
POSIZIONE DI MONTAGGIO AMMESSA

RELEASE POSITION
LOESESTELLUNG
POSITION DE DESSERRAGE
POSIZIONE DI RILASCIO

STATE AS SUPPLIED
ANLIEFERUNGSZUSTAND
ETAT DE LIVRAISON
STATO DI CONSEGNA

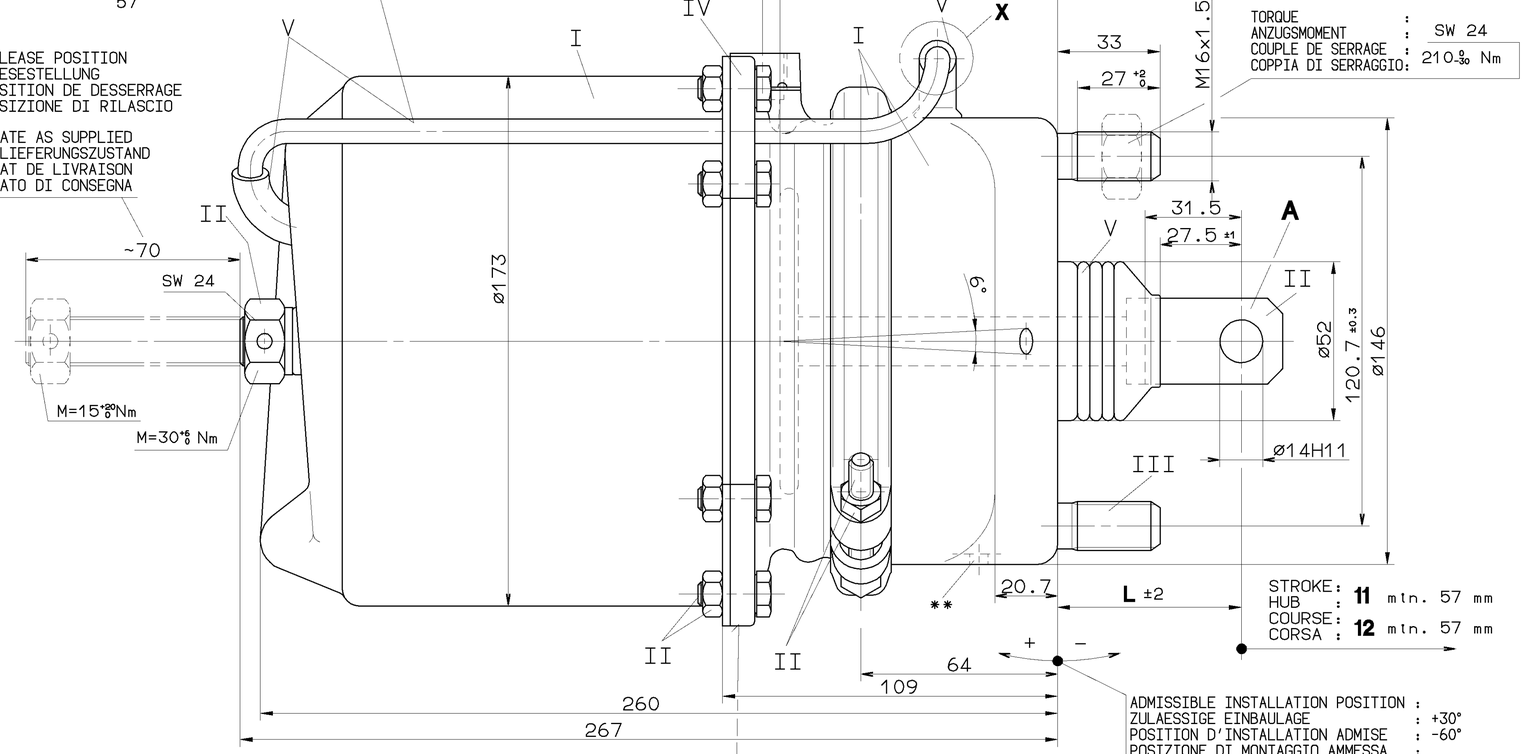

TORQUE :
ANZUGSMOMENT : SW 24
COUPLE DE SERRAGE :
COPPIA DI SERRAGGIO: 210 +0 -30 Nm

STROKE :
HUB : **11** min. 57 mm
COURSE :
CORSA : **12** min. 57 mm

ADMISSIBLE INSTALLATION POSITION :
ZULAESSIGE EINBAULAGE : +30°
POSITION D'INSTALLATION ADMISE : -60°
POSIZIONE DI MONTAGGIO AMMESSA :

LETTERING :ATTENTION SPRING LOAD
BESCHRIFTET :VORSICHT FEDERVORSPANNUNG
INSCRITION :ATTENTION RESSORT COMPRIME
ISCRIZIONE :ATTENZIONE MOLLA COMPRESSA

PORT	:	SERVICE BRAKING SYSTEM, WORKING PRESSURE	:	(TEMPORARILY :
ANSCHLUSS	:	BETRIEBSBREMSANLAGE, BETRIEBSDRUCK	: Pe max.=10 bar	(KURZZEITIG : Pe max.=12 bar)
ORIFICE	: **11**	DISPOSITIF DE FREINAGE DE SERVICE, PRESSION D'UTILISATION	:	(DE COURTE DUREE :
ORIFIZIO	:	DISPOSITIVO DI FRENATURA DI SERVIZIO, PRESSIONE DI ESERCIZIO	:	(BREVE TEMPO SOLO:
PORT	:	SPRING BRAKE CYLINDER, WORKING PRESSURE	:	(TEMPORARILY :
ANSCHLUSS	:	FEDERSPEICHERZYLINDER, BETRIEBSDRUCK	: Pe max.= 8 bar	(KURZZEITIG : Pe max.=8.5 bar)
ORIFICE	: **12**	CYLINDRE A RESSORT, PRESSION D'UTILISATION	:	(DE COURTE DUREE :
ORIFIZIO	:	CILINDRO A MOLLA, PRESSIONE DI ESERCIZIO	:	(BREVE TEMPO SOLO:

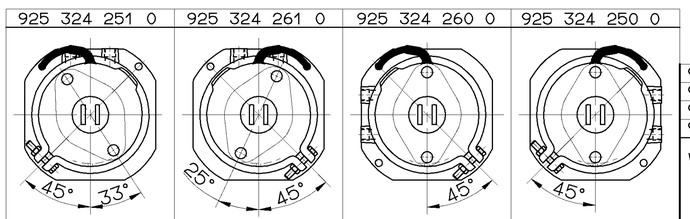

925 324 261 0		30					B
925 324 251 0		30					B
925 324 260 0		60				8.1	A
925 324 250 0		60				8.1	A
WABCO	CUSTOMER'S NO. KUNDEN-NR. No. CLIENT No. CLIENTE	L				MASS GEWICHT MASSE MASSA (KG)	YOKE GABELKOPF CHAPE FORCELLA
IDENTIFICATION		DIMENSIONS					

GENERAL SPECIFICATION: JED-334					
FURTHER TECHNICAL DATA:					
DOC. CODE:	SHEET: TO				
GENERAL TOLERANCES					
CLASS 1)	RANGE OF NOMINAL DIMENSIONS (± mm) ≤50	>50 ≤180	>180 ≤400	>400	
FINE	0,5	1,0	1,5	2,0	
MEDIUM X	1,0	2,0	3,0	4,0	± 3°
COARSE	2,0	3,5	5,0	6,5	
TAPPED HOLES ACC. ISO 4039 / JED-152					
1) TOLERANCE CLASS APPLIED CROSSMARKED					

DCN-NO.	REV.	DATE
062301	3× A	96-11-21

100mm

CADAM-DRAWING COPYRIGHT		WABCO
DATE	SIGNATURE	
DRAWN: 95-06-10	Mueller	TRISTOP BRAKE ACTUATOR TRISTOP-ZYLINDER CYLINDRE TRISTOP CILINDRO TRISTOP 16/24 St
CHECKED: 95-06-10	Rischer	
STANDARDIZATION: 95-06-10		
MASS / KG	SCALE 1:1	PRODUCT IDENTIFICATION NO. 925 324 259 0
SIZE A 1	T.R.I. 140	DOC. CODE 653 / SHEET 1/1
		SHAPE CODE / REPLACEMENT FOR

EXPERT CODE 7 2 2

PRODUCT TYPE

1329/016/3/04.93

6000/003

TUTTI COMMUNICAZIONI DI RIPRODUZIONE DI QUESTO DOCUMENTO, TUTTE DIVULGATIONI DU COMMUNICATION DE SON CONTENUTO O RISULTANTI DI QUESTO DOCUMENTO SONO RISERVATI. NON È PERMESSO CONSEGNARE A TERZI O DIFFONDERE QUESTO DOCUMENTO, NE UTILIZZARE IL CONTENUTO O RISULTANTI DI QUESTO DOCUMENTO A TERZI, SALVO PREVISTO DA UN CONTRATTO SCRITTO. IN CASO DI CONCESSIONE DI UN DIRITTO D'USO DI UTILITÀ O DI DISEGNO O DI MODELLO DI UTILITÀ, IL DOCUMENTO DA RICHIEDERE DEVE ESSERE ESPRESSAMENTE DESIGNATO COME TALE.
ALL RIGHTS RESERVED, INCLUDING THE RIGHTS OF DISTRIBUTION, REPRODUCTION AND TRANSMISSION TO THIRD PARTIES OF THIS DOCUMENT AND GIVING IT TO OTHERS AND THE USE OR COMMUNICATION OF THE CONTENTS THEREOF, SUBJECT TO WRITTEN AUTHORIZATION. THIS DOCUMENT IS NOT TO BE DELIVERED TO THIRD PARTIES OR REPRODUCED, NOR MAY ITS CONTENTS BE MADE KNOWN TO THIRD PARTIES WITHOUT WRITTEN AUTHORIZATION. IN THE EVENT OF THE GRANTING OF A UTILITY MODEL OR DESIGN, THIS DOCUMENT IS THE SUBJECT OF COPYRIGHT.
GEWERBLICHSCHUTZ-EINTRAGUNG VORBEHALTEN. ALLE RECHTE, AUCH DER PATENT- UND WARENZEICHENERTEILUNG, VOR BEHALTEN.