SURFACE PROTECTION	
I	JED-256-5
II	JED-240-0
III	JED-259-1
IV	PLASTIC/RUBBER
V	JED-256-1

MEDIUM : AIR
MEDIUM : LUFT
FLUIDE : AIR
FLUIDO : ARIA

NOMINAL DIAMETER FOR INLET PORTS :
NENNWEITE : MIN Ø11.5
DIAMETRE NOMINAL :
DIAMETRO NOMINALE :

THERMAL RANGE OF APPLICATION :
THERMISCHER ANWENDUMGSBEREICH : -40°C.....+80°C
BAMME D'APPLICATION TERMIQUE :
CAMPO DI APPLICAZIONE TERMICA :

AIR VOLUME OF SERVICE BRAKE PART :
HUBVOLUMEN DES BETRIEBSBREMSTEILES : 754 cm^3
VOLUME D' AIR DU DISPOSITIF DU FREIN DE SERVICE :
VOLUME D' ARIA DELLA SEZIONE A MOLLA :

11 STROKE :
HUB : 57mm min
COURSE :
CORSA :
12 STROKE :
HUB : 57mm min
COURSE :
CORSA :

** DEFLECTION : AT STROKE
AUSLENKUNG : 4° max BEI HUB 0 mm
DEFLEXION : A COURSE
EEVIAZION : A CORSA

WIDTH ACROSS FLATS
SW = SCHLUESSELWEITE
SURPLATS
LAGHEZZA IN CHIAVE

TORQUE :
ANZUGSMOMENT : 34 Nm max.
COUPLE DE SERRAGE :
COPPIA DI SERRAGGIE :

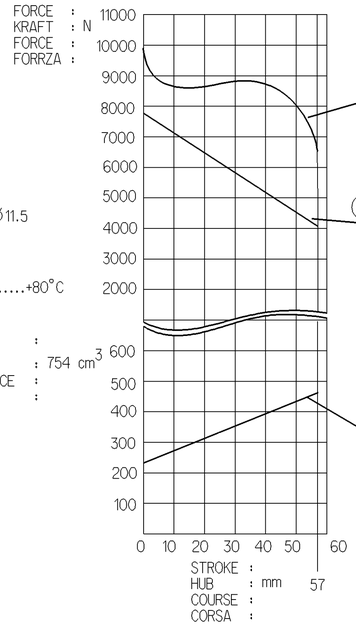

OUTPUT FORCE OF SERVICE BRAKE PART AT :
KRAFTABGABE DES BETRIEBSBREMSTEILES BEI : 8.5 bar
EFFORT DE POUSSEE DU DISPOSITIF DU FREIN DE SERVICE SOUS :
FORZA DI SONITA DELLA SEZIONE DI FREND DI SERVIZIO PER :

(D) OUTPUT FORCE OF SPRING BRAKE PART, RELEASE PRESSURE :
KRAFTABGABE DES FEDERSPEICHERS, LOESEDRUCK : 5.1±0.3 bar
EFFORT DE POUSSEE DU DISPOSITIF RESSORT, PRESSION DE DESSERRAGE : at 10mm stoke
FORZA DI SPINTA DELLA SEZIONE A MOLLA, PRESSIONE DI RILASCIO :

FORCE OF RETURN SPRING OF SERVICE BRAKE PART
RUECKSTELLFEDERLRAFT DES BETRIEBSBREMSTEILES
EFFORT DU RESSORT DE RAPPELL DU DISPOSITIF DU FREIN DE SERVICE
FORZA DELLA MOLLA DI RITORNO DELLA SEZIONE DI FRENO DI SERVIZIO

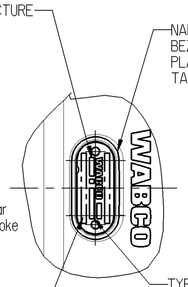

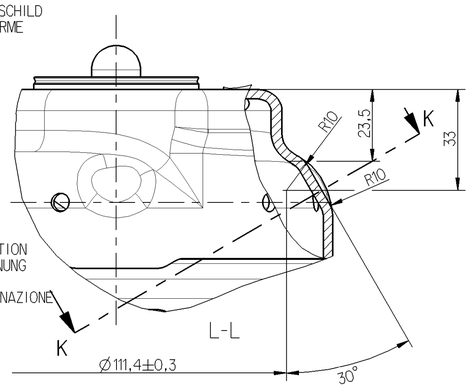

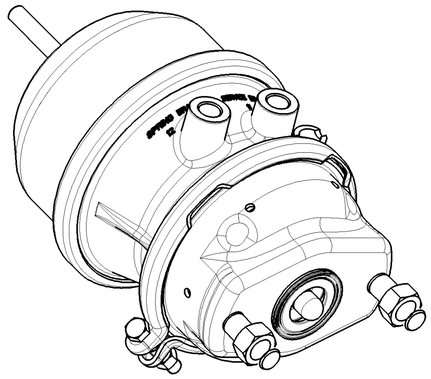

FIXTURE OF RELEASE BOLT TORQUE :
LOSESCHRAUBENHALTER ANZUGSMOMENT :22.5±2.5Nm.
SUPPORT DE LA VIS DE DESSERRAGE COUPLE DE SERRAGE :
SUPPORTO DI VITE DE RILASCIO COPPIA DI SERRAGGIE:

CONDITION AS SUPPLIED : RELEASED
ANLIEFERUNGSZUSTAND : GELOEST
ETAT DE LIVRAISON : DESSERRE
STATO DI FORNITURA : RILASCIATO

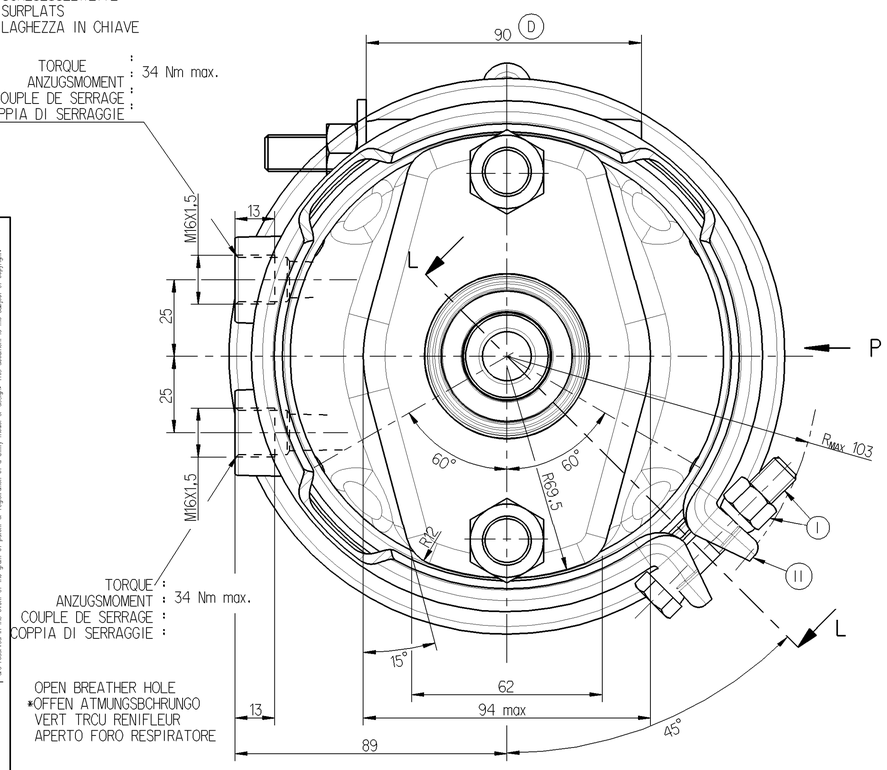

OPEN BREATHER HOLE
*OFFEN ATMUNGSBOHRUNGO
VERT TRCU RENIFLEUR
APERTO FORO RESPIRATORE

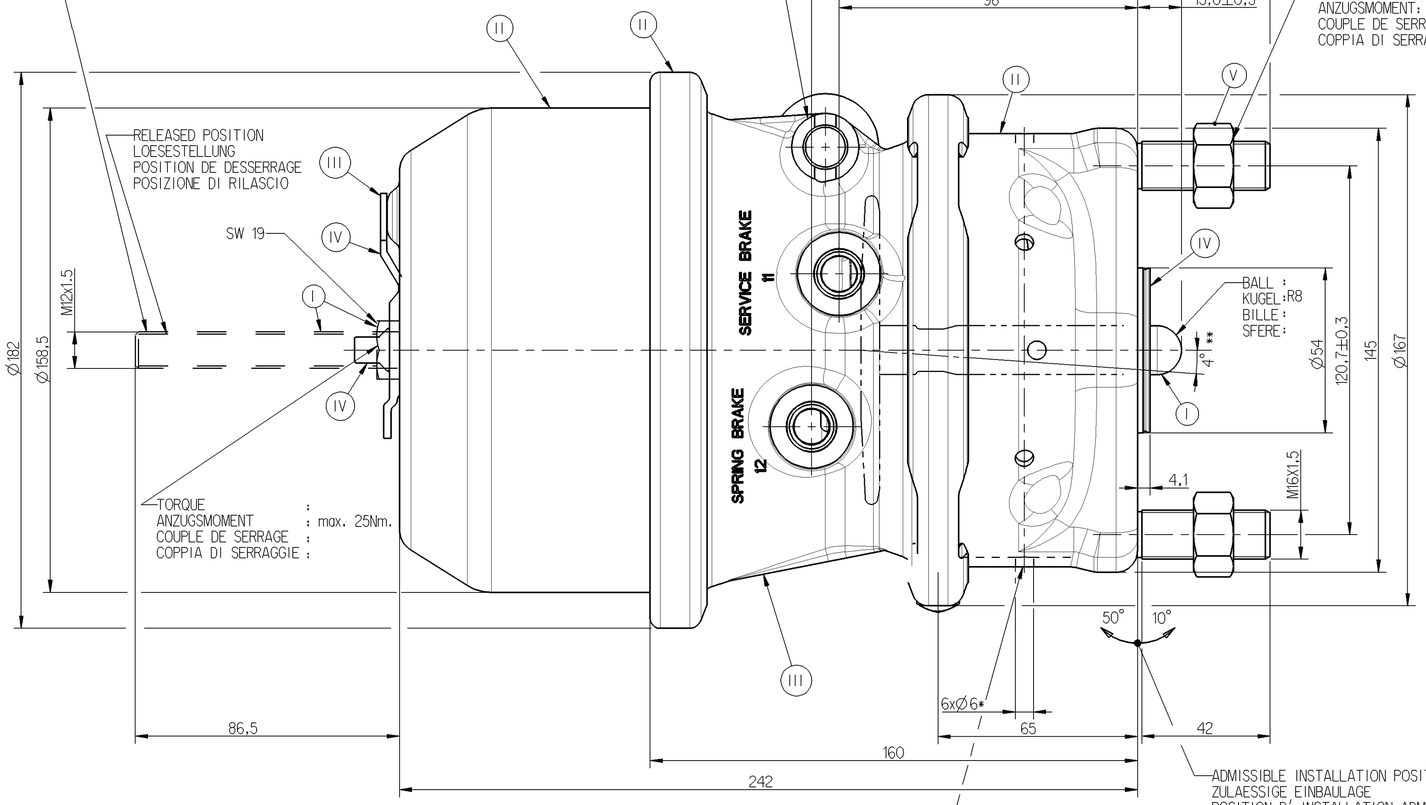

ADMISSIBLE INSTALLATION POSITION
ZULAESSIGE EINBAULAGE
POSITION D' INSTALLATION ADMISE
POSIZIONE DI MONTAGGIO AMMESSA

TO BE INSTALLED WITH THE BREATHER HOLE OPEN AT BOTTOM MOST POSITION
IM EINBAUZUSTAND UNTERE A ATMUNGSBOHRUNG OFFEN
A MONTER AVEC LE RENIFLARD INFERIEUR OUVERT
INSTALLAZIONE CON IL FORO DI SFIATOINFERIORE APERTO

AIR VOLUME OF SERVICE BRAKE PART AT 2/3 STROKE :
HUBVOLUMEN DESBETRIEBSBREMSTEILES BEI 2/3 HUB : 510 cm^3
VOLUME D' AIR DU DISPOSITIF DU FREIN DE SERVICE A 2/3 DE LA COURSE :
VOLUME D' ARIA DELLA SEZIONE A MOLLA :

PORT ANSCHLUSS ORIFICE ORIFIZIO	11	SERVICE BRAKING SYSTEM, WORKING PRESSURE BETRIEBSBREMSANLAGE, BETRIEBSDRUCK DISPOSITIF DE FREINAGE DE SERVICE, PRESSION D'UTILISATION DISPOSITIVO DI FRENATURA DI SERVIZIO, PRESSIONE DI ESERCIZO	Pmax 10.5bar	(TEMPORARILY (KURZZEITIG (DE COURTE DUREE (BREVE TEMPO SOLO	Pmax 13 bar
PORT ANSCHLUSS ORIFICE ORIFIZIO	12	SPRING BRAKE CYLINDER WORKING PRESSURE BETRIEBSBREMSANLAGE, BETRIEBSDRUCK CYLINDRE A RESSORT, PRESSION, D'UTILISION CILINDRO A MOLLA, PRESSIONE DI ESERCIZIO	Pmax 8.5 bar	(TEMPORARILY (KURZZEITIG (DE COURTE DUREE (BREVE TEMPO SOLO	Pmax 10 bar

NOTE:
MALE THREADS TO BE PROTECTED TO AVOID TRANSIT DAMAGE.

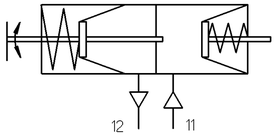

CIRCUIT DIAGRAM

General Specification: JED-334-0					
Further Technical Data: 925 384 000 0					
Doc. Code: 035			Sheet: 1 To 7		
General Tolerances JED-261					
Range of Nominal Dimensions (± mm)					
Class 1)	≤ 50	> 50 ≤ 180	> 180 ≤ 400	> 400	∢
Fine	0.5	1.0	1.5	2.0	±3°
Medium	1.0	2.0	3.0	4.0	
Coarse	2.0	3.5	5.0	6.5	
Tapped Holes acc. JED-152					
1) Tolerance Class Applied Crossmarked					

Copyright WABCO®

Date	Signature
Drawn 2011-10-06	Agarwal
Checked 2011-10-11	K-Ponnusamy
Expert	K P NAGARAJAN

WABCO

DESIGNATION:21
DOPPELMEMBRAN-TRISTOP
TRISTOP A DOUBLE DIAPHRAGME
TRISTOP A DOPPIA DIAFRAMMA

Mass	Scale	Material No.	Date of first issue: 2008-03-14
6.9 KG	1:1	925 384 001 0	Doc.Code 005 / Language en/de fr/it / Sheet 1/1
Size A 1	CAD System Pro/E	ECN-No. 156705 / Revision 2 D / Techn. Resp. 5421	Replacement for -

100mm

Tutte Comunicazioni o riproduzioni di questo documento, nonché utilizzazione e comunicazione di suo contenuto sono interdette, salvo autorizzazione esplicita. Tutti i diritti, compresi quelli di brevetto, registrazione di modello o di disegno, sono riservati.
Toute Communication ou reproduction de ce document, toute exploitation ou communication de son contenu sont interdites, sauf autorisation expresse. Tous manquement à cette règle constituent un abus, ouvrent à l'opposé son auteur au versement de dommages et peuvent donner lieu à un dépôt de brevet, de modèle de fabrique ou de dessin. Tous droits réservés.
Weitergabe sowie Vervielfältigung dieser Unterlage, Verwertung und Mitteilung ihres Inhalts nicht gestattet, soweit nicht ausdrücklich zugestanden. Zuwiderhandlungen verpflichten zum Ersatz des entstandenen Schadens. Alle Rechte für den Fall der Patenterteilung oder Gebrauchsmuster-Eintragung vorbehalten.
Non è permesso consegnare o fare o riprodurre questo documento, né utilizzare il contenuto o renderlo comunque noto a terzi senza autorizzazione esplicita. Ogni violazione costituisce un abuso, è suscettibile di essere perseguita a termini di legge e può dare luogo a brevetto, registrazione di modello o di disegno. Tutti i diritti sono riservati.
Copying of this document and giving it to others and the use or communication of the contents thereof, are forbidden without express authority. Contravention of this restriction will constitute an evident abuse and result in a liability to the payment of damages. All rights are reserved in the event of the grant of patent or registration of a utility model or design.