SURFACE PROTECT./OBERFL. SCHUTZ	
I	JED-240-3
II	JED-256-1
III	JED-371
IV	Al; JED-259
V	GUMMI / KUNSTSTOFF
VI	MS

NOMINAL DIAMETER :
NENNWEITE : MIN Ø8.5mm
DIAMETRE NOMINAL :
DIAMETRO NOMINALE:

MEDIUM : AIR
MEDIUM : LUFT
FLUIDE : AIR
FLUIDO : ARIA

THERMAL RANGE OF APPLICATION :
THERMISCHER ANWENDUNGSBEREICH : -40 °C...+80 °C
GAMME D'APPLICATION THERMIQUE :
CAMPO DI APPLICAZIONE TERMICA :

PORT : SERVICE BRAKING SYSTEM, WORKING PRESSURE :
ANSCHLUSS : BETRIEBSBREMSANLAGE, BETRIEBSDRUCK : MAX.pe 10.2bar
ORIFICE : **11** DISPOSITIF DE FREINAGE DE SERVICE, PRESSION D'UTISILATION :
ORIFIZIO : DISPOSITIVO DI FRENATURA DI SERVIZIO, PRESSIONE DI ESERCIZIO :

PORT : SPRING BRAKE CYLINDER, WORKING PRESSURE :
ANSCHLUSS : FEDERSPEICHERZYLINDER, BETRIEBSDRUCK : MAX.pe 8.5bar
ORIFICE : **12** CYLINDRE A RESSORT, PRESSION D'UTILISATION :
ORIFIZIO : CILINDRO A MOLLA, PRESSIONE DI ESERCIZIO :

(TEMPORARILY :
(KURZZEITIG : Pe max.=13 bar)
(DE COURTE DUREE :
(BREVE TEMPO SOLO:

(TEMPORARILY :
(KURZZEITIG : Pe max.=11 bar)
(DE COURTE DUREE :
(BREVE TEMPO SOLO:

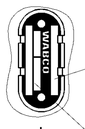

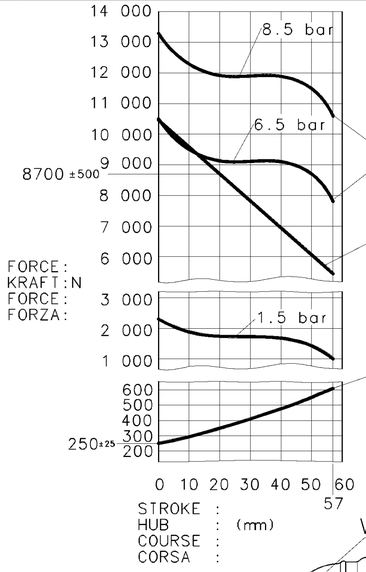

AIR VOLUME OF SERVICE BRAKE PART AT 2/3 OF ITS STROKE
HUBVOLUMEN DES BETRIEBSBREMSTEILES BEI 2/3 HUB
VOLUME D'AIR DU DISPOSITIF DU FREIN DE SERVICE A 2/3 DE LA COURSE
VOLUME D'ARIA DELLA SEZIONE DI FRENO DI SERVIZIO A 2/3 DELLA CORSA : ca.0.7x10³cm³

AIR VOLUME OF SPRING BRAKE PART
HUBVOLUMEN DES FEDERSPEICHERS
VOLUME D'AIR DU DISPOSITIF RESSORT
VOLUME D'ARIA DELLA SEZIONE A MOLLA : ca.1.25x10 ³cm³

OUTPUT FORCE OF SERVICE BRAKE PART AT
KRAFTABGABE DES BETRIEBSBREMSTEILES BEI
EFFORT DE POUSSEE DU DISPOSITIF DU FREIN DE SERVICE SOUS
FORZA DI SOINTA DELLA SEZIONE DI FRENO DI SERVIZIO PER

OUTPUT FORCE OF SPRING BRAKE PART, RELEASE PRESSURE
KRAFTABGABE DES FEDERSPEICHERS, LÖESEDRUCK : pe 5.1±0.3 bar
EFFORT DE POUSSEE DU DISPOSITIF RESSORT, PRESSION DE DESSERRAGE
FORZA DI SPINTA DELLA SEZIONE A MOLLA, PRESSIONE DI RILASCIO

FORCE OF RETURN SPRING OF SERVICE BRAKE PART
RUECKSTELLFEDERKRAFT DES BETRIEBSBREMSTEILES
EFFORT DU RESSORT DE RAPPEL DU DISPOSITIF DU FREIN DE SERVICE
FORZA DELLA MOLLA DI RITORNO DELLA SEZIONE DI FRENO DI SERVIZIO

POSITIONING OF BREATHER TUBE IN UPPER RANGE MANDATORY
ATMUNGSROHR MUSS BEIM EINBAU IM OBEREN BEREICH ANGEORDNET WERDEN
AU MONTAGE IL EST IMPOSE A DISPOSER LE TUBE DE RESPIRATION DANS LA ZONE SUPERIEURE
PER IL MONTAGGIO SI DEVE DISPORRE IL TUBO RESPIRATORE
NELLA ZONA SUPERIORA

14H11 $^{+0.110}_{0}$

*) 1 BREATHER BORE :
1 ATMUNGSBOHRUNG : Ø6
1 TROU DE RESPIRATION :
1 FORO RESPIRATORE :

WIDTH ACROSS FLATS
SW= SCHLUESSELWEITE
SURPLATS
LARGHEZZA IN CHIAVE

**) OUT OF PLANE
VERSETZT GEZEICHNET
AU DEHORS DU PLAN DE PROJECTION
AL DI FUORI DEL PIANO DI PROIEZIONE

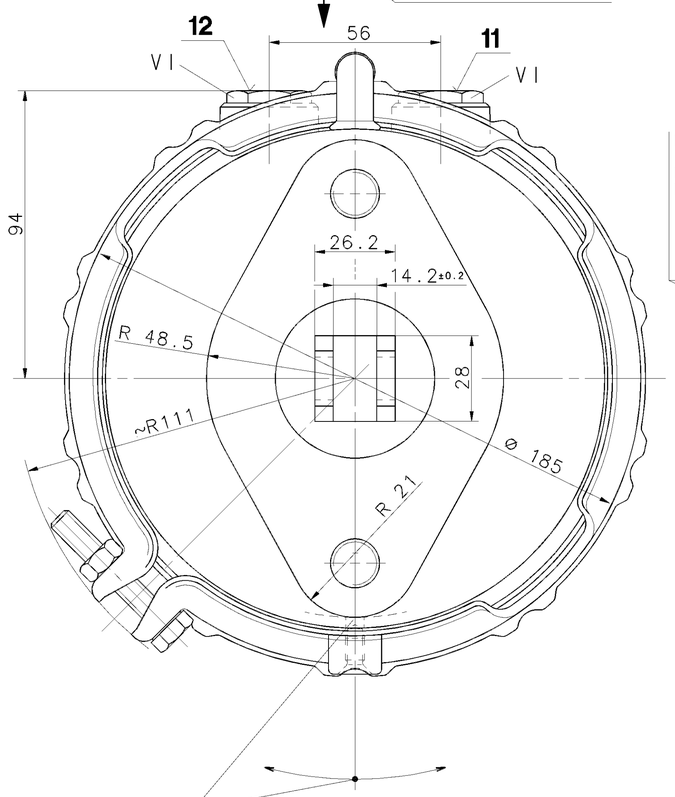

TO BE INSTALLED WITH LOWER BREATHER HOLE
IM EINBAUZUSTAND UNTERE ATMUNGSBOHRUNG Ø6 ±30°
A MONTER AVEC LE RENIFLARD INFERIEUR
INSTALLAZIONE : CON IL FORO DI SFIATO INFERIORE

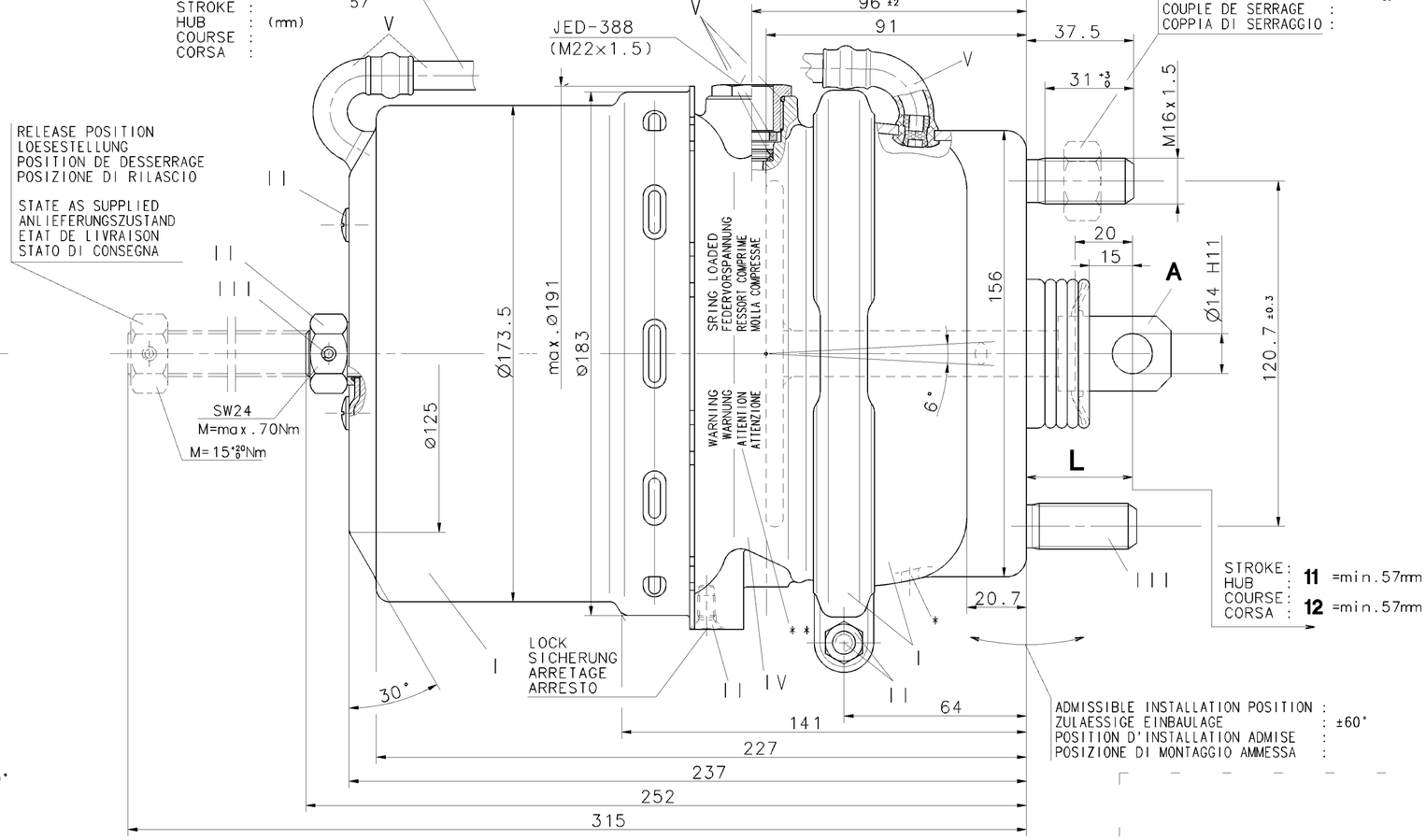

HAUPTANSICHTEN BEZIEHEN SICH NUR AUF DIE ABMESSUNGEN
POSITION DER BAUTEILE SIEHE ABWANDLUNGSDARSTELUNGEN

925 421 126 0	925 421 125 0	925 421 126 0	A 016 420 18 18	li	002	54	B		~ 8.0
925 421 124 0	925 421 123 0	925 421 125 0	A 016 420 17 18	re	002	54	B		~ 8.0
		925 421 124 0	A 016 420 16 18	li	002	37	A		~ 8.0
		925 421 123 0	A 016 420 15 18	re	002	37	A		~ 8.0

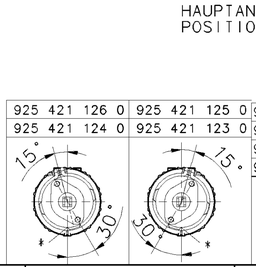

WABCO IDENTIFICATION

CUSTOMER'S NO.
KUNDEN-NR. KZ
No. CLIENT
No. CLIENTE

AUSFUEHRUNG

ZGS

L mm DIMENSIONS

YOKE
GABELKOPF
CHAPE
FORCELLA

WEIGHT
GEWICHT
POIDS
PESO
kg

GENERAL SPECIFICATION:	JED-334	
FURTHER TECHNICAL DATA:		
DOC. CODE:	SHEET:	TO

GENERAL TOLERANCES

CLASS 1)		RANGE OF NOMINAL DIMENSIONS (± mm) ≤50	> 50 ≤180	>180 ≤400	>400	∠
FINE		0,5	1,0	1,5	2,0	
MEDIUM	X	1,0	2,0	3,0	4,0	± 3°
COARSE		2,0	3,5	5,0	6,5	

TAPPED HOLES ACC. ISO 4039 / JED-152

1) TOLERANCE CLASS APPLIED CROSSMARKED

DCN-NO.	REV.	DATE
078859	2x D	01-03-20
074109	9x C	00-02-01
070699	1x B	99-04-07
065482	7x A	97-12-15

100mm

CADAM-DRAWING COPYRIGHT
DATE SIGNATURE
DRAWN: 95-07-14 ERTELT
CHECKED: 95-07-14 RISCHER
STANDARDIZATION:

WABCO

TRISTOP® -CYLINDER 24/24
TRISTOP® -ZYLINDER
CYLINDRE-TRISTOP®
CILINDRO-TRISTOP®

MASS	SCALE	PRODUCT IDENTIFICATION NO.	DOC. CODE	SHEET
KG	1:1	925 421 129 0	653	1/1
SIZE	I.R.I.			
A 1	185			

SHAPE CODE | REPLACEMENT FOR

EXPERT CODE 7 3 8

PRODUCT TYPE 0 0 X

1009/016/3/04.93
653/653

TOUTE COMMUNICATION OU REPRODUCTION DU CE DOCUMENT, TOUTE EXPLOITATION OU COMMUNICATION DE SON CONTENU, NON LE PERMESSO CONSEGNARE A TERZI, O RIPRODURE QUESTO DOCUMENTO, NE UTILIZZARNE IL CONTENUTO O RENDERNE NOTO IL CONTENUTO, SONT INTERDITES. DANS LE CAS DE DELIVRANCE DE BREVET OU D'ENREGISTREMENT DE MODELE DE REPARTITION, TOUS DROITS SE RESERVENT A CE SUJET. ACCEPTATION DE CE DOCUMENT ET DE SON CONTENU SOUMISE AUX CONDITIONS SUIVANTES: SEULE LA DISTRIBUTION DE CE DOCUMENT EST PERMISE, LA MISE A DISPOSITION DE TIERS DE CE DOCUMENT OU DE SON CONTENU EST INTERDITE, SAUF EN CAS DE CONCESSION DE LICENCE DE FABRICATION. LA MODIFICATION DE CE DOCUMENT OU DE SON CONTENU EST INTERDITE. LA MISE EN ŒUVRE DE DONNEES TECHNIQUES DE CE DOCUMENT EST INTERDITE. LA REPRODUCT