SURFACE PROTECT./OBERFL. SCHUTZ	
I	JED 240-3
II	JED-256-1
III	JED-371
IV	Al / JED-259
V	RUBBER/ PLASTIC
VI	MS
VII	JED 240-2 Ⓐ

SW= WIDTH ACROSS FLATS / SCHLUESSELWEITE / SURPLATS / LARGHEZZA IN CHIAVE

MEDIUM : AIR
MEDIUM : LUFT
FLUIDE : AIR
FLUIDO : ARIA

NOMINAL DIAMETER :
NENNWEITE : MIN ø8.5mm
DIAMETRE NOMINAL :
DIAMETRO NOMINALE:

THERMAL RANGE OF APPLICATION :
THERMISCHER ANWENDUNGSBEREICH : -40°C...+80°C
GAMME D'APPLICATION THERMIQUE :
CAMPO DI APPLICAZIONE TERMICA :

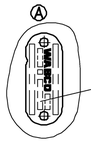

TYPE DESIGNATION
TYPENBEZEICHNUNG
TYPE
TIPO DI DESIGNAZIONE

FORCE :
KRAFT : [N]
FORCE :
FORZA :

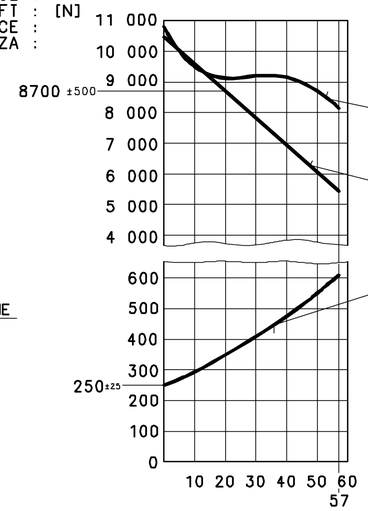

AIR VOLUME OF SERVICE BRAKE PART AT 2/3 OF ITS STROKE
HUBVOLUMEN DES BETRIEBSBREMSTEILES BEI 2/3 HUB
VOLUME D'AIR DU DISPOSITIF DU FREIN DE SERVICE A 2/3 DE LA COURSE
VOLUME D'ARIA DELLA SEZIONE DI FRENO DI SERVIZIO A 2/3 DELLA CORSA : ca.0.7x10³cm³

AIR VOLUME OF SPRING BRAKE PART
HUBVOLUMEN DES FEDERSPEICHERS
VOLUME D'AIR DU DISPOSITIF RESSORT
VOLUME D'ARIA DELLA SEZIONE A MOLLA : ca.1.25x10³cm³

OUTPUT FORCE OF SERVICE BRAKE PART AT
KRAFTABGABE DES BETRIEBSBREMSTEILES BEI
EFFORT DE POUSSEE DU DISPOSITIF DU FREIN DE SERVICE SOUS
FORZA DI SOINTA DELLA SEZIONE DI FRENO DI SERVIZIO PER : pe 6.5 bar

OUTPUT FORCE OF SPRING BRAKE PART, RELEASE PRESSURE
KRAFTABGABE DES FEDERSPEICHERS, LOESEDRUCK
EFFORT DE POUSSEE DU DISPOSITIF RESSORT, PRESSION DE DESSERRAGE
FORZA DI SPINTA DELLA SEZIONE A MOLLA, PRESSIONE DI RILASCIO : pe 5.1±0.3 bar

FORCE OF RETURN SPRING OF SERVICE BRAKE PART
RUECKSTELLFEDERKRAFT DES BETRIEBSBREMSTEILES
EFFORT DU RESSORT DE RAPPEL DU DISPOSITIF DU FREIN DE SERVICE
FORZA DELLA MOLLA DI RITORNO DELLA SEZIONE DI FRENO DI SERVIZIO

14 H11 $^{+0.110}_{0}$

*) 1 OPEN BREATHER HOLE / 1 OFFEN ATMUNGSBOHRUNG / 1 OUVERT TROU DE RENIFLANT / 1 APERTO FORO RESPIRATORE : ø6 Ⓐ

**) IN DIESEM BEREICH / IN THIS ZONE / DANS CETTE ZONE / IN QUESTA ZONA : BARCODE LABEL Ⓐ

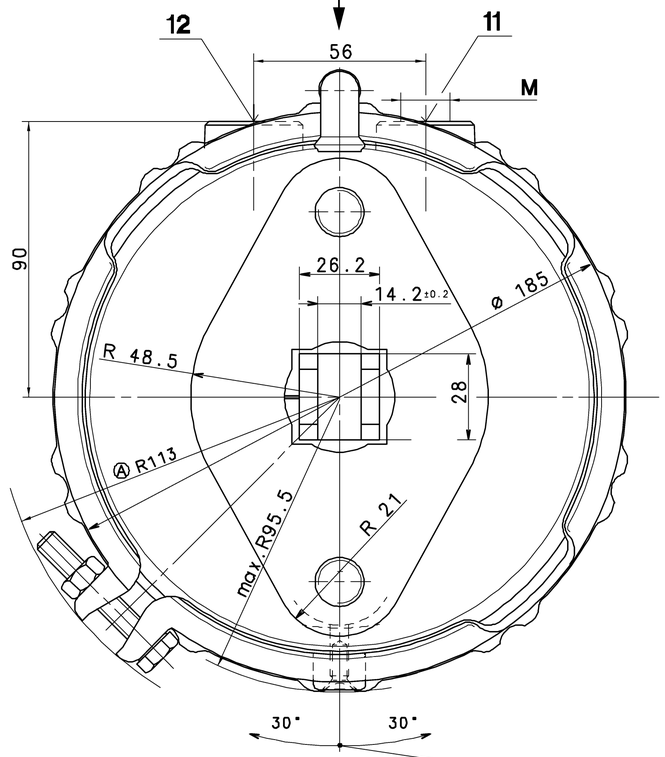

TO BE INSTALLED WITH LOWER BREATHER HOLE OPEN
IM EINBAUZUSTAND UNTERE ATMUNGSBOHRUNG OFFEN
A MONTER AVEC LE RENIFLARD INFERIEUR OUVERT
INSTALLAZIONE CON IL FORO DI SFIATO INFERIORE APERTO Ⓐ

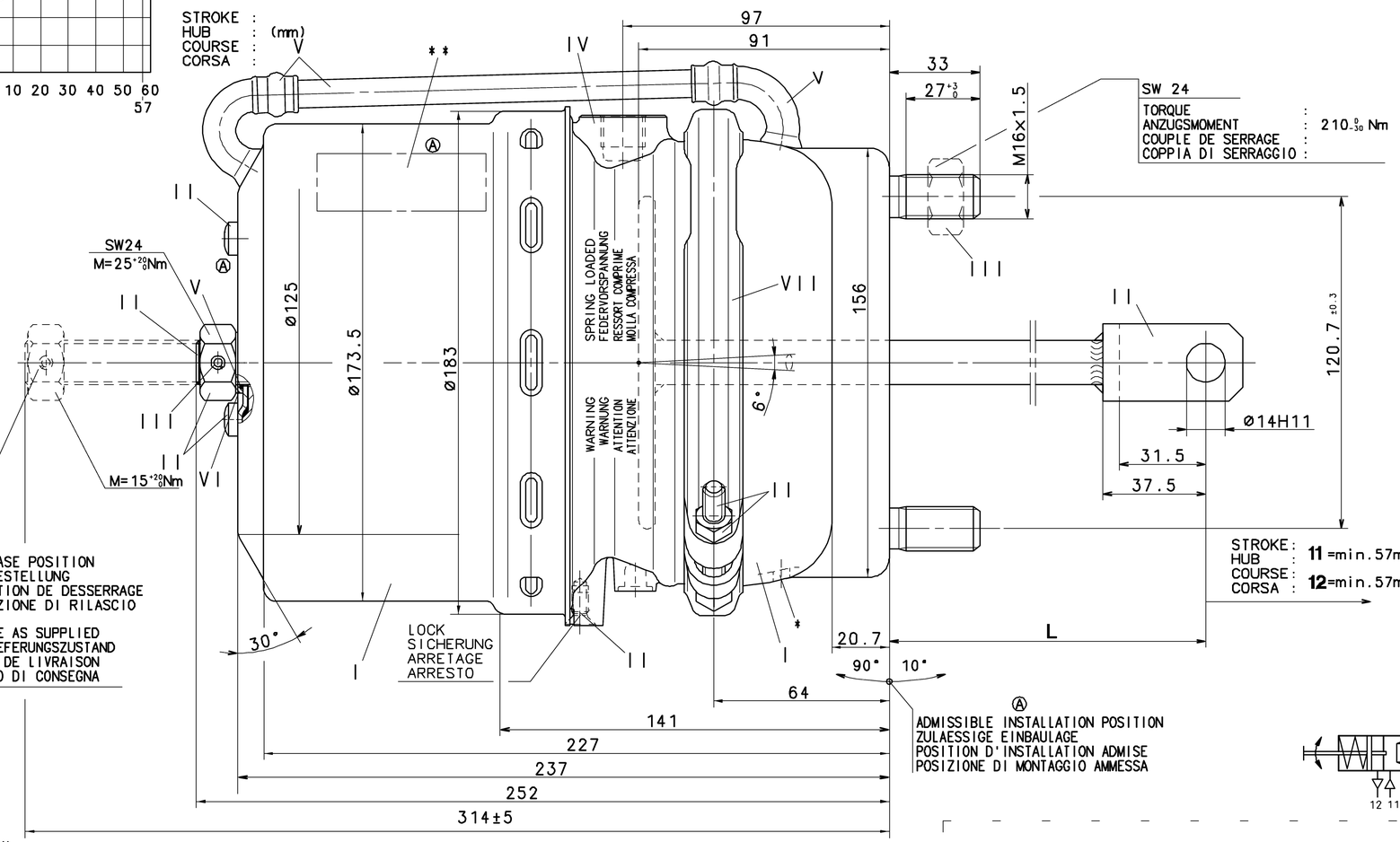

PORT : SERVICE BRAKING SYSTEM, WORKING PRESSURE
ANSCHLUSS : BETRIEBSBREMSANLAGE, BETRIEBSDRUCK : Pe max.=10.2bar (TEMPORARILY / KURZZEITIG : Pe max.=13 bar)
ORIFICE : 11 DISPOSITIF DE FREINAGE DE SERVICE, PRESSION D'UTILISATION (DE COURTE DUREE :
ORIFIZIO : DISPOSITIVO DI FRENATURA DI SERVIZIO, PRESSIONE DI ESERCIZIO (BREVE TEMPO SOLO:

PORT : SPRING BRAKE CYLINDER, WORKING PRESSURE
ANSCHLUSS : FEDERSPEICHERZYLINDER, BETRIEBSDRUCK : Pe max.= 8.5bar (TEMPORARILY / KURZZEITIG : Pe max.=11 bar)
ORIFICE : 12 CYLINDRE A RESSORT, PRESSION D'UTILISATION (DE COURTE DUREE :
ORIFIZIO : CILINDRO A MOLLA, PRESSIONE DI ESERCIZIO (BREVE TEMPO SOLO:

MAIN VIEWS REFER TO DIMENSIONS ONLY
POSITION OF COMPONENTS SEE REPRESENTATION OF VARIATIONS
HAUPTANSICHTEN BEZIEHEN SICH NUR AUF DIE ABMESSUNGEN
POSITION DER BAUTEILE SIEHE ABWANDLUNGSDARSTELLUNGEN

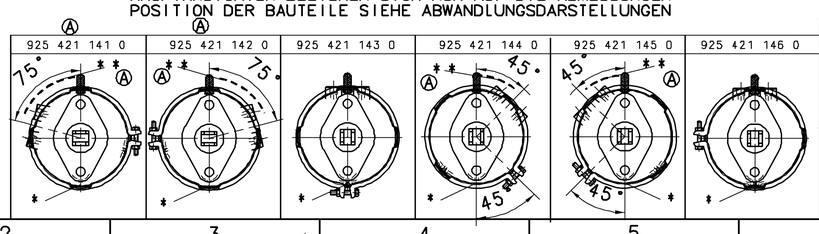

925 421 146 0	1603214	50	M16x1.5 (M_{MAX}=34Nm)	
925 421 145 0	1603212	85	M16x1.5 (M_{MAX}=34Nm)	
925 421 144 0	1603210	85	M16x1.5 (M_{MAX}=34Nm)	
925 421 143 0	1603208	85	M16x1.5 (M_{MAX}=34Nm)	
925 421 142 0	1602681	50	M22x1.5 (JED-388)	
925 421 141 0	1602680	50	M22x1.5 (JED-388)	
WABCO	DAF	L	M	MASS GEWICHT MASSE MASSA
IDENTIFICATION		DIMENSIONS		

GENERAL SPECIFICATION: JED-334
FURTHER TECHNICAL DATA:
DOC. CODE: SHEET: 10

GENERAL TOLERANCES

CLASS 1)	RANGE OF NOMINAL DIMENSIONS (± mm) ≤50	>50 ≤180	>180 ≤400	>400	
FINE	0,5	1,0	1,5	2,0	
MEDIUM	1,0	2,0	3,0	4,0	± 3°
COARSE	2,0	3,5	5,0	6,5	

TAPPED HOLES ACC. ISO 4039 / JED-152
1) TOLERANCE CLASS APPLIED CROSSMARKED

DCN-ND.	REV.	DATE
110352	17xA	06-07-21

100mm

CADAM-DRAWING COPYRIGHT
DATE | SIGNATURE
DRAWN: 02-01-10 Weber
CHECKED: 02-01-10 Unger
STANDARDIZATION:

WABCO

TRISTOP® -CYLINDER 24/24
TRISTOP® -ZYLINDER
CYLINDRE-TRISTOP®
CILINDRO-TRISTOP®

MASS	SCALE	PRODUCT IDENTIFICATION NO.	DOC. CODE	SHEET
8.8 KG	1:1	925 421 149 0	653	1/1
SIZE	T.R.I.		SHAPE CODE	REPLACEMENT FOR
A 1	525 Ⓐ			

EXPERT CODE 8 1 1 Ⓐ PRODUCT TYPE 0 0 ☒

1608/016/3/04.93
653/633

NON È PERMESSO CONSEGNARE A TERZI O RIPRODURRE QUESTO DOCUMENTO, NE UTILIZZARNE IL CONTENUTO O RENDERLO COMUNQUE NOTO A PERSONE ESTRANEE ALL'ESECUZIONE DELL'ORDINE PER CUI È STATO CONSEGNATO. LA RISERVA DEI DIRITTI DERIVANTI DA BREVETTO O REGISTRAZIONE DI MODELLO RESTA IMPLICITA.
DOCUMENTO DI PROPRIETÀ FIAT. TUTTI I DIRITTI RISERVATI.
DOCUMENTO DI PROPRIETÀ IVECO. TUTTI I DIRITTI RISERVATI.
DOCUMENTO DI PROPRIETÀ IVECO-FIAT. TUTTI I DIRITTI RISERVATI.
TOUTE COMMUNICATION OU REPRODUCTION DE CE DOCUMENT, TOUTE EXPLOITATION OU COMMUNICATION DE SON CONTENU NON EXPRESSEMENT AUTORISÉE DOIT ÊTRE SOUMISE À UNE DEMANDE D'ÉCRITURE. LES DROITS DE PROPRIÉTÉ INDUSTRIELLE (BREVET OU DÉPOT DE MODÈLE) RESTENT EXCLUS.
MITEIGNER SIND, VERVIELFÄLTIGUNG DIESER UNTERLAGE, BENUTZUNG UND MITTEILUNG IHRES INHALTS NICHT GESTATTET, SOWEIT NICHT AUSDRÜCKLICH ZugESTANDEN. ZUWIDERHANDLungen SETZEN EINEN ERSATZANSPRUCH. ES BLEIBEN VORBEHALTEN WEITERGehende ANSPRüCHE FÜR DEN FALL DER PATENTERTEILUNG ODER EINTRAGUNG Eines GebRAUCHSMUSTERS.
GEBRAUCHSMUSTER-EINTRAGUNG VORBEHALTEN.
COPYRIGHT OF THIS DOCUMENT, GIVING IT TO OTHERS AND THE USE OF COMMUNICATION OF THE CONTENTS THEREOF ARE FORBIDDEN UNLESS EXPRESSLY AUTHORIZED. OFFENDERS ARE LIABLE TO THE PAYMENT OF DAMAGES. ALL RIGHTS ARE RESERVED IN THE EVENT OF THE GRANT OF PATENT OR REGISTRATION OF A UTILITY MODEL OR DESIGN.
THIS DOCUMENT IS THE SUBJECT OF COPYRIGHT.