| SURFACE PROTECT./OBERFL. SCHUTZ | |
|---|---|
| I | JED-240-3 |
| II | JED-256-1 |
| III | JED-371 |
| IV | AL;JED-259 |
| V | GUMMI / KUNSTSTOFF |
| VI | MS |
| VII | JED-240-2 |

MEDIUM : AIR
MEDIUM : LUFT
FLUIDE : AIR
FLUIDO : ARIA

NOMINAL DIAMETER :
NENNWEITE : MIN Ø8.5mm
DIAMETRE NOMINAL :
DIAMETRO NOMINALE :
(A)

AIR VOLUME OF SERVICE BRAKE PART AT 2/3 OF ITS STROKE :
HUBVOLUMEN DES BETRIEBSBREMSTEILES BEI 2/3 HUB :
VOLUME D'AIR DU DISPOSITIF DU FREIN DE SERVICE A 2/3 DE LA COURSE :
VOLUME D'ARIA DELLA SEZIONE DI FRENO DI SERVIZIO A 2/3 DELLA CORSA : ca.0.8x10³ cm³

AIR VOLUME OF SPRING BRAKE PART :
HUBVOLUMEN DES FEDERSPEICHERS :
VOLUME D'AIR DU DISPOSITIF RESSORT :
VOLUME D'ARIA DELLA SEZIONE A MOLLA : ca.1.7x10³ cm³

THERMAL RANGE OF APPLICATION :
THERMISCHER ANWENDUNGSBEREICH : -40 °C...+80 °C
GAMME D'APPLICATION THERMIQUE :
CAMPO DI APPLICAZIONE TERMICA :

TYPE DESIGNATION
TYPENBEZEICHNUNG
TYPE
TIPO DI DESIGNAZIONE

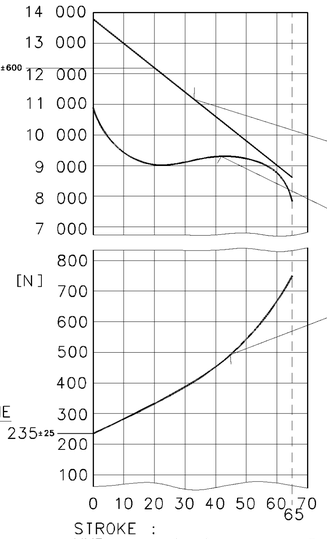


PORT : SERVICE BRAKING SYSTEM, WORKING PRESSURE :
ANSCHLUSS : BERIEBSBREMSANLAGE, BETRIEBSDRUCK : Pe max.=10.2 bar (TEMPORARILY : (KURZZEITIG : Pe max.=13 bar)
ORIFICE : **11** DISPOSITIF DE FREINAGE DE SERVICE, PRESSION D'UTISILATION : (DE COURTE DUREE :
ORIFIZIO : DISPOSITIVO DI FRENATURA DI SERVIZIO, PRESSIONE DI ESERCIZIO : (BREVE TEMPO SOLO:

PORT : SPRING BRAKE CYLINDER, WORKING PRESSURE :
ANSCHLUSS : FEDERSPEICHERZYLINDER, BETRIEBSDRUCK : Pe max.= 8.5 bar (TEMPORARILY : (KURZZEITIG : Pe max.=11 bar)
ORIFICE : **12** CYLINDRE A RESSORT, PRESSION D'UTILISATION : (DE COURTE DUREE :
ORIFIZIO : CILINDRO A MOLLA, PRESSIONE DI ESERCIZIO : (BREVE TEMPO SOLO:

OUTPUT FORCE OF SPRING BRAKE PART, RELEASE PRESSURE :
KRAFTABGABE DES FEDERSPEICHERS, LOESEDRUCK : pe 5.3±0.3 bar
EFFORT DE POUSSEE DU DISPOSITIF RESSORT, PRESSION DE DESSERRAGE :
FORZA DI SPINTA DELLA SEZIONE A MOLLA, PRESSIONE DI RILASCIO :

OUTPUT FORCE OF SERVICE BRAKE PART AT :
KRAFTABGABE DES BETRIEBSBREMSTEILES BEI : 6.5 bar
EFFORT DE POUSSEE DU DISPOSITIF DU FREIN DE SERVICE SOUS :
FORZA DI SOINTA DELLA SEZIONE DI FRENO DI SERVIZIO PER :

FORCE OF RETURN SPRING OF SERVICE BRAKE PART
RUECKSTELLFEDERKRAFT DES BETRIEBSBREMSTEILES
EFFORT DU RESSORT DE RAPPEL DU DISPOSITIF DU FREIN DE SERVICE
FORZA DELLA MOLLA DI RITORNO DELLA SEZIONE DI FRENO DI SERVIZIO

* OUT OF PLANE
VERSETZT GEZEICHNET
AU DEHORS DU PLAN DE PROJECTION
AL DI FUORI DEL PIANO DI PROIEZIONE

** BREATHER BORE :
ATMUNGSBOHRUNG : Ø6
TROU RENIFLANT :
FORO RESPIRATORE :

SW= WIDTH ACROSS FLATS
SCHLUESSELWEITE
SURPLATS
LARGHEZZA IN CHIAVE

POSITIONING OF BREATHER TUBE IN UPPER RANGE MANDATORY
ATMUNGSROHR MUSS BEIM EINBAU IM OBEREN BEREICH ANGEORDNET WERDEN
AU MONTAGE POSITIONNER LE TUBE DE RESPIRATION DANS LA ZONE SUPERIEURE
PER IL MONTAGGIO SI DEVE DISPORRE IL TUBO RESPIRATORE NELLA ZONA SUPERIORA

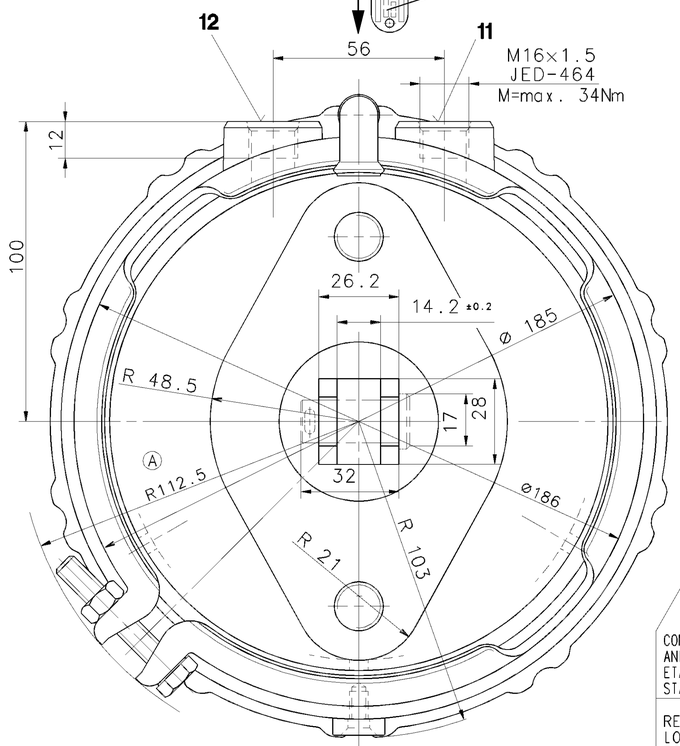


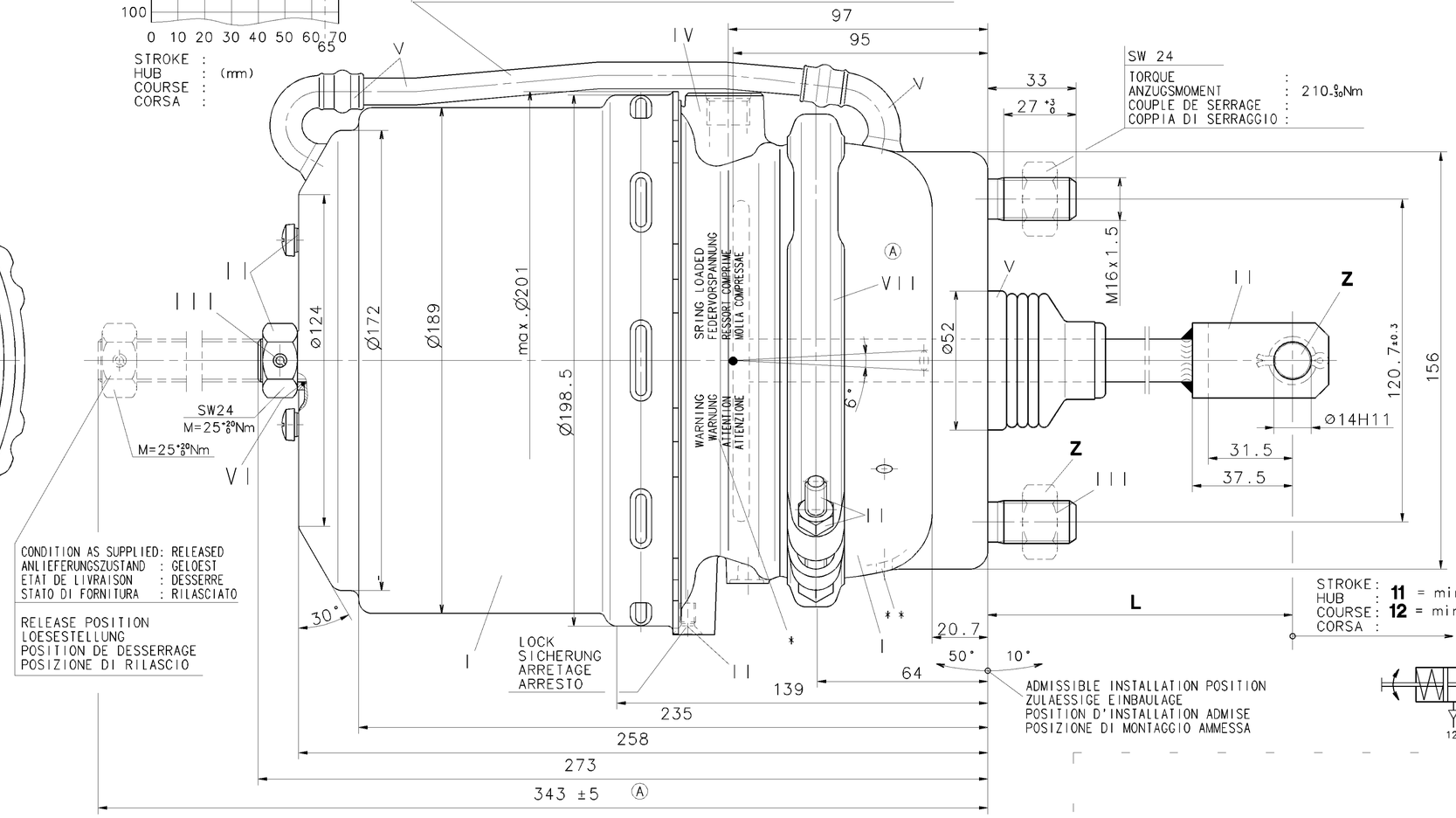


CONDITION AS SUPPLIED: RELEASED
ANLIEFERUNGSZUSTAND : GELOEST
ETAT DE LIVRAISON : DESSERRE
STATO DI FORNITURA : RILASCIATO

RELEASE POSITION
LOESESTELLUNG
POSITION DE DESSERRAGE
POSIZIONE DI RILASCIO

**Z**

| | | |
|---|---|---|
| BY-PACKING : | | ON SPECIAL ORDER ONLY |
| BEIPACK : | | NUR AUF BESTELLUNG |
| PAQUET JOINT : | 423 902 531 2 | SUR COMMANDE SEULEMENT |
| PACKO RIUNCHIUSO: | | SU ORDINAZIONE SOLAMENTE |

MAIN VIEWS REFER TO DIMENSIONS ONLY
POSITION OF COMPONENTS SEE REPRESENTATION OF VARIATIONS
HAUPTANSICHTEN BEZIEHEN SICH NUR AUF DIE ABMESSUNGEN
POSITION DER BAUTEILE SIEHE ABWANDLUNGSDARSTELLUNGEN

925 421 496 0
925 421 494 0

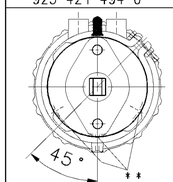


| | | | | |
|---|---|---|---|---|
| 925 421 496 0 | | 260 | | ~11.1 |
| 925 421 494 0 | | 300 | | ~11.2 |
| WABCO | CUSTOMER'S NO. KUNDEN-NR. No.CLIENT No.CLIENTE | L | | MASS GEWICHT MASSE MASSA |
| IDENTIFICATION | | DIMENSIONS | | *** [kg] |

| | | | | | |
|---|---|---|---|---|---|
| GENERAL SPECIFICATION: JED-334 | | | | | |
| FURTHER TECHNICAL DATA: | | | | | |
| DOC. CODE: | SHEET: TO | | | | |
| GENERAL TOLERANCES | | | | | |
| CLASS 1) | RANGE OF NOMINAL DIMENSIONS (± mm) ≤50 | >50 ≤180 | >180 ≤400 | >400 | |
| FINE | 0,5 | 1,0 | 1,5 | 2,0 | |
| MEDIUM X | 1,0 | 2,0 | 3,0 | 4,0 | ± 3° |
| COARSE | 2,0 | 3,5 | 5,0 | 6,5 | |
| TAPPED HOLES ACC. ISO 4039 / JED-152 | | | | | |
| 1) TOLERANCE CLASS APPLIED CROSSMARKED | | | | | |

| DCN-NO. | REV. | DATE |
|---|---|---|
| 091949 | 9x A | 04-10-06 |

100mm

CADAM-DRAWING COPYRIGHT
DATE | SIGNATURE
DRAWN: 02-01-24 Mueller
CHECKED: 02-01-24 Unger
STANDARDIZATION:

**WABCO**

TRISTOP® -CYLINDER 24/30
TRISTOP® -ZYLINDER
CYLINDRE-TRISTOP®
CILINDRO-TRISTOP®

| MASS | SCALE | PRODUCT IDENTIFICATION NO. | DOC. CODE | SHEET |
|---|---|---|---|---|
| KG | 1:1 | 925 421 497 0 | 653 | 1/1 |
| SIZE | I.R.I. | | | |
| A 1 | 520 (A) | | | |

SHAPE CODE | REPLACEMENT FOR

EXPERT CODE 8 1 1 (A)
PRODUCT TYPE

TOUTE COMMUNICATION OU REPRODUCTION DE CE DOCUMENT, TOUTE EXPLOITATION OU COMMUNICATION DE SON CONTENU NON LE PERMESSO CONSEGNARE A TERZI O RIPRODURE QUESTO DOCUMENTO, NE UTILIZZARNE IL CONTENUTO O RENDERLO CONOSCIBILE A TERZI, SONO VIETATE, SALVO PARERE CONTRARIO. TOUTES DEMANDES DE BREVET OU DE DEPOT DE MODELE SERONT ACCEPTEES UNIQUEMENT SUR LA BASE DU DOCUMENT DE BASE. TOUS DROITS DE PROPRIETE INTELLECTUELLE SERONT RESERVES. ALLE RECHTE VORBEHALTEN.
WEITERGABE SOWIE VERVIELFÄLTIGUNG DIESES UNTERLAGE, VERWERTUNG UND MITTEILUNG IHRES INHALTS NICHT GESTATTET, SOWEIT NICHT AUSDRÜCKLICH ZugESTANDEN. ZUM ERSATZ VORGELEGTE UNTERLAGEN BEI ANMELDUNG VON PATENTEN ODER GEBRAUCHSMUSTERN. ALLE RECHTE FÜR DEN FALL DER PATENTERTEILUNG OD. EINTRAGUNG GEBRAUCHSMUSTER-EINTRAGUNG VORBEHALTEN.
COPYING OF THIS DOCUMENT AND GIVING IT TO OTHERS AND THE USE OR COMMUNICATION OF THE CONTENTS THEREOF, ARE FORBIDDEN WITHOUT EXPRESS AUTHORITY. OFFENDERS ARE LIABLE TO THE PAYMENT OF DAMAGES. ALL RIGHTS ARE RESERVED IN THE EVENT OF THE GRANT OF PATENT OR REGISTRATION OF A UTILITY MODEL OR DESIGN. THIS DOCUMENT IS THE SUBJECT OF COPYRIGHT.