SURFACE PROTECT./OBERFL. SCHUTZ	
I	JED 240-3
II	JED-256-1
III	JED-371
IV	Al , JED-259
V	GUMMI o.KUNSTSTOFF
VI	MS

MEDIUM : AIR
MEDIUM : LUFT
FLUIDE : AIR
FLUIDO : ARIA

THERMAL RANGE OF APPLICATION :
THERMISCHER ANWENDUNGSBEREICH : -40 °C...+80 °C
GAMME D'APPLICATION THERMIQUE :
CAMPO DI APPLICAZIONE TERMICA :

NOMINAL DIAMETER :
NENNWEITE : MIN Ø8.5mm
DIAMETRE NOMINAL :
DIAMETRO NOMINALE :

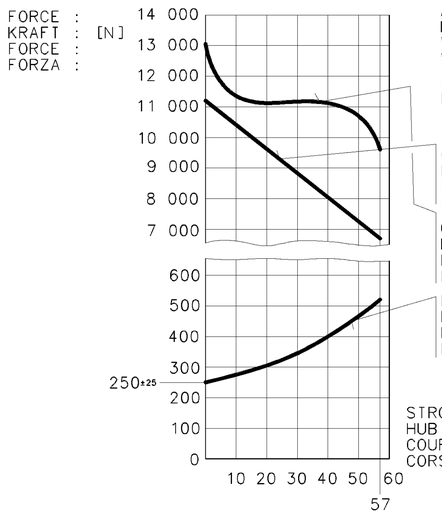

AIR VOLUME OF SERVICE BRAKE PART AT 2/3 OF ITS STROKE
HUBVOLUMEN DES BETRIEBSBREMSTEILES BEI 2/3 HUB
VOLUME D'AIR DU DISPOSITIF DU FREIN DE SERVICE A 2/3 DE LA COURSE
VOLUME D'ARIA DELLA SEZIONE DI FRENO DI SERVIZIO A 2/3 DELLA CORSA : ca.0.7x10³cm³

AIR VOLUME OF SPRING BRAKE PART
HUBVOLUMEN DES FEDERSPEICHERS
VOLUME D'AIR DU DISPOSITIF RESSORT
VOLUME D'ARIA DELLA SEZIONE A MOLLA : ca.1.4x10³cm³

OUTPUT FORCE OF SPRING BRAKE PART, RELEASE PRESSURE
KRAFTABGABE DES FEDERSPEICHERS, LOESEDRUCK
EFFORT DE POUSSEE DU DISPOSITIF RESSORT, PRESSION DE DESSERRAGE
FORZA DI SPINTA DELLA SEZIONE A MOLLA, PRESSIONE DI RILASCIO : pe 5.5±0.3 bar

OUTPUT FORCE OF SERVICE BRAKE PART AT
KRAFTABGABE DES BETRIEBSBREMSTEILES BEI
EFFORT DE POUSSEE DU DISPOSITIF DU FREIN DE SERVICE SOUS
FORZA DI SOINTA DELLA SEZIONE DI FRENO DI SERVIZIO PER : pe 8 bar

FORCE OF RETURN SPRING OF SERVICE BRAKE PART
RUECKSTELLFEDERKRAFT DES BETRIEBSBREMSTEILES
EFFORT DU RESSORT DE RAPPEL DU DISPOSITIF DU FREIN DE SERVICE
FORZA DELLA MOLLA DI RITORNO DELLA SEZIONE DI FRENO DI SERVIZIO

8B11	+0.240 / +0.150
14B12	+0.330 / +0.150
14H11	+0.110 / 0

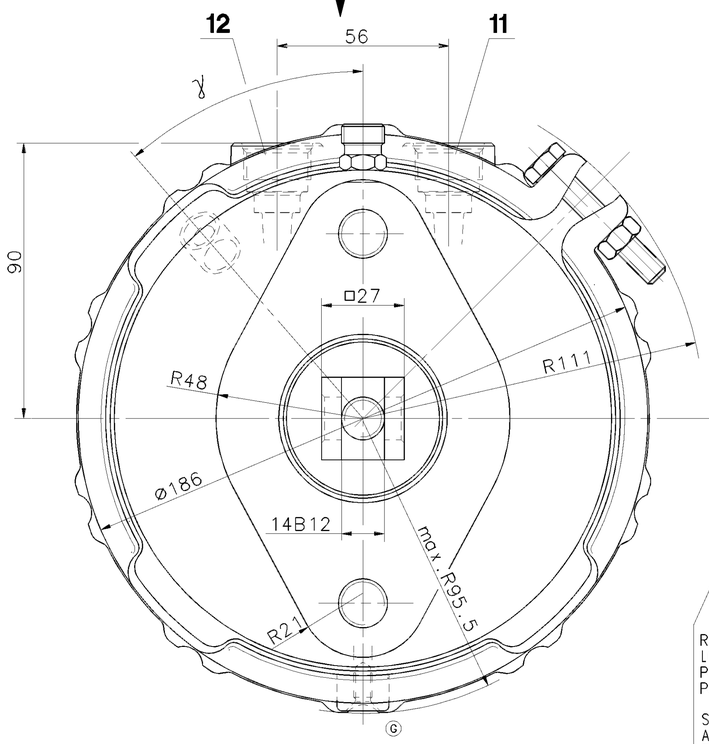

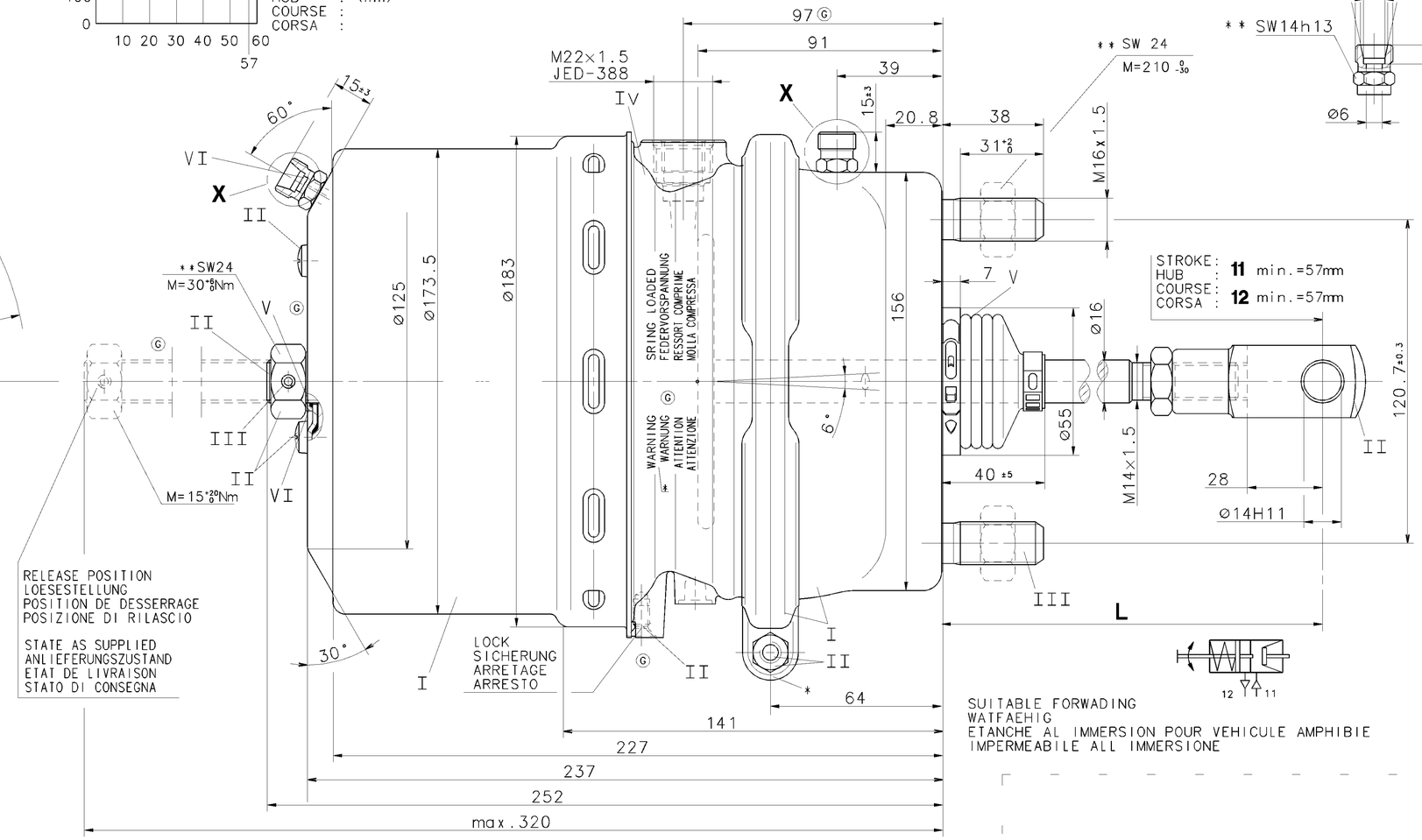

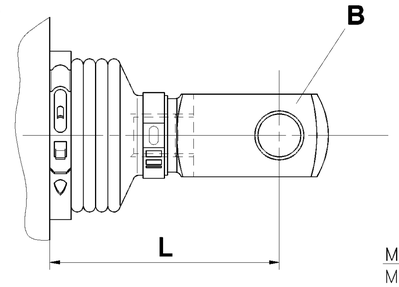

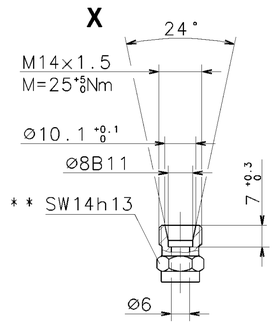

* OUT OF PLANE
VERSETZT GEZEICHNET
AU DEHORS DU PLAN DE PROJECTION
AL DI FUORI DEL PIANO DI PROIEZIONE

** WIDTH ACROSS FLATS
SCHLUESSELWEITE
SURPLATS
LARGHEZZA IN CHIAVE

SUITABLE FORWADING
WATFAEHIG
ETANCHE AL IMMERSION POUR VEHICULE AMPHIBIE
IMPERMEABILE ALL IMMERSIONE

PORT	:	SERVICE BRAKING SYSTEM, WORKING PRESSURE	:	(TEMPORARILY :
ANSCHLUSS	:	BETRIEBSBREMSANLAGE, BETRIEBSDRUCK	: Pe max.=10 bar	(KURZZEITIG : Pe max.=13 bar)
ORIFICE	: 11	DISPOSITIF DE FREINAGE DE SERVICE, PRESSION D'UTILISATION	:	(DE COURTE DUREE :
ORIFIZIO	:	DISPOSITIVO DI FRENATURA DI SERVIZIO, PRESSIONE DI ESERCIZIO	:	(BREVE TEMPO SOLO:
PORT	:	SPRING BRAKE CYLINDER, WORKING PRESSURE	:	(TEMPORARILY :
ANSCHLUSS	: 12	FEDERSPEICHERZYLINDER, BETRIEBSDRUCK	: Pe max.=8.5bar	(KURZZEITIG : Pe max.=10 bar)
ORIFICE	:	CYLINDRE A RESSORT, PRESSION D'UTILISATION	:	(DE COURTE DUREE :
ORIFIZIO	:	CILINDRO A MOLLA, PRESSIONE DI ESERCIZIO	:	(BREVE TEMPO SOLO:

TOUTE COMMUNICATION OU REPRODUCTION DE CE DOCUMENT, TOUTE EXPLOITATION OU COMMUNICATION DE SON CONTENU, NE UTILISERME IL CONTENU O REN-DERE ACCESSIBLE A DES TIERS SONT INTERDITES SAUF AUTORISATION ECRITE. TOUS DROITS DE PROPRIETE INTELLECTUELLE, DE BREVET OU DE DESSIN OU MODELE UTILITAIRE SONT RESERVES.
WEITERGABE SOWIE VERVIELFÄLTIGUNG DIESER UNTERLAGE, VERWERTUNG UND MITTEILUNG IHres INHALTS NICHT GESTATTET, SOWEIT NICHT AUSDRÜCKLICH ZUGESTANDEN. ZUWIDERHANDLUNGEN VERPFLICHTEN ZU SCHADENSERSATZ. ALLE RECHTE FÜR DEN FALL DER PATENTERTEILUNG ODER EINTRAGUNG EINES GEBRAUCHSMUSTERS ODER GESCHMACKSMUSTERS VORBEHALTEN.
NON È PERMESSO CONFERIRE A TERZI O RIPRODURRE QUESTO DOCUMENTO, NE UTILIZZARNE IL CONTENUTO O RENDERLO ACCESSIBILE A TERZI. SONO RISERVATI TUTTI I DIRITTI DI PROPRIETÀ INTELLETTUALE, DI BREVETTO O DI DISEGNO O MODELLO DI UTILITÀ.
COPYING OF THIS DOCUMENT AND GIVING IT TO OTHERS AND THE USE OR COMMUNICATION OF THE CONTENTS THEREOF ARE PROHIBITED UNLESS PERMITTED. OFFENDERS ARE LIABLE FOR DAMAGES. ALL RIGHTS ARE RESERVED IN THE EVENT OF THE GRANT OF A PATENT OR REGISTRATION OF A UTILITY MODEL OR DESIGN.

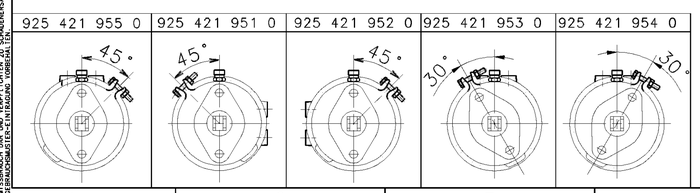

925 421 955 0		75	36°			B
925 421 954 0		210	324°			A
925 421 953 0		210	36°			A
925 421 952 0		200	324°			A
925 421 951 0		200	36°			A
WABCO	CUSTOMER'S NO. KUNDEN-NR. No. CLIENT No. CLIENTE	L	γ			DESIGN AUSFUEHRUNG EXECUTION ESECUZIONE
IDENTIFICATION		DIMENSIONS				

GENERAL SPECIFICATION: JED-334
FURTHER TECHNICAL DATA:
DOC. CODE: SHEET: TO

GENERAL TOLERANCES

CLASS 1)		RANGE OF NOMINAL DIMENSIONS (± mm) ≤50	>50 ≤180	>180 ≤400	>400	
FINE		0,5	1,0	1,5	2,0	
MEDIUM	X	1,0	2,0	3,0	4,0	± 3°
COARSE		2,0	3,5	5,0	6,5	

TAPPED HOLES ACC. ISO 4039 / JED-152
1) TOLERANCE CLASS APPLIED CROSSMARKED

DCN-NO.	REV.	DATE
077680	9× G	00-11-16
066152	1× F	98-02-20
064995	2× E	97-11-12
064994	1× D	97-11-12
064914	2× C	97-10-13
064536	5× B	97-08-20
061343	5× A	96-08-09

100mm

CADAM-DRAWING COPYRIGHT

DATE	SIGNATURE	
94-01-12	EWALD	DRAWN:
94-01-12	RISCHER	CHECKED:
94-01-12	PANTZER	STANDARDIZATION:

MASS ~8 KG | SCALE 1:1 | SIZE A 1 | I.R.I. 140

WABCO

TRISTOP® -BRAKE ACTUATOR
TRISTOP® -ZYLINDER
CYLINDRE-TRISTOP® 24/24S
CILINDRO-TRISTOP®

PRODUCT IDENTIFICATION NO. 925 421 959 0

DOC. CODE 653 | SHEET 1/1

SHAPE CODE | REPLACEMENT FOR

EXPERT CODE 7 3 8 | PRODUCT TYPE 0 0 X

1000/016/3/04.93
605/653