SURFACE PROTECT./OBERFL. SCHUTZ		
I	JED 240-3	
II	JED-256-1	
III	JED-371	
IV	Al / JED-259	
V	GUMMI / KUNSTSTOFF	
VI	MS	
VII	JED-240-2	Ⓔ

MEDIUM : AIR
MEDIUM : LUFT
FLUIDE : AIR
FLUIDO : ARIA

WIDTH ACROSS FLATS
SW= SCHLUESSELWEITE
SURPLATS
LARGHEZZA IN CHIAVE

*OPEN BREATHER HOLE :
OFFEN ATMUNGSBOHRUNGO : Ø6
Ⓔ VERT TROU RENIFLEUR :
APERTO FORO RESPIRATORE:

NOMINAL DIAMETER :
NENNWEITE : MIN Ø8.5mm
DIAMETRE NOMINAL :
DIAMETRO NOMINALE:

THERMAL RANGE OF APPLICATION :
THERMISCHER ANWENDUNGSBEREICH : -40°C...+80°C
GAMME D'APPLICATION THERMIQUE :
CAMPO DI APPLICAZIONE TERMICA :

Y

Ⓔ CUSTOMER'S NO/ZGS
KUNDEN-NR /ZGS
NO.CLIENT /ZGS
NO.CLIENTE /ZGS

Ⓔ TYPE DESIGNATION
TYPENBEZEICHNUNG
TYPE
TIPO DI DESIGNAZIONE

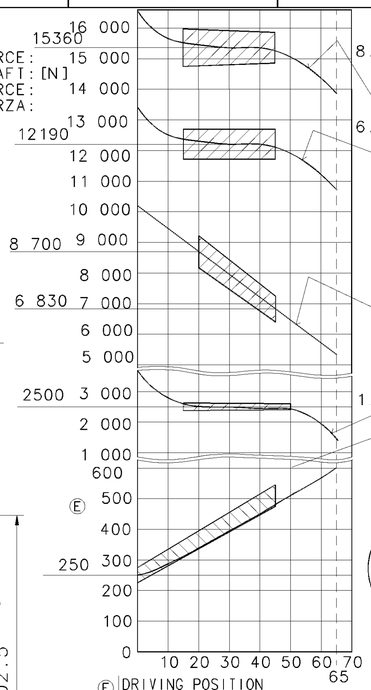

AIR VOLUME OF SERVICE BRAKE PART AT 2/3 OF ITS STROKE :
HUBVOLUMEN DES BETRIEBSBREMSTEILES BEI 2/3 HUB :
VOLUME D'AIR DU DISPOSITIF DU FREIN DE SERVICE A 2/3 DE LA COURSE : ca.0.85x10³cm³
VOLUME D'ARIA DELLA SEZIONE DI FRENO DI SERVIZIO A 2/3 DELLA CORSA :

AIR VOLUME OF SPRING BRAKE PART : ca.1.4x10³cm³
HUBVOLUMEN DES FEDERSPEICHERS :
VOLUME D'AIR DU DISPOSITIF RESSORT :
VOLUME D'ARIA DELLA SEZIONE A MOLLA :

OUTPUT FORCE OF SERVICE BRAKE PART AT
KRAFTABGABE DES BETRIEBSBREMSTEILES BEI
EFFORT DE POUSSEE DU DISPOSITIF DU FREIN DE SERVICE SOUS
FORZA DI SOINTA DELLA SEZIONE DI FRENO DI SERVIZIO PER

OUTPUT FORCE OF SPRING BRAKE PART, RELEASE PRESSURE :
KRAFTABGABE DES FEDERSPEICHERS, LOESEDRUCK : pe 5.1±0.3 bar
EFFORT DE POUSSEE DU DISPOSITIF RESSORT, PRESSION DE DESSERRAGE :
FORZA DI SPINTA DELLA SEZIONE A MOLLA, PRESSIONE DI RILASCIO :

FORCE OF RETURN SPRING OF SERVICE BRAKE PART
RUECKSTELLFEDERKRAFT DES BETRIEBSBREMSTEILES
EFFORT DU RESSORT DE RAPPEL DU DISPOSITIF DU FREIN DE SERVICE
FORZA DELLA MOLLA DI RITORNO DELLA SEZIONE DI FRENO DI SERVIZIO

STROKE :
HUB : (mm)
COURSE :
CORSA :

14 H11 +0.110 0

POSITIONING OF BREATHER TUBE IN UPPER RANGE MANDATORY
ATMUNGSROHR MUSS BEIM EINBAU IM OBEREN BEREICH ANGEORDNET WERDEN
AU MONTAGE POSITIONNER LE TUBE RENIFLEUR DANS LA ZONE SUPERIEURE
PER IL MONTAGGIO SI DEVE DISPORRE IL TUBO RESPIRATORE NELLA ZONA SUPERIORA

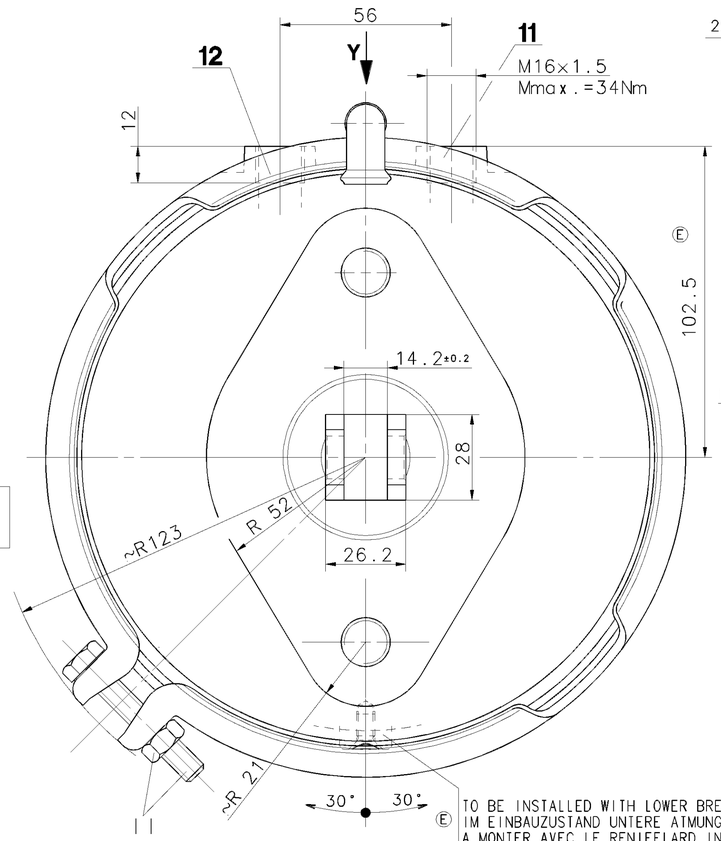

TO BE INSTALLED WITH LOWER BREATHER HOLE OPEN
IM EINBAUZUSTAND UNTERE ATMUNGSBOHRUNG OFFEN*
A MONTER AVEC LE RENIFFLARD INFERIIEUR OUVERT
INSTALLACIONE: CON IL FORO DI SFIATO INFERIORE APERTO

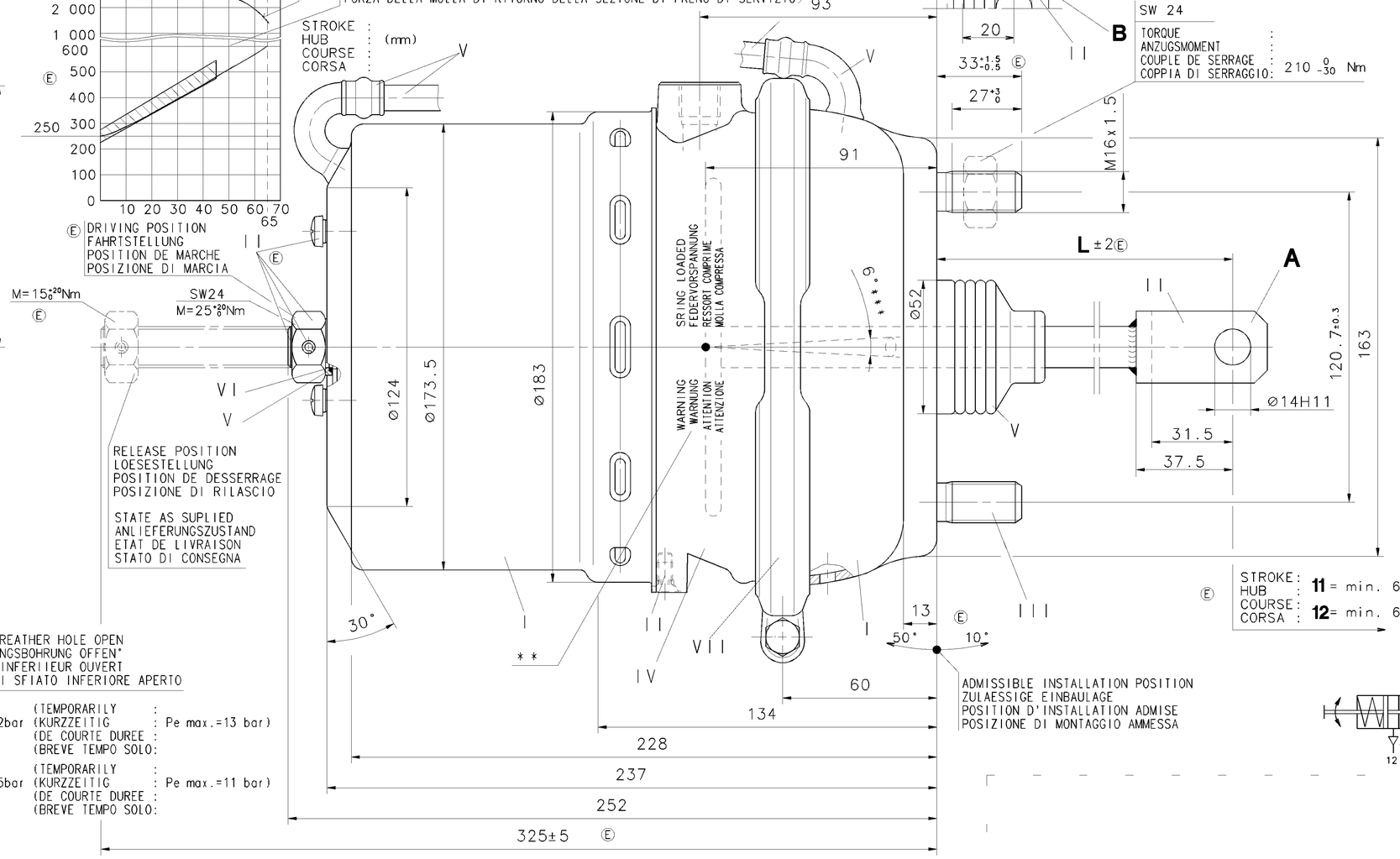

PORT : SERVICE BRAKING SYSTEM, WORKING PRESSURE : (TEMPORARILY :
ANSCHLUSS : BETRIEBSBREMSANLAGE, BETRIEBSDRUCK : Pe max.=10.2bar (KURZZEITIG : Pe max.=13 bar)
ORIFICE : 11 DISPOSITIF DE FREINAGE DE SERVICE, PRESSION D'UTILISATION : (DE COURTE DUREE :
ORIFIZIO : DISPOSITIVO DI FRENATURA DI SERVIZIO, PRESSIONE DI ESERCIZIO: (BREVE TEMPO SOLO:

PORT : SPRING BRAKE CYLINDER, WORKING PRESSURE : (TEMPORARILY :
ANSCHLUSS : FEDERSPEICHERZYLINDER, BETRIEBSDRUCK : Pe max.= 8.5bar (KURZZEITIG : Pe max.=11 bar)
ORIFICE : 12 CYLINDRE A RESSORT, PRESSION D'UTILISATION : (DE COURTE DUREE :
ORIFIZIO : CILINDRO A MOLLA, PRESSIONE DI ESERCIZIO : (BREVE TEMPO SOLO:

MAIN VIEWS REFER TO DIMENSIONS ONLY
POSITION OF COMPONENTS SEE REPRESENTATION OF VARIATIONS
HAUPTANSICHTEN BEZIEHEN SICH NUR AUF DIE ABMESSUNGEN
POSITION DER BAUTEILE SIEHE ABWANDLUNGSDARSTELLUNGEN

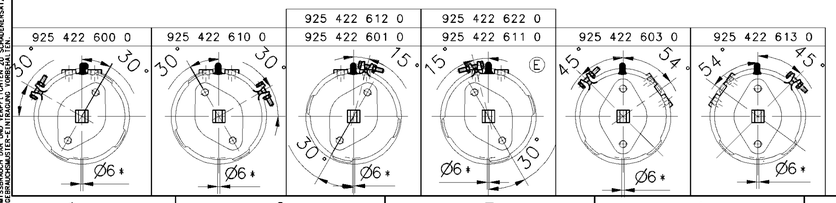

925 422 622 0	A 014 420 01 18		C	54	Li	002	8.7
925 422 612 0	A 014 420 00 18		C	54	Re	002	8.7
925 422 613 0	A 013 420 16 18		A	285	Li	003	9.3
925 422 603 0	A 013 420 17 18		A	285	Re	003	9.3
925 422 611 0	A 011 420 91 18	Re bei VL3/7D-5	B	37	Li	003	8.6
925 422 610 0	A 010 420 99 18		A	77	Re	002	8.7
925 422 601 0	A 011 420 58 18	Li bei VL3/7D-5	B	37	Re	003	8.6
925 422 600 0	A 010 420 98 18		A	77	Li	002	8.7
WABCO IDENTIFICATION	Kunden Nr.	HINWEIS REMARK	VARIANT VARIANTE VARIANTE VARIANTE	L	Ausf.	ZGS	MASS GEWICHT MASSE MASSA

DIMENSIONS

Ⓔ

GENERAL SPECIFICATION: JED-334
FURTHER TECHNICAL DATA:
DOC. CODE: SHEET: 10

GENERAL TOLERANCES

CLASS 1)	RANGE OF NOMINAL DIMENSIONS (± mm) ≤50	> 50 ≤180	>180 ≤400	>400	∢
FINE	0,5	1,0	1,5	2,0	
MEDIUM	1,0	2,0	3,0	4,0	± 3°
COARSE	2,0	3,5	5,0	6,5	

TAPPED HOLES ACC. ISO 4039 / JED-152
1) TOLERANCE CLASS APPLIED CROSSMARKED

DCN-NO.	REV.	DATE
087144	23xE	03-08-11
081667	13xD	01-10-29
081603	1xC	01-09-17
081200	4xB	01-09-13
080996	2xA	01-08-07

100mm

CADAM-DRAWING COPYRIGHT
DATE SIGNATURE
DRAWN: 01-08-02 Oelke
CHECKED: 01-08-02 Unger
STANDARDIZATION:

WABCO

TRISTOP® -CYLINDER 30/24
TRISTOP® -ZYLINDER Ⓔ
CYLINDRE-TRISTOP®
CILINDRO-TRISTOP®

MASS	SCALE	PRODUCT IDENTIFICATION NO.	DOC. CODE	SHEET
KG	1:1	925 422 609 0	653	1/1
SIZE	I.R.I.		SHAPE CODE	REPLACEMENT FOR
A 1	037 Ⓔ			

EXPERT CODE 8 1 1 Ⓔ
PRODUCT TYPE Ⓔ

1009/016/3/04.93
653/633

TOUTE COMMUNICATION OU REPRODUCTION DE CE DOCUMENT, TOUTE EXPLOITATION OU COMMUNICATION DE SON CONTENU NE SONT PAS AUTORISÉES SAUF AUTORISATION ÉCRITE. TOUS DROITS DE PROPRIÉTÉ INDUSTRIELLE ET INTELLECTUELLE SONT RÉSERVÉS.
NOTE E PERMESSO CONSEGNARE A TERZI, O RIPRODURRE QUESTO DOCUMENTO, NE UTILIZZARNE IL CONTENUTO O RENDERNE ESPLICITA PER ALTRI SCOPI SENZA ESPRESSA AUTORIZZAZIONE SCRITTA. TUTTI I DIRITTI DI PROPRIETÀ INTELLETTUALE SONO RISERVATI.
WELCHE DIESES SCHRIFTSTÜCK WEITERGIBT, ODER DIESES UNTERLAGE VERWENDUNG UND MITTEILUNG IHREN INHALTS NICHT GESTATTET, SOWEIT NICHT AUSDRÜCKLICH ZUGESTANDEN. ZUWIDERHANDLUNGEN VERPFLICHTEN ZUM SCHADENSERSATZ. ALLE RECHTE FÜR DEN FALL DER PATENTERTEILUNG ODER GEBRAUCHSMUSTER-EINTRAGUNG VORBEHALTEN.
COPYING OF THIS DOCUMENT AND GIVING IT TO OTHERS AND THE USE OR COMMUNICATION OF THE CONTENTS THEREOF, ARE FORBIDDEN WITHOUT EXPRESS AUTHORITY. OFFENDERS ARE LIABLE TO THE PAYMENT OF DAMAGES. ALL RIGHTS ARE RESERVED IN THE EVENT OF THE GRANT OF PATENT OR REGISTRATION OF A UTILITY MODEL OR DESIGN. THIS DOCUMENT IS THE SUBJECT OF COPYRIGHT.