SURFACE PROTECT./OBERFL. SCHUTZ	
I	JED-240.4
II	JED-256.1
III	JED-371
IV	Al / JED-259
V	GUMMI / KUNSTSTOFF

MEDIUM : AIR
MEDIUM : LUFT
FLUIDE : AIR
FLUIDO : ARIA

NOMINAL DIAMETER :
NENNWEITE : MIN ø8.5mm
DIAMETRE NOMINAL :
DIAMETRO NOMINALE:

THERMAL RANGE OF APPLICATION :
THERMISCHER ANWENDUNGSBEREICH : -45 °C...+80 °C
GAMME D'APPLICATION THERMIQUE :
CAMPO DI APPLICAZIONE TERMICA :

PORT : SERVICE BRAKING SYSTEM, WORKING PRESSURE :
ANSCHLUSS : BETRIEBSBREMSANLAGE, BETRIEBSDRUCK : Pe max.= 10 bar (TEMPORARILY : KURZZEITIG : Pe max.= 12 bar)
ORIFICE : **11** DISPOSITIF DE FREINAGE DE SERVICE, PRESSION D'UTILISATION : (DE COURTE DUREE :
ORIFIZIO : DISPOSITIVO DI FRENATURA DI SERVIZIO, PRESSIONE DI ESERCIZIO: (BREVE TEMPO SOLO:

PORT : SPRING BRAKE CYLINDER, WORKING PRESSURE :
ANSCHLUSS : FEDERSPEICHERZYLINDER, BETRIEBSDRUCK : Pe max.= 8.5 bar (TEMPORARILY : KURZZEITIG : Pe max.= 9 bar)
ORIFICE : **12** CYLINDRE A RESSORT, PRESSION D'UTILISATION : (DE COURTE DUREE :
ORIFIZIO : CILINDRO A MOLLA, PRESSIONE DI ESERCIZIO : (BREVE TEMPO SOLO:

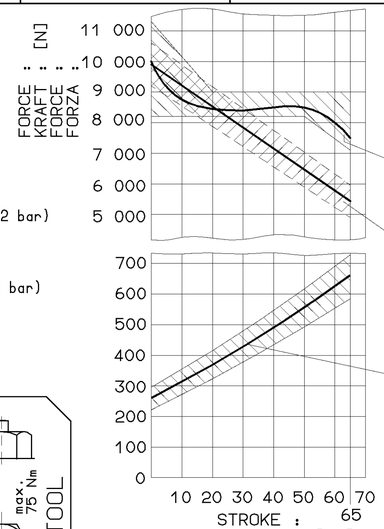

AIR VOLUME OF SERVICE BRAKE PART AT 2/3 OF ITS STROKE
HUBVOLUMEN DES BETRIEBSBREMSTEILES BEI 2/3 HUB
VOLUME D'AIR DU DISPOSITIF DU FREIN DE SERVICE A 2/3 DE LA COURSE
VOLUME D'ARIA DELLA SEZIONE DI FRENO DI SERVIZIO A 2/3 DELLA CORSA : ~ $0.8\times10^3 cm^3$

AIR VOLUME OF SPRING BRAKE PART
HUBVOLUMEN DES FEDERSPEICHERS
VOLUME D'AIR DU DISPOSITIF RESSORT
VOLUME D'ARIA DELLA SEZIONE A MOLLA : ~ $1.4\times10^3 cm^3$

OUTPUT FORCE OF SERVICE BRAKE PART AT
KRAFTABGABE DES BETRIEBSBREMSTEILES BEI
EFFORT DE POUSSEE DU DISPOSITIF DU FREIN DE SERVICE SOUS
FORZA DI SOINTA DELLA SEZIONE DI FRENO DI SERVIZIO PER : 6.0 bar

OUTPUT FORCE OF SPRING BRAKE PART, RELEASE PRESSURE
KRAFTABGABE DES FEDERSPEICHERS, LOESEDRUCK
EFFORT DE POUSSEE DU DISPOSITIF RESSORT, PRESSION DE DESSERRAGE
FORZA DI SPINTA DELLA SEZIONE A MOLLA, PRESSIONE DI RILASCIO : pe_{max} 5.3 bar

FORCE OF RETURN SPRING OF SERVICE BRAKE PART
RUECKSTELLFEDERKRAFT DES BETRIEBSBREMSTEILES
EFFORT DU RESSORT DE RAPPEL DU DISPOSITIF DU FREIN DE SERVICE
FORZA DELLA MOLLA DI RITORNO DELLA SEZIONE DI FRENO DI SERVIZIO

SW= WIDTH ACROSS FLATS
SCHLUESSELWEITE
SURPLATS
LARGHEZZA IN CHIAVE

----- HARDENET
GEHAERTET
TEMPERE
TEMPERATO

*) DEFLECTION: AT STROKE
AUSLENKUNG: max.8° BEI HUB 0 mm
DEFLEXION : A COURSE
DEVIAZIONE: A CORSA

**) SEALING SURFACE
DICHTFLAECHE
SURFACE D' ETANCHEITE
SUPERFICI DI TENUTA

***) OUT OF PLANE
VERSETZT GEZEICHNET
AU DEHORS DU PLAN DE PROJECTION
AL DI FUORI DEL PIANO DI PROIEZIONE

E LEAD EXHAUST PIPE TO DUST-FREE AREA
ENTLUEFTUNG MIT ROHR IN STAUBFREIEN RAUM FUEHREN
AMENER L'ECHAPPEMENT PAR UN TUBO DANS UN ESPACE SANS POUSSIERS
CONDURRE LO SCARICO PER UN TUBO IN UN SPAZIO ESENTE DA POLVERE

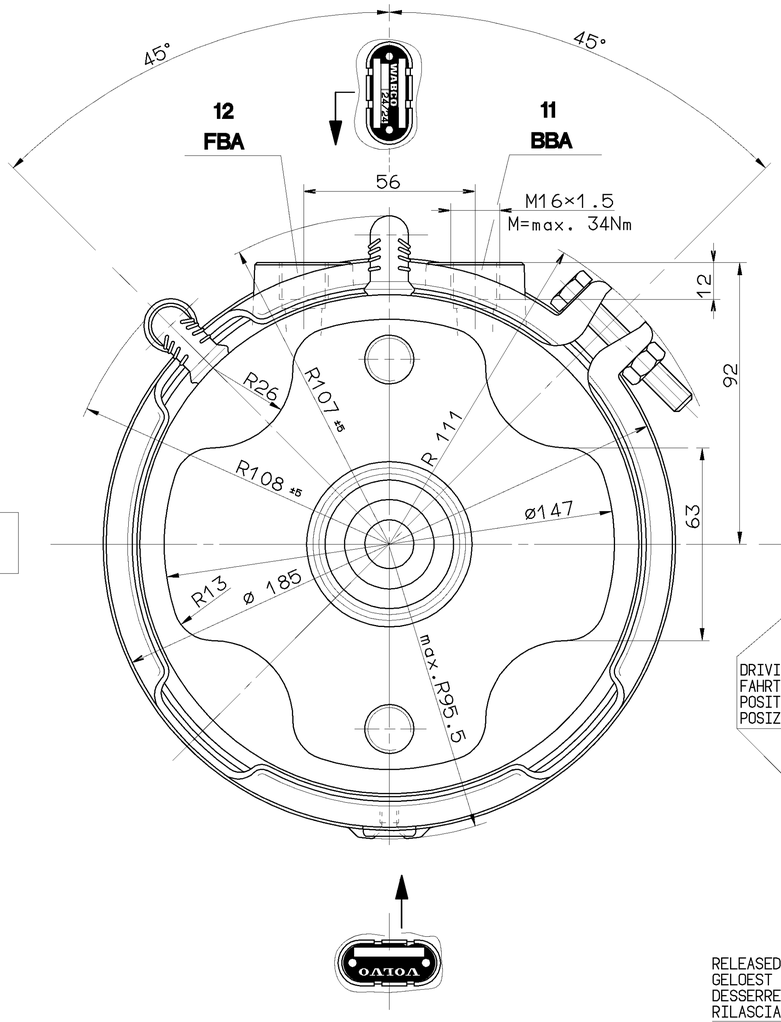

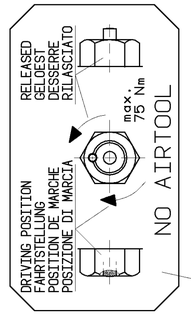

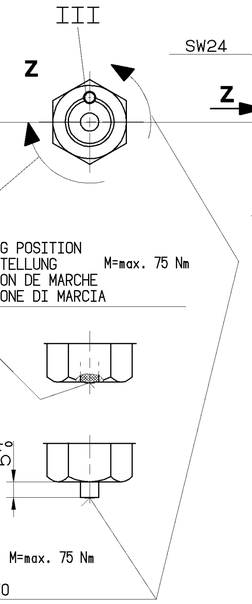

CONDITION AS SUPPLIED : NON-RELEASED
ANLIEFERUNGSZUSTAND : NICHT GELOEST
ETAT DE LIVRAISON : NON DESSERRE
STATO DI FORNITURA : NON RILASCIATO

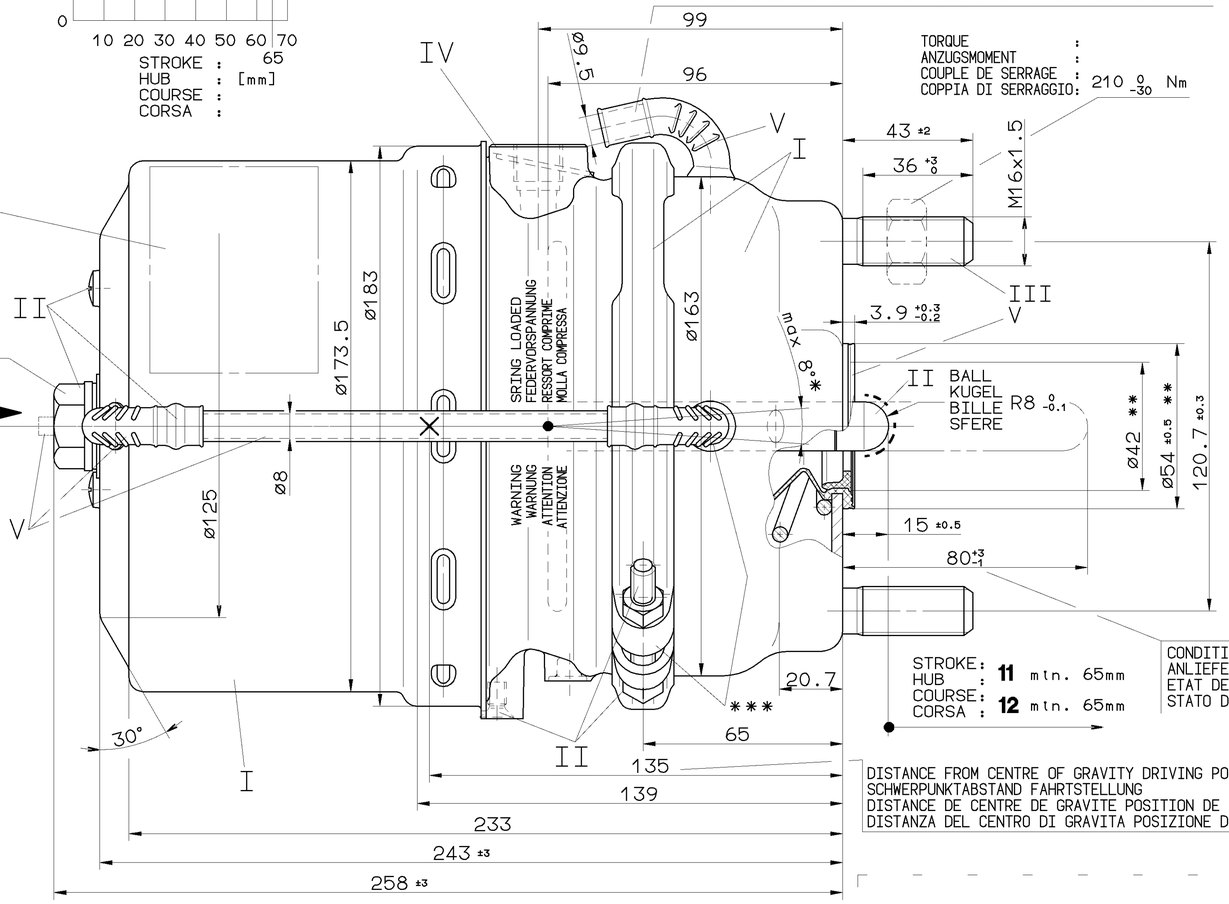

CUSTOMER'S NO.
KUNDEN-NR. 3987614
No. CLIENT
No. CLIENTE

GENERAL SPECIFICATION: JED-334					
FURTHER TECHNICAL DATA:					
DOC. CODE:		SHEET: TO			
GENERAL TOLERANCES					
CLASS 1)	RANGE OF NOMINAL DIMENSIONS (± mm) ≤50	> 50 ≤180	>180 ≤400	>400	∡
FINE	0,5	1,0	1,5	2,0	
MEDIUM X	1,0	2,0	3,0	4,0	± 3°
COARSE	2,0	3,5	5,0	6,5	
TAPPED HOLES ACC. ISO 4039 / JED-152					
1) TOLERANCE CLASS APPLIED CROSSMARKED					

DCN-NO. REV. DATE

CADAM-DRAWING COPYRIGHT
DATE SIGNATURE
DRAWN: 98-06-18 Mueller
CHECKED:
STANDARDIZATION:

WABCO

TRISTOP® -CYLINDER G-DISC
TRISTOP® -ZYLINDER 24/24V
CYLINDRE-TRISTOP®
CILINDRO-TRISTOP®

MASS	SCALE	PRODUCT IDENTIFICATION NO.	DOC. CODE	SHEET
8.4 KG	1:1	925 461 070 0	605	1/1
SIZE A 1	T.R.I. 185		SHAPE CODE	REPLACEMENT FOR

100mm

EXPERT CODE 7 2 2 PRODUCT TYPE 0 0 X

TOUTE COMMUNICATION OU REPRODUCTION DE CE DOCUMENT, TOUTE EXPLOITATION OU COMMUNICATION DE SON CONTENU NON E PERMESSO CONSEGNARE A TERZI O RIPRODURRE QUESTO DOCUMENTO, NE UTILIZZARE IL CONTENUTO O RISERVARE IN VIGUEUR, SOUS RESERVE DE MODIFICATIONS SANS PREAVIS. TOUS DROITS DE PROPRIETE INTELLECTUELLE RESERVES. NOTAMMENT EN MATIERE DE BREVET ET DE MODE INTERDIT AVEC PREAVIS DI PATENTE O MODELLO DI UTILITÀ. VIGE RISERVA DI MODIFICHE SENZA PREAVVISO. TUTTI I DIRITTI DI PROPRIETÀ INTELLETTUALE SONO RISERVATI. IN PARTICOLARE VIGE RISERVA DI PATENTE O DI MODELLO DI UTILITÀ. ALLE WIJZIGINGEN VOORBEHOUDEN. ALLE RECHTEN VOOR INTELLECTUELE EIGENDOM ZIJN VOORBEHOUDEN. IN HET BIJZONDER GELDT DIT VOOR ELKE VORM VAN OCTROOI OF GEBRUIKSMODEL-ENTRIGANG VERBOD.