SURFACE PROTECT./OBERFL. SCHUTZ	
I	JED-240-3
II	JED-256-1
III	JED-371
IV	Al ; JED-259
V	GUMMI / KUNSTSTOFF
VI	MS
VII	JED-240-2

MEDIUM : AIR
MEDIUM : LUFT
FLUIDE : AIR
FLUIDO : ARIA

NOMINAL DIAMETER :
NENNWEITE : MIN Ø8.5mm
DIAMETRE NOMINAL :
DIAMETRO NOMINALE:

THERMAL RANGE OF APPLICATION :
THERMISCHER ANWENDUNGSBEREICH : -40 °C...+80 °C
GAMME D'APPLICATION THERMIQUE :
CAMPO DI APPLICAZIONE TERMICA :

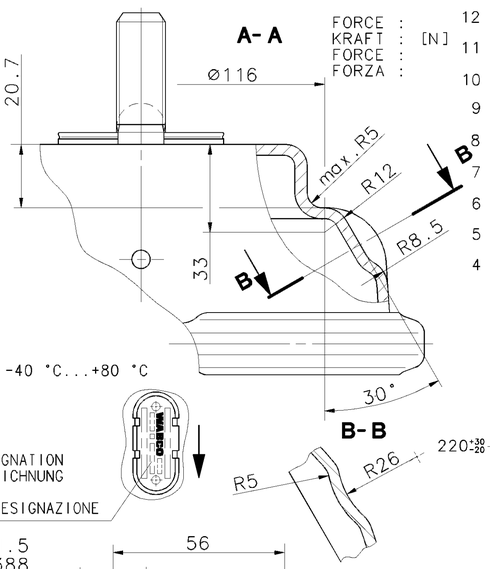

TYPE DESIGNATION
TYPENBEZEICHNUNG
TYPE
TIPO DI DESIGNAZIONE

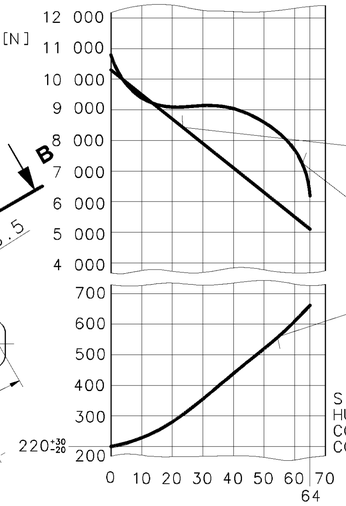

STROKE :
HUB : (mm)
COURSE :
CORSA :

AIR VOLUME OF SERVICE BRAKE PART AT 2/3 OF ITS STROKE
HUBVOLUMEN DES BETRIEBSBREMSTEILES BEI 2/3 HUB
VOLUME D'AIR DU DISPOSITIF DU FREIN DE SERVICE A 2/3 DE LA COURSE
VOLUME D'ARIA DELLA SEZIONE DI FRENO DI SERVIZIO A 2/3 DELLA CORSA : ca.0.80x10³ cm³

AIR VOLUME OF SPRING BRAKE PART
HUBVOLUMEN DES FEDERSPEICHERS
VOLUME D'AIR DU DISPOSITIF RESSORT
VOLUME D'ARIA DELLA SEZIONE A MOLLA : ca.1.4x10³ cm³

OUTPUT FORCE OF SPRING BRAKE PART, RELEASE PRESSURE
KRAFTABGABE DES FEDERSPEICHERS, LOESEDRUCK
EFFORT DE POUSSEE DU DISPOSITIF RESSORT, PRESSION DE DESSERRAGE
FORZA DI SPINTA DELLA SEZIONE A MOLLA, PRESSIONE DI RILASCIO : pe 5.1±0.3 bar

OUTPUT FORCE OF SERVICE BRAKE PART AT
KRAFTABGABE DES BETRIEBSBREMSTEILES BEI
EFFORT DE POUSSEE DU DISPOSITIF DU FREIN DE SERVICE SOUS
FORZA DI SOINTA DELLA SEZIONE DI FRENO DI SERVIZIO PER : 6.5 bar

FORCE OF RETURN SPRING OF SERVICE BRAKE PART
RUECKSTELLFEDERKRAFT DES BETRIEBSBREMSTEILES
EFFORT DU RESSORT DE RAPPEL DU DISPOSITIF DU FREIN DE SERVICE
FORZA DELLA MOLLA DI RITORNO DELLA SEZIONE DI FRENO DI SERVIZIO

* SEALING SURFACE
DICHTFLAECHE
SURFACE D' ETANCHEITE
SUPERFICI DI TENUTA

** DEFLECTION: AT STROKE
AUSLENKUNG: max.8° BEI HUB 0 mm
DEFLEXION : A COURSE
DEVIAZIONE: A CORSA

*** OPEN BREATHER HOLE
Ⓓ OFFEN ATMUNGSBOHRUNG
OUVERT TROU RENIFLEUR
APERO FORO RESPIRATORE

**** IN DIESEM BEREICH:
IN THIS ZONE : BARCODE LABEL
DANS CETTE ZONE :
IN QESTA ZON :

***** OUT OF PLANE
Ⓓ VERSETZT GEZEICHNET
AU DEHORS DU PLAN DE PROJECTION
AL DI FUORI DEL PIANO DI PROIEZIONE

WIDTH ACROSS FLATS
SW= SCHLUESSELWEITE
SURPLATS
LARGHEZZA IN CHIAVE

PORT	:	SERVICE BRAKING SYSTEM, WORKING PRESSURE	:	(TEMPORARILY	:
ANSCHLUSS	:	BETRIEBSBREMSANLAGE, BETRIEBSDRUCK	: Pe max.=10.2 bar	(KURZZEITIG	: Pe max.=13 bar)
ORIFICE	: **11**	DISPOSITIF DE FREINAGE DE SERVICE, PRESSION D'UTILISATION	:	(DE COURTE DUREE	:
ORIFIZIO	:	DISPOSITIVO DI FRENATURA DI SERVIZIO, PRESSIONE DI ESERCIZIO	:	(BREVE TEMPO SOLO	:
PORT	:	SPRING BRAKE CYLINDER, WORKING PRESSURE	:	(TEMPORARILY	:
ANSCHLUSS	:	FEDERSPEICHERZYLINDER, BETRIEBSDRUCK	: Pe max.= 10 bar	(KURZZEITIG	: Pe max.=11 bar)
ORIFICE	: **12**	CYLINDRE A RESSORT, PRESSION D'UTILISATION	:	(DE COURTE DUREE	:
ORIFIZIO	:	CILINDRO A MOLLA, PRESSIONE DI ESERCIZIO	:	(BREVE TEMPO SOLO	:

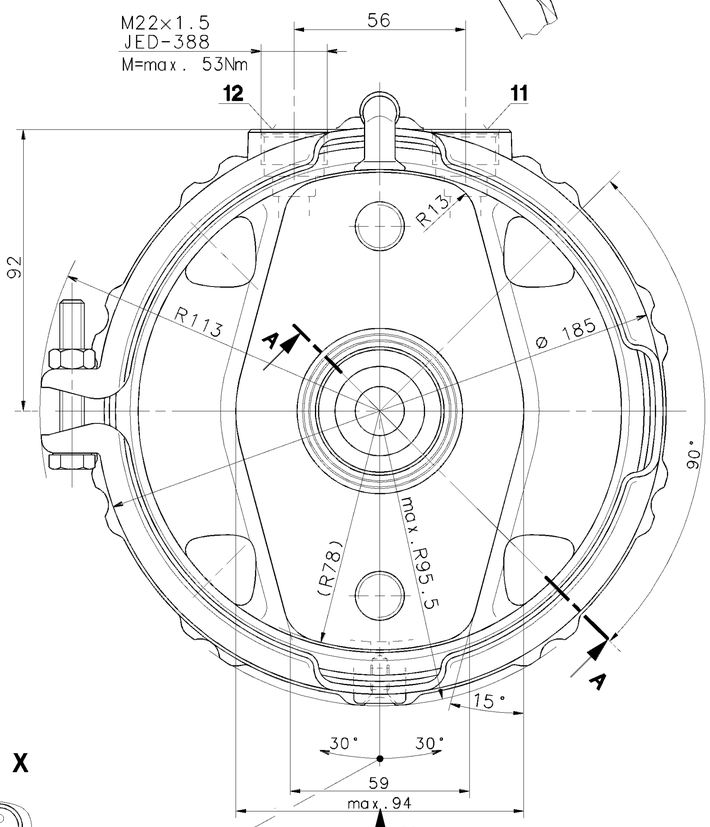

TO BE INSTALLED WITH LOWER BREATHER HOLE OPEN
IM EINBAUZUSTAND UNTERE ATMUNGSBOHRUNG OFFEN
A MONTER AVEC LE RENIFLARD INFERIEUR OUVERT
INSTALLAZIONE : CON IL FORO DI SFIATO INFERIORE APERTO

CUSTOMER NAME PLATE
TYPENSCHILD DES KUNDEN
PLAQUE DE FIRME DU CLIENT
TARGHETTA DEL CLIENTE

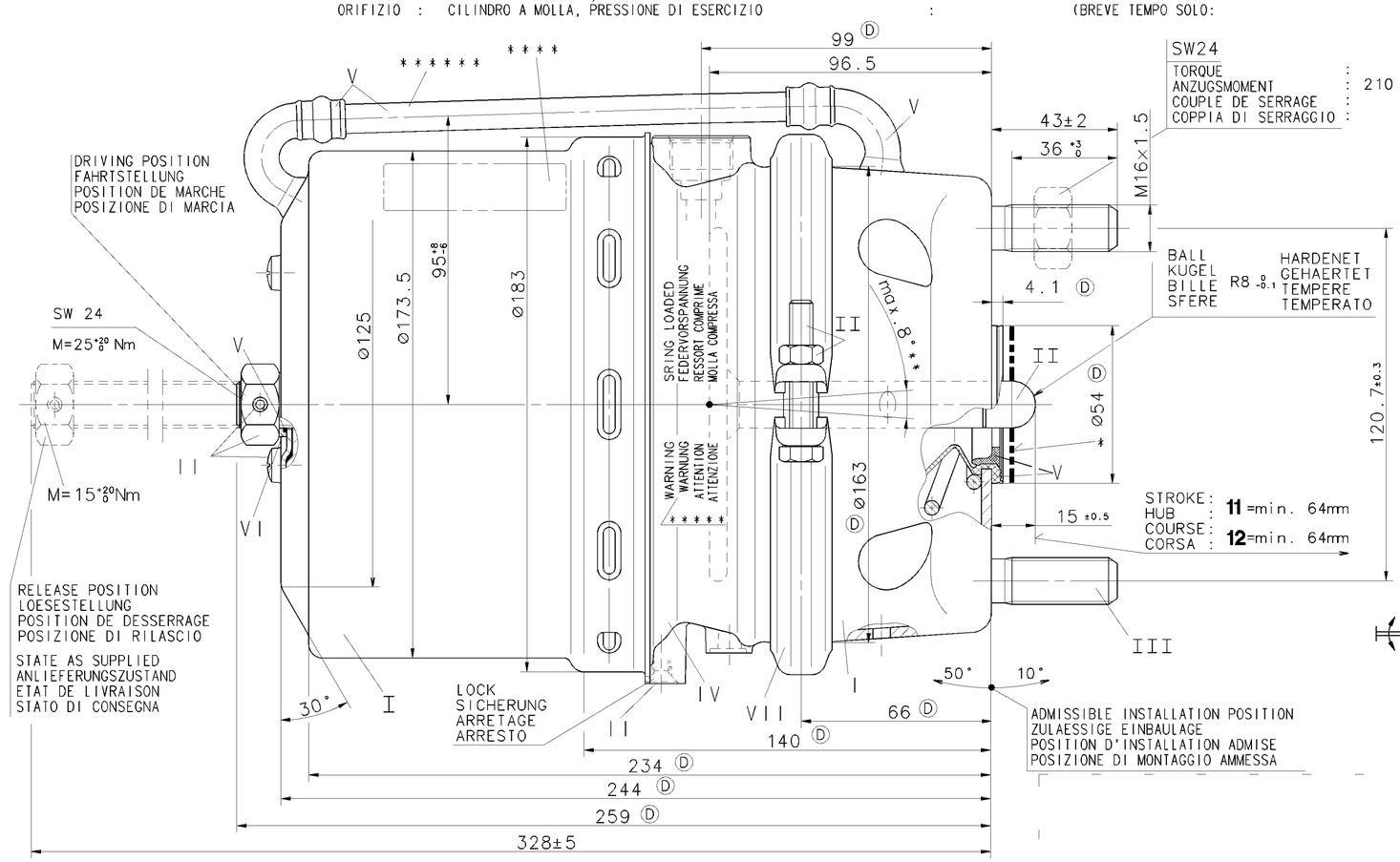

ADMISSIBLE INSTALLATION POSITION
ZULAESSIGE EINBAULAGE
POSITION D'INSTALLATION ADMISE
POSIZIONE DI MONTAGGIO AMMESSA

Ⓓ POSITIONING OF BREATHER TUBE IN UPPER RANGE MANDATORY
****** ATMUNGSROHR MUSS BEIM EINBAU IM OBEREN BEREICH ANGEORDNET WERDEN
AU MONTAGE IL EST IMPOSE A DISPOSER LE TUBE DE RESPIRATION DANS LA ZONE SUPERIEURE
PER IL MONTAGGIO SI DEVE DISPORRE IL TUBO RESPIRATORE

MAIN VIEWS REFER TO DIMENSIONS ONLY
POSITION OF COMPONENTS SEE REPRESENTATION OF VARIANTS
HAUPTANSICHTEN BEZIEHEN SICH NUR AUF DIE ABMESSUNGEN
POSITION DER BAUTEILE SIEHE ABWANDLUNGSDARSTELLUNGEN
VUES PRINCIPALES CONCERNENT LES DIMENSIONS SEULEMENT
POSITION DES COMPOSANTSVOIR DESSIN DE LA VARIANTE
VISTE PRINCIPALI RIGUARDANO DIMENSIONI SOLAMENTE
POSIZIONE DELLE COMPONENTI VEDERE DISEGNO DI VARIANTE

Ⓓ

925 461 172 0	925 461 173 0
925 461 170 0	925 461 171 0

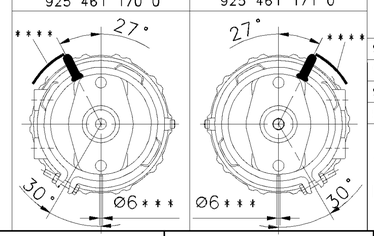

925 461 173 0	20 780 792		Ⓓ
925 461 172 0	20 780 791		Ⓓ
925 461 171 0		5010 422 955	
925 461 170 0		5010 422 954	
	VOLVO	RENAULT	
WABCO IDENTIFICATION	CUSTOMER'S No.		

GENERAL SPECIFICATION:	JED-334		
FURTHER TECHNICAL DATA:			
DOC. CODE:	SHEET: 10		

GENERAL TOLERANCES

CLASS 1)		RANGE OF NOMINAL DIMENSIONS (± mm) ≤50	>50 ≤180	>180 ≤400	>400	∠
FINE		0,5	1,0	1,5	2,0	
MEDIUM	X	1,0	2,0	3,0	4,0	± 3°
COARSE		2,0	3,5	5,0	6,5	

TAPPED HOLES ACC. ISO 4039 / JED-152
1) TOLERANCE CLASS APPLIED CROSSMARKED

DCN-NO.	REV.	DATE
095119	16xD	05-07-06
092736	17xC	05-01-12
078871	3xB	01-03-30
077955	2xA	00-12-07

CADAM-DRAWING COPYRIGHT

DATE	SIGNATURE	
DRAWN: 00-08-25	GLOGOWSCHEK	
CHECKED: 00-08-25	RISCHER	
STANDARDIZATION:		

WABCO

TRISTOP® -CYLINDER
TRISTOP® -ZYLINDER
CYLINDRE-TRISTOP®
CILINDRO-TRISTOP®

24/24

MASS	SCALE	PRODUCT IDENTIFICATION NO.	DOC. CODE	SHEET
9.2 KG	1:1	925 461 179 0	653	1/1
SIZE A 1	I.R.I. 525 Ⓓ	SHAPE CODE	REPLACEMENT FOR	

100mm

EXPERT CODE 8 1 1

PRODUCT TYPE

1000/016/3/04.93

653/653

TOUTE COMMUNICATION OU REPRODUCTION DE CE DOCUMENT, TOUTE EXPLOITATION OU COMMUNICATION DE SON CONTENU OU RENSEIGNEMENTS QU'IL CONTIENT SONT INTERDITES SAUF AUTORISATION ECRITE. TOUS DROITS DE PROPRIETE INTELLECTUELLE ET INDUSTRIELLE, NOTAMMENT DE BREVET, DE MODELE DE MARQUE OU DE DESSIN OU MODELE RESERVES.
NON È PERMESSO CONSEGNARE A TERZI O RIPRODURRE QUESTO DOCUMENTO, NE UTILIZZARE IL CONTENUTO O RENDERE NOTI I CONTENUTI. SONO VIETATI TUTTI I DIRITTI DI PROPRIETÀ INTELLETTUALE E INDUSTRIALE, IN PARTICOLARE DI BREVETTO, DI MODELLO DI MARCA O DI DISEGNO O MODELLO RISERVATI.
WELCHERLEI SINNE VERVIELFÄLTIGUNG DIESES DOKUMENTS UND WEITERLEITUNG IHres INHALTS NICHT GESTATTET, SOWEIT NICHT AUSDRÜCKLICH ZUGESTANDEN. ZUWIDERHANDELNDE WERDEN SCHADENSERSATZ FÜR DEN GESAMTEN SCHADEN. ALLE RECHTE, INSBESONDERE PATENT-, GEBRAUCHSMUSTER- EINTRAGUNG VORBEHALTEN.
THIS DOCUMENT AND GIVING IT TO OTHERS AND THE USE OR COMMUNICATION OF THE CONTENTS THEREOF, ARE PROHIBITED UNLESS EXPRESSLY AUTHORIZED. VIOLATORS ARE LIABLE FOR DAMAGES. ALL RIGHTS, INCLUDING RIGHTS CREATED BY PATENT, UTILITY MODEL OR DESIGN PATENT OR REGISTRATION OF A UTILITY MODEL OR DESIGN, ARE RESERVED.
THIS DOCUMENT IS THE SUBJECT OF COPYRIGHT.