SURFACE PROTECT./OBERFL. SCHUTZ	
I	JED-240-4
II	JED-256-1
III	JED-371
IV	Al / JED-259
V	RUBBER / PLASTIC
VI	JED-240-2
VII	MS

MEDIUM : AIR
MEDIUM : LUFT
FLUIDE : AIR
FLUIDO : ARIA

NOMINAL DIAMETER :
NENNWEITE : MIN Ø8.5mm
DIAMETRE NOMINAL :
DIAMETRO NOMINALE:

THERMAL RANGE OF APPLICATION :
THERMISCHER ANWENDUNGSBEREICH : -45 °C...+80 °C
GAMME D'APPLICATION THERMIQUE :
CAMPO DI APPLICAZIONE TERMICA :

PORT : SERVICE BRAKING SYSTEM, WORKING PRESSURE
ANSCHLUSS : BETRIEBSBREMSANLAGE, BETRIEBSDRUCK
ORIFICE : 11 DISPOSITIF DE FREINAGE DE SERVICE, PRESSION D'UTILISATION
ORIFIZIO : DISPOSITIVO DI FRENATURA DI SERVIZIO, PRESSIONE DI ESERCIZIO

Pe max.= 10.2 bar (TEMPORARILY / KURZZEITIG / DE COURTE DUREE / BREVE TEMPO SOLO: Pe max.= 13 bar)

PORT : SPRING BRAKE CYLINDER, WORKING PRESSURE
ANSCHLUSS : FEDERSPEICHERZYLINDER, BETRIEBSDRUCK
ORIFICE : 12 CYLINDRE A RESSORT, PRESSION D'UTILISATION
ORIFIZIO : CILINDRO A MOLLA, PRESSIONE DI ESERCIZIO

Pe max.= 8.5 bar (TEMPORARILY / KURZZEITIG / DE COURTE DUREE / BREVE TEMPO SOLO: Pe max.= 11 bar)

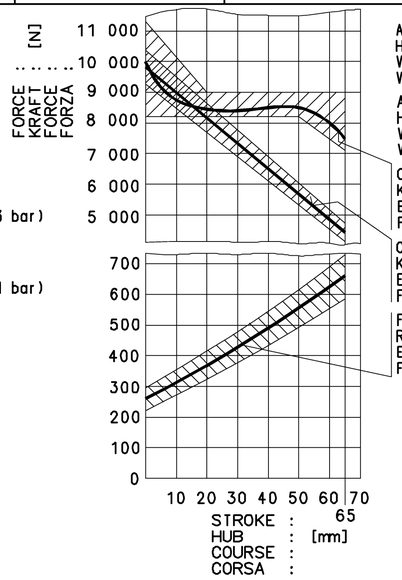

AIR VOLUME OF SERVICE BRAKE PART AT 2/3 OF ITS STROKE
HUBVOLUMEN DES BETRIEBSBREMSTEILES BEI 2/3 HUB
VOLUME D'AIR DU DISPOSITIF DU FREIN DE SERVICE A 2/3 DE LA COURSE
VOLUME D'ARIA DELLA SEZIONE DI FRENO DI SERVIZIO A 2/3 DELLA CORSA : ~ $0.8 \times 10^3 cm^3$

AIR VOLUME OF SPRING BRAKE PART
HUBVOLUMEN DES FEDERSPEICHERS
VOLUME D'AIR DU DISPOSITIF RESSORT
VOLUME D'ARIA DELLA SEZIONE A MOLLA : ~ $1.2 \times 10^3 cm^3$

OUTPUT FORCE OF SERVICE BRAKE PART AT
KRAFTABGABE DES BETRIEBSBREMSTEILES BEI
EFFORT DE POUSSEE DU DISPOSITIF DU FREIN DE SERVICE SOUS
FORZA DI SOINTA DELLA SEZIONE DI FRENO DI SERVIZIO PER : 6.0 bar

OUTPUT FORCE OF SPRING BRAKE PART, RELEASE PRESSURE
KRAFTABGABE DES FEDERSPEICHERS, LOESEDRUCK
EFFORT DE POUSSEE DU DISPOSITIF RESSORT, PRESSION DE DESSERRAGE
FORZA DI SPINTA DELLA SEZIONE A MOLLA, PRESSIONE DI RILASCIO : pe $5.5^{\pm 0.3}$ bar

FORCE OF RETURN SPRING OF SERVICE BRAKE PART
RUECKSTELLFEDERKRAFT DES BETRIEBSBREMSTEILES
EFFORT DU RESSORT DE RAPPEL DU DISPOSITIF DU FREIN DE SERVICE
FORZA DELLA MOLLA DI RITORNO DELLA SEZIONE DI FRENO DI SERVIZIO

SW= WIDTH ACROSS FLATS
SCHLUESSELWEITE
SURPLATS
LARGHEZZA IN CHIAVE

*) DEFLECTION: AT STROKE
AUSLENKUNG: max.8° BEI HUB 0 mm
DEFLEXION : A COURSE
DEVIAZIONE: A CORSA

**) SEALING SURFACE
DICHTFLAECHE
SURFACE D' ETANCHEITE
SUPERFICI DI TENUTA

***) LETTERING : ATTENTION SPRING LOAD
BESCHRIFTET : VORSICHT FEDERVORSPANNUNG
INSCRITION : ATTENTION RESSORT COMPRIME
ISCRIZIONE : ATTENZIONE MOLLA COMPRESSA

E LEAD EXHAUST PIPE TO DUST-FREE AREA
ENTLUEFTUNG MIT ROHR IN STAUBFREIEN RAUM FUEHREN
AMENER L'ECHAPPEMENT PAR UN TUBO DANS UN ESPACE SANS POUSSIERS
CONDURRE LO SCARICO PER UN TUBO IN UN SPAZIO ESENTE DA POLVERE

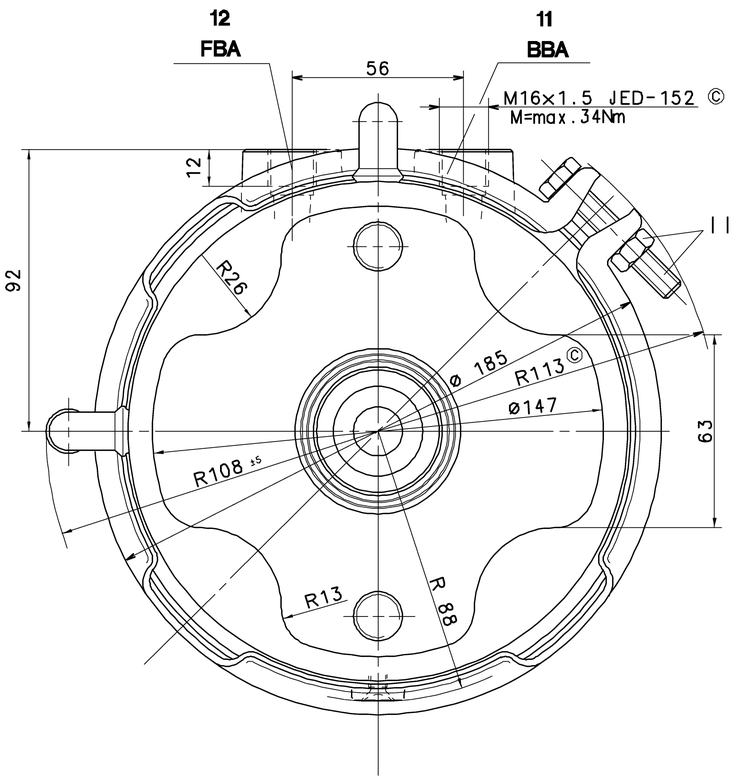

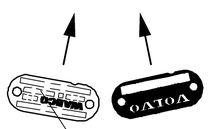

TYPE DESIGNATION
TYPENBEZEICHNUNG
TYPE
TIPO DI DESIGNAZIONE

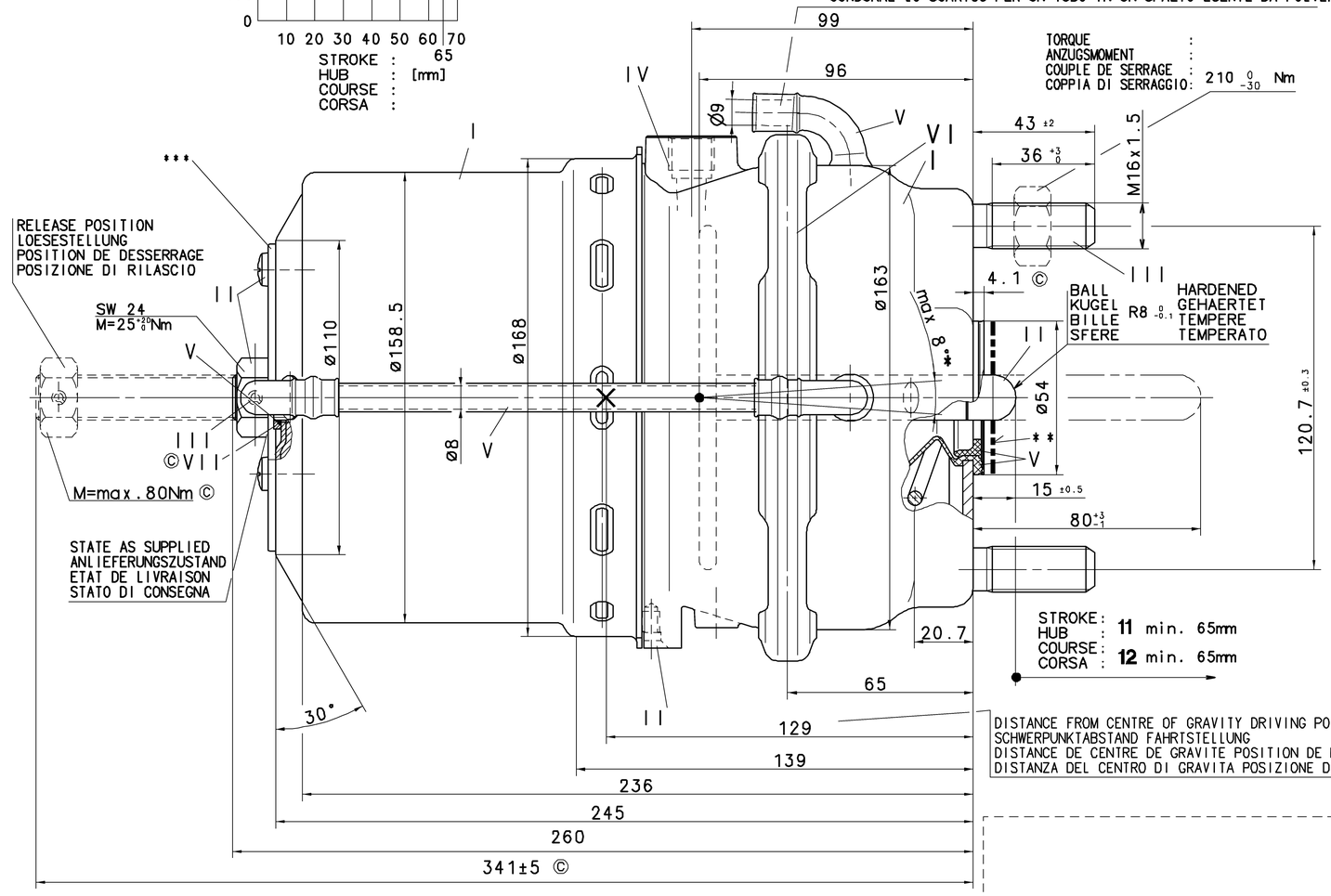

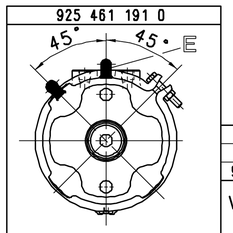

© MAIN VIEWS REFER TO DIMENSIONS ONLY
HAUPTANSICHTEN BEZIEHEN SICH NUR AUF DIE ABMESSUNGEN
VUES PRINCIPALES CONCERNENT LES DIMENSIONS SEULEMENT
VISITE PRINSIPALI RIGUARDANO DIMENSIONI SOLAMENTE

© POSITION OF COMPONENTS SEE REPRESENTATION OF VARIATIONS
POSITION DER BAUTEILE SIEHE ABWANDLUNGSDARSTELLUNGEN
POSITION DES COMOSANTS VOIR DESSIN DE LA VARINATE
POSIZIONE DELLE COMPONENTI VERDERE DISEGNO DI VARIANTE

925 461 191 0	20466077
WABCO	Volvo

IDENTIFICATION

General Specification: JED-334-B						
Further Technical Data:						
Doc. Code:			Sheet:		To	
General Tolerances JED-261						
Range of Nominal Dimensions (± mm)						
Class	11	≤ 50	> 50 ≤ 180	> 180 ≤ 400	> 400	∢
Fine		0.5	1.0	1.5	2.0	
Medium	X	1.0	2.0	3.0	4.0	±3°
Coarse		2.0	3.5	5.0	6.5	
Tapped Holes acc. JED-152						
11 Tolerance Class Applied Crossmarked						

Copyright WABCO

Date	Signature
Drawn 10-01-06	Medynski
Checked 10-01-06	Szczuplak
Expert	Szczuplak

WABCO ©

TRISTOP® -CYLINDER
TRISTOP® -ZYLINDER
CYLINDRE-TRISTOP®
CILINDRO-TRISTOP®

24/16

Mass	Scale	Material No.	Date of first issue: 01-10-19
7.6 KG	1:1	925 461 198 0	Doc.Code: 053 (9) Language: ML Sheet: 1/1
Size A 1	CAD System CCD	ECN-No. 151609 / Revision 12xC / Techn. Resp. 5400 / Replacement for	

100mm

Diese Unterlage ist urheberrechtlich geschützt. Jede Verwendung außerhalb des Zweckes dieser Unterlage ist unzulässig und wird rechtlich verfolgt. Die Weitergabe an Dritte bedarf der ausdrücklichen Genehmigung durch WABCO.
Copyright of this document and drawing is to WABCO and the use or communication of the contents thereof, are forbidden without express authority. Offenders are liable to the payment of damages. All rights are reserved in the event of the grant of patent or registration of a utility model or design.