SURFACE PROTECT./OBERFL. SCHUTZ	
I	JED-240-4
II	JED-256-1
III	JED-371
IV	Al / JED-259
V	GUMMI / KUNSTSTOFF
VI	JED-240-3

MEDIUM : AIR
MEDIUM : LUFT
FLUIDE : AIR
FLUIDO : ARIA

NOMINAL DIAMETER :
NENNWEITE : MIN Ø8.5mm
DIAMETRE NOMINAL :
DIAMETRO NOMINALE:

THERMAL RANGE OF APPLICATION :
THERMISCHER ANWENDUNGSBEREICH : -45 °C...+80 °C
GAMME D'APPLICATION THERMIQUE :
CAMPO DI APPLICAZIONE TERMICA :

PORT : SERVICE BRAKING SYSTEM, WORKING PRESSURE
ANSCHLUSS : BETRIEBSBREMSANLAGE, BETRIEBSDRUCK : Pe max.= 10 bar (TEMPORARILY / KURZZEITIG / DE COURTE DUREE / BREVE TEMPO SOLO: Pe max.= 12 bar)
ORIFICE : **11** DISPOSITIF DE FREINAGE DE SERVICE, PRESSION D'UTILISATION
ORIFIZIO : DISPOSITIVO DI FRENATURA DI SERVIZIO, PRESSIONE DI ESERCIZIO:

PORT : SPRING BRAKE CYLINDER, WORKING PRESSURE
ANSCHLUSS : FEDERSPEICHERZYLINDER, BETRIEBSDRUCK : Pe max.= 8.5 bar (TEMPORARILY / KURZZEITIG / DE COURTE DUREE / BREVE TEMPO SOLO: Pe max.= 9 bar)
ORIFICE : **12** CYLINDRE A RESSORT, PRESSION D'UTILISATION
ORIFIZIO : CILINDRO A MOLLA, PRESSIONE DI ESERCIZIO

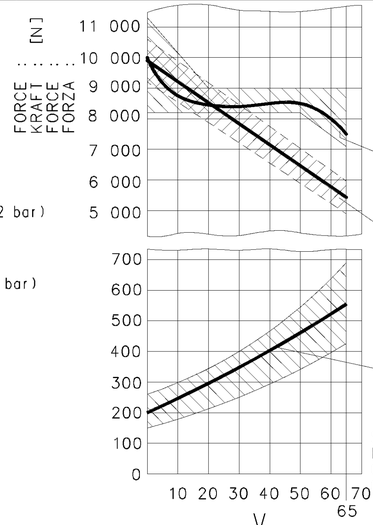

AIR VOLUME OF SERVICE BRAKE PART AT 2/3 OF ITS STROKE
HUBVOLUMEN DES BETRIEBSBREMSTEILES BEI 2/3 HUB
VOLUME D'AIR DU DISPOSITIF DU FREIN DE SERVICE A 2/3 DE LA COURSE
VOLUME D'ARIA DELLA SEZIONE DI FRENO DI SERVIZIO A 2/3 DELLA CORSA : ~ $0.8 \times 10^3 cm^3$

AIR VOLUME OF SPRING BRAKE PART
HUBVOLUMEN DES FEDERSPEICHERS
VOLUME D'AIR DU DISPOSITIF RESSORT
VOLUME D'ARIA DELLA SEZIONE A MOLLA : ~ $1.4 \times 10^3 cm^3$

OUTPUT FORCE OF SERVICE BRAKE PART AT
KRAFTABGABE DES BETRIEBSBREMSTEILES BEI
EFFORT DE POUSSEE DU DISPOSITIF DU FREIN DE SERVICE SOUS
FORZA DI SOINTA DELLA SEZIONE DI FRENO DI SERVIZIO PER : 6.0 bar

OUTPUT FORCE OF SPRING BRAKE PART, RELEASE PRESSURE
KRAFTABGABE DES FEDERSPEICHERS, LOESEDRUCK
EFFORT DE POUSSEE DU DISPOSITIF RESSORT, PRESSION DE DESSERRAGE
FORZA DI SPINTA DELLA SEZIONE A MOLLA, PRESSIONE DI RILASCIO : pe_{max} 5.3 bar

FORCE OF RETURN SPRING OF SERVICE BRAKE PART
RUECKSTELLFEDERKRAFT DES BETRIEBSBREMSTEILES
EFFORT DU RESSORT DE RAPPEL DU DISPOSITIF DU FREIN DE SERVICE
FORZA DELLA MOLLA DI RITORNO DELLA SEZIONE DI FRENO DI SERVIZIO

SW= WIDTH ACROSS FLATS
SCHLUESSELWEITE
SURPLATS
LARGHEZZA IN CHIAVE

*) DEFLECTION: AT STROKE
AUSLENKUNG: max.8° BEI HUB 0 mm
DEFLEXION : A COURSE
DEVIAZIONE: A CORSA

**) SEALING SURFACE
DICHTFLAECHE
SURFACE D' ETANCHEITE
SUPERFICI DI TENUTA

***) OUT OF PLANE
VERSETZT GEZEICHNET
AU DEHORS DU PLAN DE PROJECTION
AL DI FUORI DEL PIANO DI PROIEZIONE

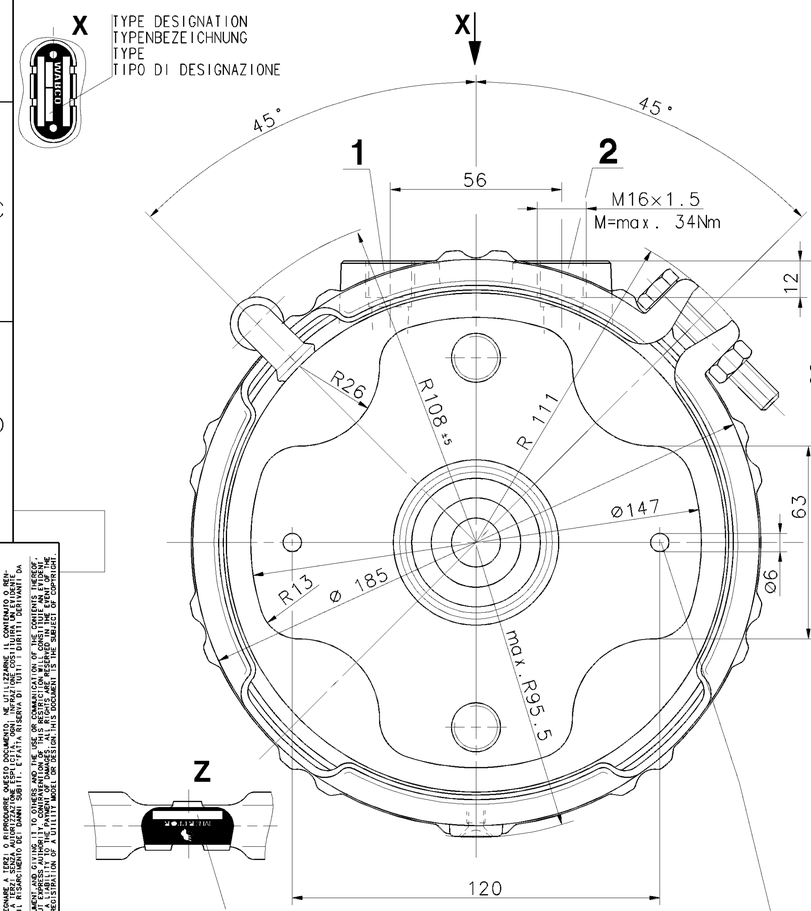

MERITOR IDENTIFICATION NUMBER
MERITOR IDENTIFIKATIONS NUMMER
MERITOR NUMERO D'IDENTIFICATION
MERITOR NUMERO D'IDENTIFICAZIONE

CAUTION : BREATHER HOLE! EXHAUST TO BE ENSURED.
ACHTUNG : ATMUNGSBOHRUNG! FUER VERBINDUNG ZUR ATMOSPHAERE SORGEN
ATTENTION : TROU DE RENIFLEUR! ECHAPPEMENT DOIT ETRE GARANTI
ATTENZIONE: FORO DI RESPIRATORE! SCARICO DEVE ESSERE GARAN

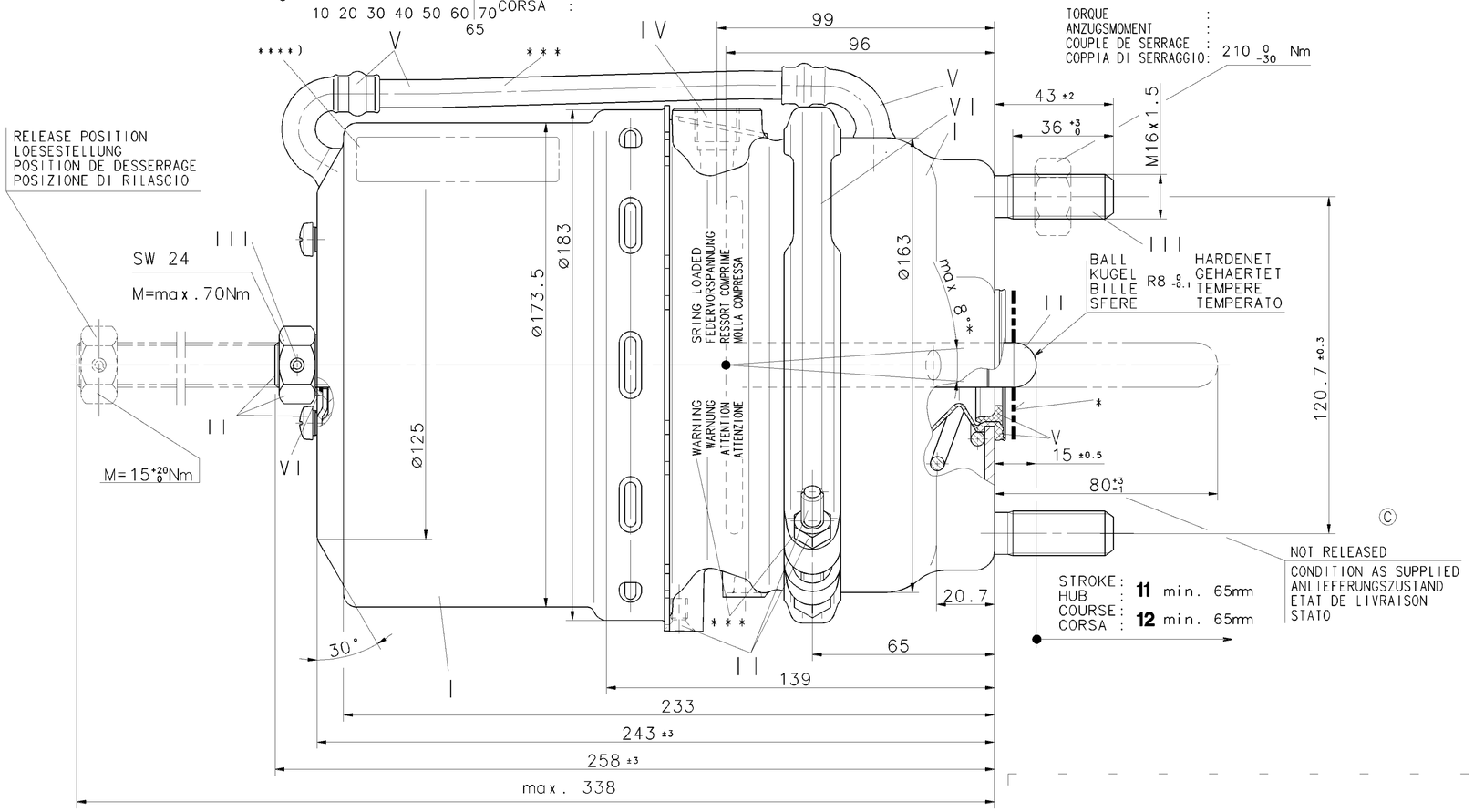

****) IN DIESEM BEREICH
IN THIS ZONE BARCODE LABEL
DANS CETTE ZONE
IN QUESTA ZON

ADMISSIBLE INSTALLATION POSITION VERTICAL
ZULAESSIGE EINBAULAGE SENKRECHT
POSITION D'INSTALLATION ADMISE VERTICALE
POSIZIONE DI MONTAGGIO AMMESSA VERTICALE

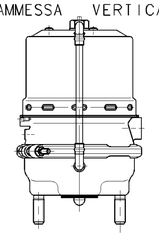

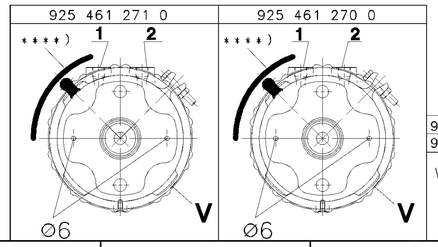

MAIN VIEWS REFER TO DIMENSIONS ONLY
POSITION OF COMPONENTS SEE REPRESENTATION OF VARIATIONS
HAUPTANSICHTEN BEZIEHEN SICH NUR AUF DIE ABMESSUNGEN
POSITION DER BAUTEILE SIEHE ABWANDLUNGSDARSTELLUNGEN

925 461 271 0	20401591	68324407	11 BBA	12 FBA	.
925 461 270 0	20401590	68324406	12 FBA	11 BBA	.
WABCO	VOLVO	MERITOR	**1**	**2**	MASS GEWICHT MASSE MASSA (kg)

IDENTIFICATION

GENERAL SPECIFICATION: JED-334					
FURTHER TECHNICAL DATA:					
DOC. CODE:		SHEET: 10			
GENERAL TOLERANCES					
CLASS 1)	RANGE OF NOMINAL DIMENSIONS (± mm) ≤50	>50 ≤180	>180 ≤400	>400	
FINE	0,5	1,0	1,5	2,0	
MEDIUM X	1,0	2,0	3,0	4,0	± 3°
COARSE	2,0	3,5	5,0	6,5	
TAPPED HOLES ACC. ISO 4039 / JED-152					
1) TOLERANCE CLASS APPLIED CROSSMARKED					

DCN-NO.	REV.	DATE
081196	1x C	01-09-07
079390	1x B	01-07-05
078843	2x A	01-03-15

100mm

CADAM-DRAWING COPYRIGHT
DATE SIGNATURE
DRAWN: 00-11-29 Oelke
CHECKED: 00-11-29 Rischer
STANDARDIZATION:

WABCO

TRISTOP® -CYLINDER G-DISC
TRISTOP® -ZYLINDER 24/24V
CYLINDRE-TRISTOP®
CILINDRO-TRISTOP®

MASS	SCALE	PRODUCT IDENTIFICATION NO.	DOC. CODE	SHEET
8.4 KG	1:1	925 461 279 0	653	1/1
SIZE A 1	I.R.I. 185		SHAPE CODE	REPLACEMENT FOR

EXPERT CODE 7 2 2
PRODUCT TYPE 0 0 X

TOUTE COMMUNICATION OU REPRODUCTION DE CE DOCUMENT, TOUTE EXPLOITATION OU COMMUNICATION DE SON CONTENU O RENVOIE A DOMMAGES. TOUS DROITS DE PROPRIETE INDUSTRIELLE OU INTELLECTUELLE, EN PARTICULIER DE BREVET OU DE DESSIN OU MODELE DEMEURENT RESERVES A WABCO.
NON E PERMESSO CONSEGNARE A TERZI O RIPRODURRE QUESTO DOCUMENTO, NE UTILIZZARNE IL CONTENUTO O RENDERE ESEGUIBILE QUANTO IN ESSO RIPORTATO. TUTTI I DIRITTI DI PROPRIETA' INDUSTRIALE O INTELLETTUALE, IN PARTICOLARE DI BREVETTO O DISEGNO O MODELLO RIMANGONO RISERVATI A WABCO.
WITEGEBEN SOWIE VERVIELFAELTIGUNG DIESER UNTERLAGE, VERWENDUNG UND MITTEILUNG IHres INHALTS NICHT GESTATTET, SOWEIT NICHT AUSDRUECKLICH ZUGESTANDEN. ZUWIDERHANDELNDE VERPFLICHTEN ZU SCHADENSERSATZ. ALLE RECHTE VORBEHALTEN FUER DIE ERTEILUNG VON PATENT- ODER GEBRAUCHSMUSTER-EINTRAGUNG VORBEHALTEN.
THIS DOCUMENT, AND GIVING IT TO OTHERS AND THE USE OR COMMUNICATION OF THE CONTENTS THEREOF, ARE FORBIDDEN WITHOUT AUTHORITY. OFFENDERS ARE LIABLE TO DAMAGES. ALL RIGHTS RESERVED IN THE EVENT OF THE GRANT OF A PATENT OR REGISTRATION OF A UTILITY MODEL OR DESIGN. THIS DOCUMENT IS THE SUBJECT OF COPYRIGHT.

1009/016/31/04.93
653/653