SURFACE PROTECT./OBERFL. SCHUTZ	
I	JED-240-4
II	JED-256-1
III	JED-371
IV	AI;JED-259
V	GUMMI / KUNSTSTOFF
VI	MS
VII	JED-240-2

MEDIUM : AIR
MEDIUM : LUFT
FLUIDE : AIR
FLUIDO : ARIA

NOMINAL DIAMETER :
NENNWEITE : MIN Ø8.5mm
DIAMETRE NOMINAL :
DIAMETRO NOMINALE :

THERMAL RANGE OF APPLICATION :
THERMISCHER ANWENDUNGSBEREICH :-45 °C...+80 °C
GAMME D'APPLICATION THERMIQUE :
CAMPO DI APPLICAZIONE TERMICA :

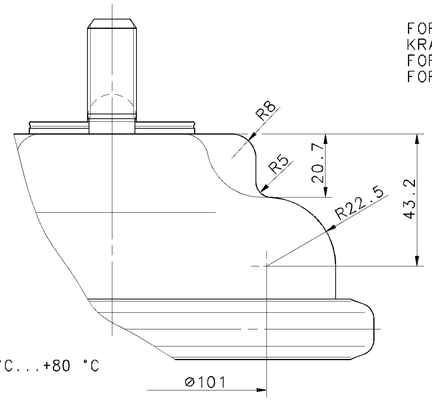

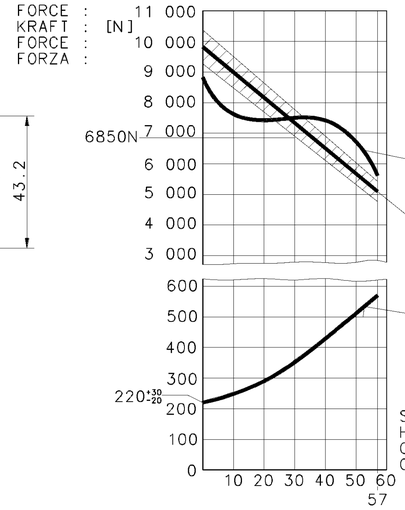

PORT : SERVICE BRAKING SYSTEM, WORKING PRESSURE :
ANSCHLUSS : **11** BETRIEBSBREMSANLAGE, BETRIEBSDRUCK : Pe max.=10 bar
ORIFICE : DISPOSITIF DE FREINAGE DE SERVICE, PRESSION D'UTILISATION :
ORIFIZIO : DISPOSITIVO DI FRENATURA DI SERVIZIO, PRESSIONE DI ESERCIZIO :
(TEMPORARILY :
(KURZZEITIG : Pe max.=13 bar)
(DE COURTE DUREE :
(BREVE TEMPO SOLO:

PORT : SPRING BRAKE CYLINDER, WORKING PRESSURE :
ANSCHLUSS : **12** FEDERSPEICHERZYLINDER, BETRIEBSDRUCK : Pe max.= 8.5 bar
ORIFICE : CYLINDRE A RESSORT, PRESSION D'UTILISATION :
ORIFIZIO : CILINDRO A MOLLA, PRESSIONE DI ESERCIZIO :
(TEMPORARILY :
(KURZZEITIG : Pe max.=10 bar)
(DE COURTE DUREE :
(BREVE TEMPO SOLO:

OUTPUT FORCE OF SERVICE BRAKE PART AT :
KRAFTABGABE DES BETRIEBSBREMSTEILES BEI : 7.2 bar
EFFORT DE POUSSEE DU DISPOSITIF DU FREIN DE SERVICE SOUS :
FORZA DI SOINTA DELLA SEZIONE DI FRENO DI SERVIZIO PER :

OUTPUT FORCE OF SPRING BRAKE PART, RELEASE PRESSURE :
KRAFTABGABE DES FEDERSPEICHERS, LOESEDRUCK : pe 5.2±0.3 bar
EFFORT DE POUSSEE DU DISPOSITIF RESSORT, PRESSION DE DESSERRAGE :
FORZA DI SPINTA DELLA SEZIONE A MOLLA, PRESSIONE DI RILASCIO :

FORCE OF RETURN SPRING OF SERVICE BRAKE PART
RUECKSTELLFEDERKRAFT DES BETRIEBSBREMSTEILES
EFFORT DU RESSORT DE RAPPEL DU DISPOSITIF DU FREIN DE SERVICE
FORZA DELLA MOLLA DI RITORNO DELLA SEZIONE DI FRENO DI SERVIZIO

AIR VOLUME OF SERVICE BRAKE PART AT 2/3 OF ITS STROKE :
HUBVOLUMEN DES BETRIEBSBREMSTEILES BEI 2/3 HUB :
VOLUME D'AIR DU DISPOSITIF DU FREIN DE SERVICE A 2/3 DE LA COURSE : ~ $0.54\times10^3 cm^3$
VOLUME D'ARIA DELLA SEZIONE DI FRENO DI SERVIZIO A 2/3 DELLA CORSA :

AIR VOLUME OF SPRING BRAKE PART :
HUBVOLUMEN DES FEDERSPEICHERS :
VOLUME D'AIR DU DISPOSITIF RESSORT : ~ $1.2\times10^3 cm^3$
VOLUME D'ARIA DELLA SEZIONE A MOLLA :

*) SEALING SURFACE
DICHTFLAECHE
SURFACE D' ETANCHEITE
SUPERFICI DI TENUTA

**) DEFLECTION: AT STROKE
AUSLENKUNG: max.8° BEI HUB 0 mm
DEFLEXION : A COURSE
DEVIAZIONE: A CORSA

****) OUT OF PLANE
VERSETZT GEZEICHNET
AU DEHORS DU PLAN DE PROJECTION
AL DI FOURI DEL PIANO DI PROIEZIONE

WIDTH ACROSS FLATS
SW= SCHLUESSELWEITE
SURPLATS
LARGHEZZA IN CHIAVE

MERITOR IDENTIFICATION NUMBER
MERITOR IDENTIFIKATIONS NUMMER
MERITOR NUMERO D'IDENTIFICATION
MERITOR NUMERO D'IDENTIFICAZIONE

LETTERING :
BESCHRIFTET :925 464 030 0
INSCRITION :
ISCRIZIONE :

***) IN DIESEM BEREICH
IN THIS ZONE
DANS CETTE ZONE
IN QUESTA ZON

BARCODE LABEL

RELEASE POSITION
LOESESTELLUNG
POSITION DE DESSERRAGE
POSIZIONE DI RILASCIO

STATE AS SUPPLIED
ANLIEFERUNGSZUSTAND
ETAT DE LIVRAISON
STATO DI CONSEGNA

SW 24
M=max.70Nm

M=15+20-0Nm

LETTERING :
BESCHRIFTET :884 012 355 0
INSCRITION :
ISCRITZIONE :

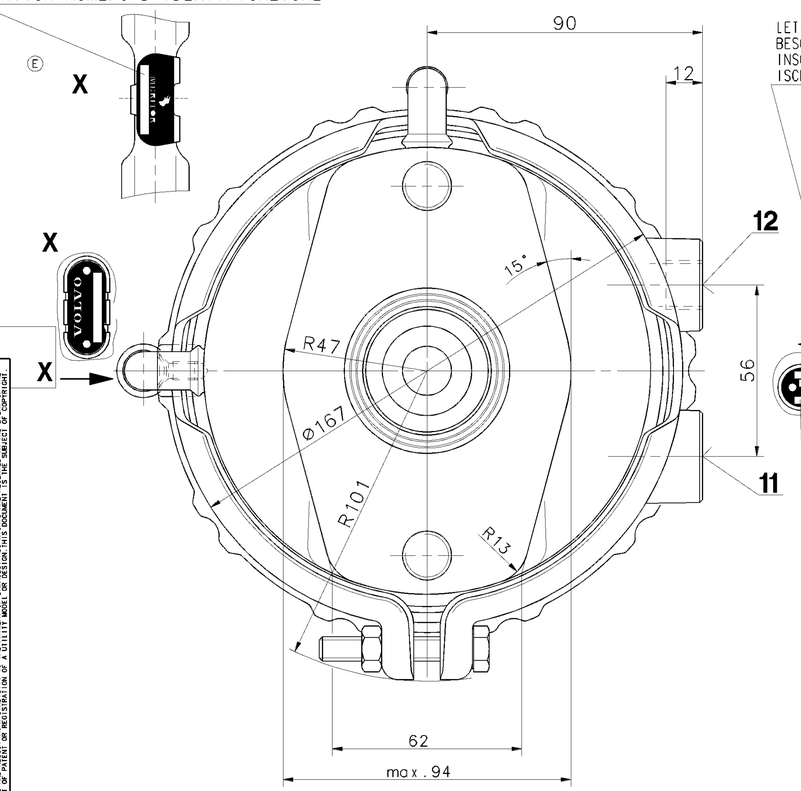

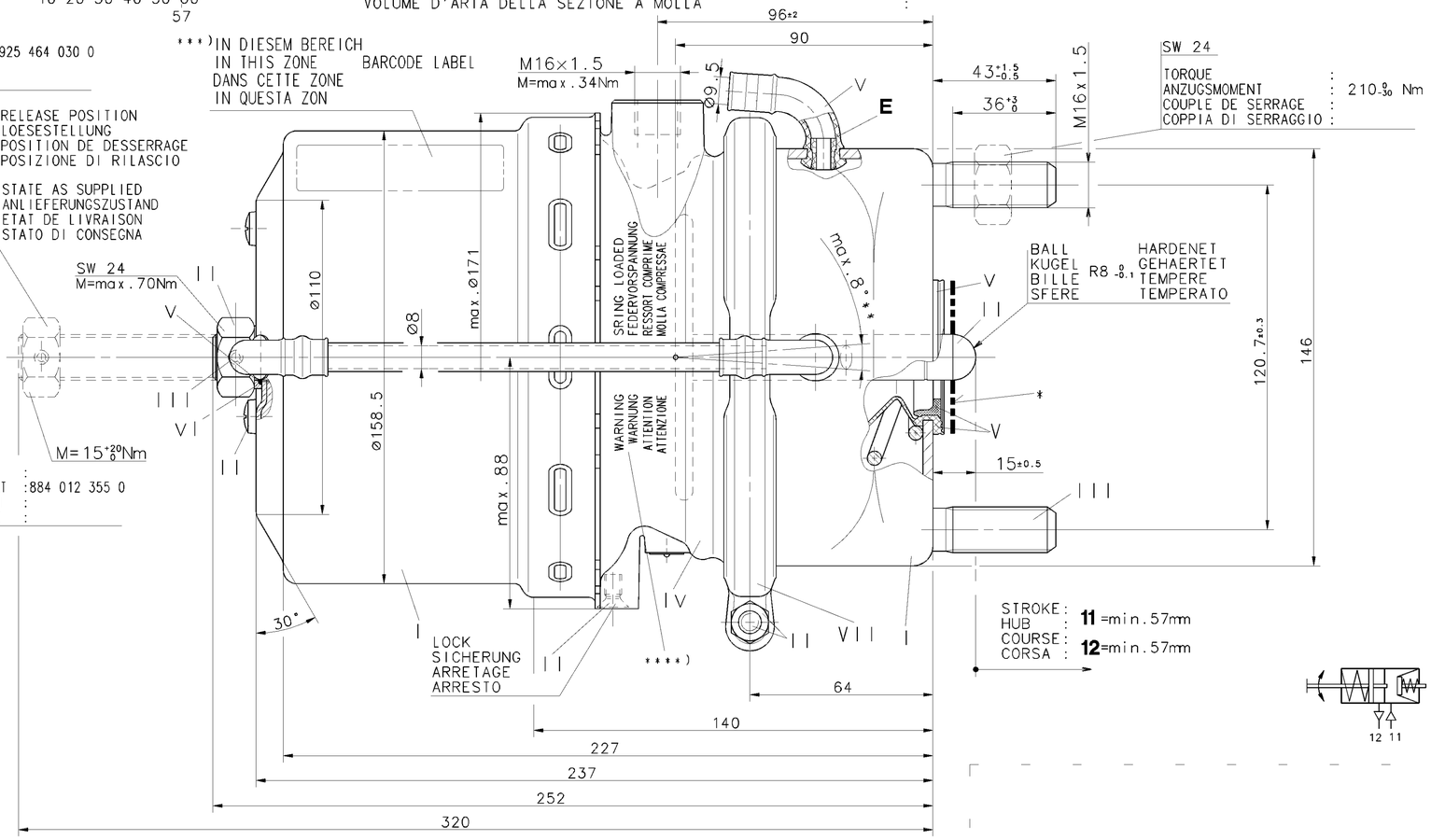

INSTALLATION POSITION : OPTIONAL
EINBAULAGE : BELIEBIG
POSITION D' INSTALLATION : A VOLONTE
POSIZIONE DI MONTAGGIO : A SCELTA

SUITABLE FOR FORDING (CHASSIS BREATHING)
WATFAEHIG
APTE AU PASSAGE A GUE
IMPERMEABILE ALL' IMMERSIONE

E LEAD EXHAUST PIPE TO DUST-FREE AND DRY AREA
ENTLUEFTUNG MIT ROHR IN STAUBFREIEN UND TROCKENEN RAUM FUEHREN
AMENER L'ECHAPPEMENT PAR UN TUBO DANS UN ESPACE SEC SANS POUSSIERE
CONDURRE LO SCARICO PER UN TUBO IN UN SPAZIO SECCO ESENTE DA POLVERE

HAUPTANSICHTEN BEZIEHEN SICH NUR AUF DIE ABMESSUNGEN
POSITION DER BAUTEILE SIEHE ABWANDLUNGSDARSTELLUNGEN

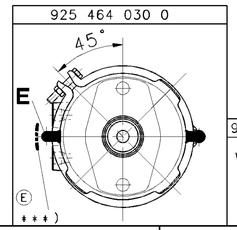

925 464 030 0	20376156	68323796	16/16	~7
WABCO	VOLVO	MERITOR	TYPE TYP TYPE TIPO	MASS GEWICHT MASSE MASSA (kg)

IDENTIFICATION

GENERAL SPECIFICATION: JED-334								
FURTHER TECHNICAL DATA:								
DOC. CODE:			SHEET: 10					
GENERAL TOLERANCES								
CLASS 1)		RANGE OF NOMINAL DIMENSIONS (± mm) ≤50	>50 ≤180	>180 ≤400	>400			
FINE		0,5	1,0	1,5	2,0			
MEDIUM	X	1,0	2,0	3,0	4,0	± 3°		
COARSE		2,0	3,5	5,0	6,5			
TAPPED HOLES ACC. ISO 4039 / JED-152								
1) TOLERANCE CLASS APPLIED CROSSMARKED								

DCN-NO.	REV.	DATE
076087	2xE	00-10-13
075366	1xD	00-05-22
075333	6xC	00-05-17
074974	1xA	00-05-03

100mm

CADAM-DRAWING COPYRIGHT
DATE SIGNATURE
DRAWN: 00-03-08 Oelke
CHECKED: 00-03-08 Mueller
STANDARDIZATION:

WABCO

TRISTOP®-CYLINDER 16/16HD
TRISTOP®-ZYLINDER G-DISC
CYLINDRE-TRISTOP®
CILINDRO-TRISTOP®

MASS	SCALE	PRODUCT IDENTIFICATION NO.	DOC. CODE	SHEET
KG	1:1	925 464 039 0	653	1/1
SIZE	I.R.I.			
A 1	185		SHAPE CODE	REPLACEMENT FOR 884 012 412 0

EXPERT CODE
PRODUCT TYPE

TOUTE COMMUNICATION OU REPRODUCTION DE CE DOCUMENT, TOUTE EXPLOITATION OU COMMUNICATION DE SON CONTENU OU DE SES PARTIES NE SONT PAS AUTORISEES SAUF AUTORISATION ECRITE. TOUS DROITS DE PROPRIETE INTELLECTUELLE SUR CE DOCUMENT RESERVES.
NON È PERMESSO CONDIVIDERE A TERZI O RIPRODURRE QUESTO DOCUMENTO, NE UTILIZZARE IL CONTENUTO O RENDERNE PARTI ACCESSIBILI A TERZI SENZA ESPRESSA AUTORIZZAZIONE SCRITTA. TUTTI I DIRITTI DI PROPRIETÀ INTELLETTUALE SU QUESTO DOCUMENTO SONO RISERVATI.
WEITERGABE SOWIE VERVIELFÄLTIGUNG DIESER UNTERLAGE, VERWERTUNG UND MITTEILUNG IHres INHALTS NICHT GESTATTET, SOWEIT NICHT AUSDRÜCKLICH ZUGESTANDEN. ZUWIDERHANDLUNGEN VERPFLICHTEN ZUM SCHADENSERSATZ. ALLE RECHTE VORBEHALTEN, INSBESONDERE FÜR DEN FALL DER PATENTERTEILUNG ODER EINTRAGUNG VON GEBRAUCHSMUSTERN.
NON È PERMESSO CONDIVIDERE A TERZI O RIPRODURRE QUESTO DOCUMENTO, NE UTILIZZARE IL CONTENUTO O RENDERNE PARTI ACCESSIBILI A TERZI SENZA ESPRESSA AUTORIZZAZIONE SCRITTA. TUTTI I DIRITTI DI PROPRIETÀ INTELLETTUALE SU QUESTO DOCUMENTO SONO RISERVATI.
COPYING OF THIS DOCUMENT AND GIVING IT TO OTHERS AND THE USE OR COMMUNICATION OF THE CONTENTS THEREOF, ARE FORBIDDEN WITHOUT EXPRESS AUTHORITY. OFFENDERS ARE LIABLE TO THE PAYMENT OF DAMAGES. ALL RIGHTS RESERVED IN THE EVENT OF THE GRANT OF A PATENT OR REGISTRATION OF A UTILITY MODEL OR DESIGN. THIS DOCUMENT IS THE SUBJECT OF COPYRIGHT

1000/016/3/04.93
605/653