SURFACE PROTECT./OBERFL. SCHUTZ	
I	JED-240-3
II	JED-256-1
III	JED-371
IV	Al , JED-259
V	GUMMI / KUNSTSTOFF
VI	JED-240-2

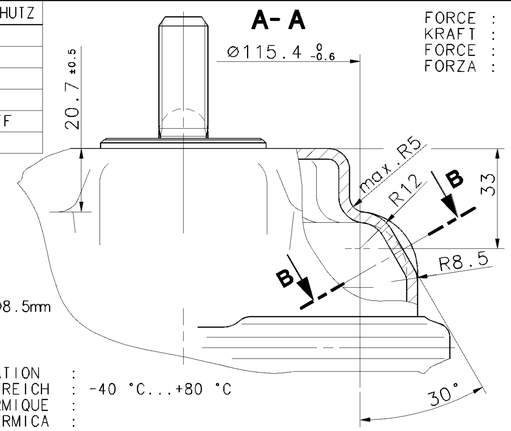

MEDIUM : AIR
MEDIUM : LUFT
FLUIDE : AIR
FLUIDO : ARIA

NOMINAL DIAMETER :
NENNWEITE : MIN Ø8.5mm
DIAMETRE NOMINAL :
DIAMETRO NOMINALE:

THERMAL RANGE OF APPLICATION :
THERMISCHER ANWENDUNGSBEREICH : -40 °C...+80 °C
GAMME D'APPLICATION THERMIQUE :
CAMPO DI APPLICAZIONE TERMICA :

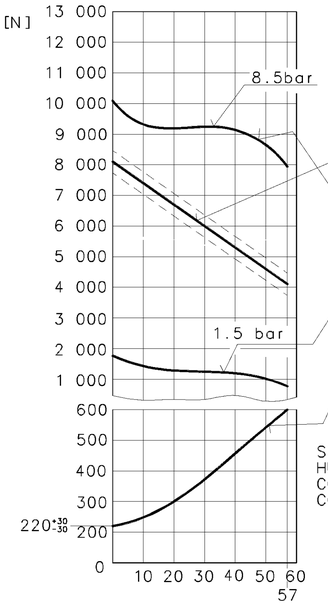

AIR VOLUME OF SERVICE BRAKE PART AT 2/3 OF ITS STROKE
HUBVOLUMEN DES BETRIEBSBREMSTEILES BEI 2/3 HUB
VOLUME D'AIR DU DISPOSITIF DU FREIN DE SERVICE A 2/3 DE LA COURSE
VOLUME D'ARIA DELLA SEZIONE DI FRENO DI SERVIZIO A 2/3 DELLA CORSA : ca.0.6x10³cm³

AIR VOLUME OF SPRING BRAKE PART
HUBVOLUMEN DES FEDERSPEICHERS
VOLUME D'AIR DU DISPOSITIF RESSORT
VOLUME D'ARIA DELLA SEZIONE A MOLLA : ca.1.4x10³ cm³

OUTPUT FORCE OF SPRING BRAKE PART, RELEASE PRESSURE
KRAFTABGABE DES FEDERSPEICHERS, LOESEDRUCK
EFFORT DE POUSSEE DU DISPOSITIF RESSORT, PRESSION DE DESSERRAGE
FORZA DI SPINTA DELLA SEZIONE A MOLLA, PRESSIONE DI RILASCIO : pe 5.5±0.3 bar

OUTPUT FORCE OF SERVICE BRAKE PART AT
KRAFTABGABE DES BETRIEBSBREMSTEILES BEI
EFFORT DE POUSSEE DU DISPOSITIF DU FREIN DE SERVICE SOUS
FORZA DI SOINTA DELLA SEZIONE DI FRENO DI SERVIZIO PER

FORCE OF RETURN SPRING OF SERVICE BRAKE PART
RUECKSTELLFEDERKRAFT DES BETRIEBSBREMSTEILES
EFFORT DU RESSORT DE RAPPEL DU DISPOSITIF DU FREIN DE SERVICE
FORZA DELLA MOLLA DI RITORNO DELLA SEZIONE DI FRENO DI SERVIZIO

SW= WIDTH ACROSS FLATS
SCHLUESSELWEITE
SURPLATS
LARGHEZZA IN CHIAVE

* SEALING SURFACE
DICHTFLAECHE
SURFACE D' ETANCHEITE
SUPERFICI DI TENUTA

** DEFLECTION: AT STROKE
AUSLENKUNG: max.8° BEI HUB 0 mm
DEFLEXION : A COURSE
DEVIAZIONE: A CORSA

***) OPEN BREATHER HOLES :
Ⓑ 8x OFFEN ATMUNGSBOHRUNG : Ø 6.4
OUVERT TROU RENIFLEUR :
APERTO FORO RESPIRATORE:

****) OPEN BREATHER HOLES :
Ⓑ 6x OFFEN ATMUNGSBOHRUNG : Ø 6
OUVERT TROU RENIFLEUR :
APERTO FORO RESPIRATORE:

PORT :	11	SERVICE BRAKING SYSTEM, WORKING PRESSURE	:	(TEMPORARILY :
ANSCHLUSS :		BETRIEBSBREMSANLAGE, BETRIEBSDRUCK	: Pe max.=8.5bar	(KURZZEITIG : Pe max. =10 bar)
ORIFICE :		DISPOSITIF DE FREINAGE DE SERVICE, PRESSION D'UTILISATION	:	(DE COURTE DUREE :
ORIFIZIO :		DISPOSITIVO DI FRENATURA DI SERVIZIO, PRESSIONE DI ESERCIZIO	:	(BREVE TEMPO SOLO:
PORT :	12	SPRING BRAKE CYLINDER, WORKING PRESSURE	:	(TEMPORARILY :
ANSCHLUSS :		FEDERSPEICHERZYLINDER, BETRIEBSDRUCK	: Pe max.= 8.5bar	(KURZZEITIG : Pe max.=10 bar)
ORIFICE :		CYLINDRE A RESSORT, PRESSION D'UTILISATION	:	(DE COURTE DUREE :
ORIFIZIO :		CILINDRO A MOLLA, PRESSIONE DI ESERCIZIO	:	(BREVE TEMPO SOLO:

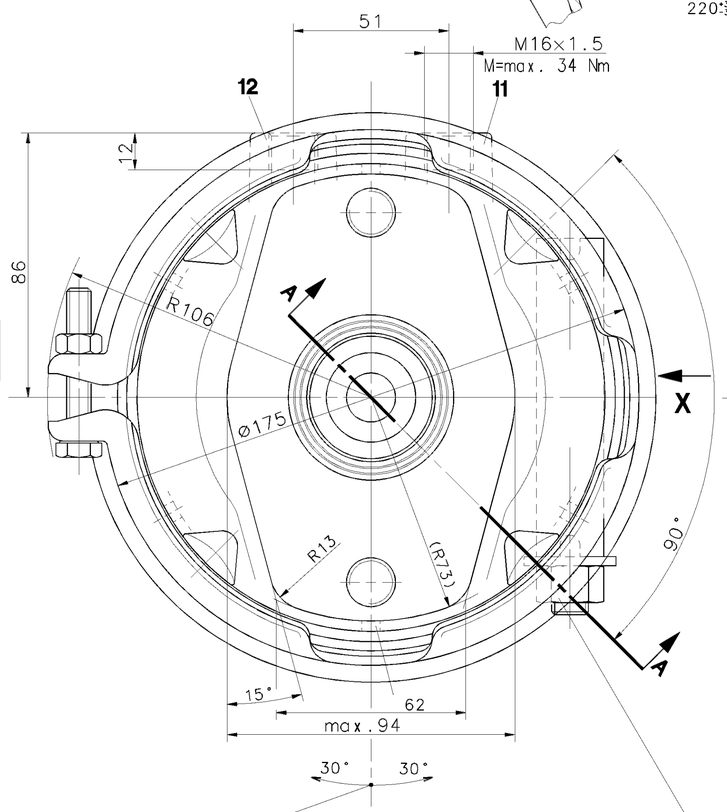

RELEASE POSITION
LOESESTELLUNG
POSITION DE DESSERRAGE
POSIZIONE DI RILASCIO

CONDITION AS SUPPLIED : RELEASED
ANLIEFERUNGSZUSTAND : GELOEST
ETAT DE LIVRAISON : DESSERRE
STATO DI FORNITURA : RILASCIATO

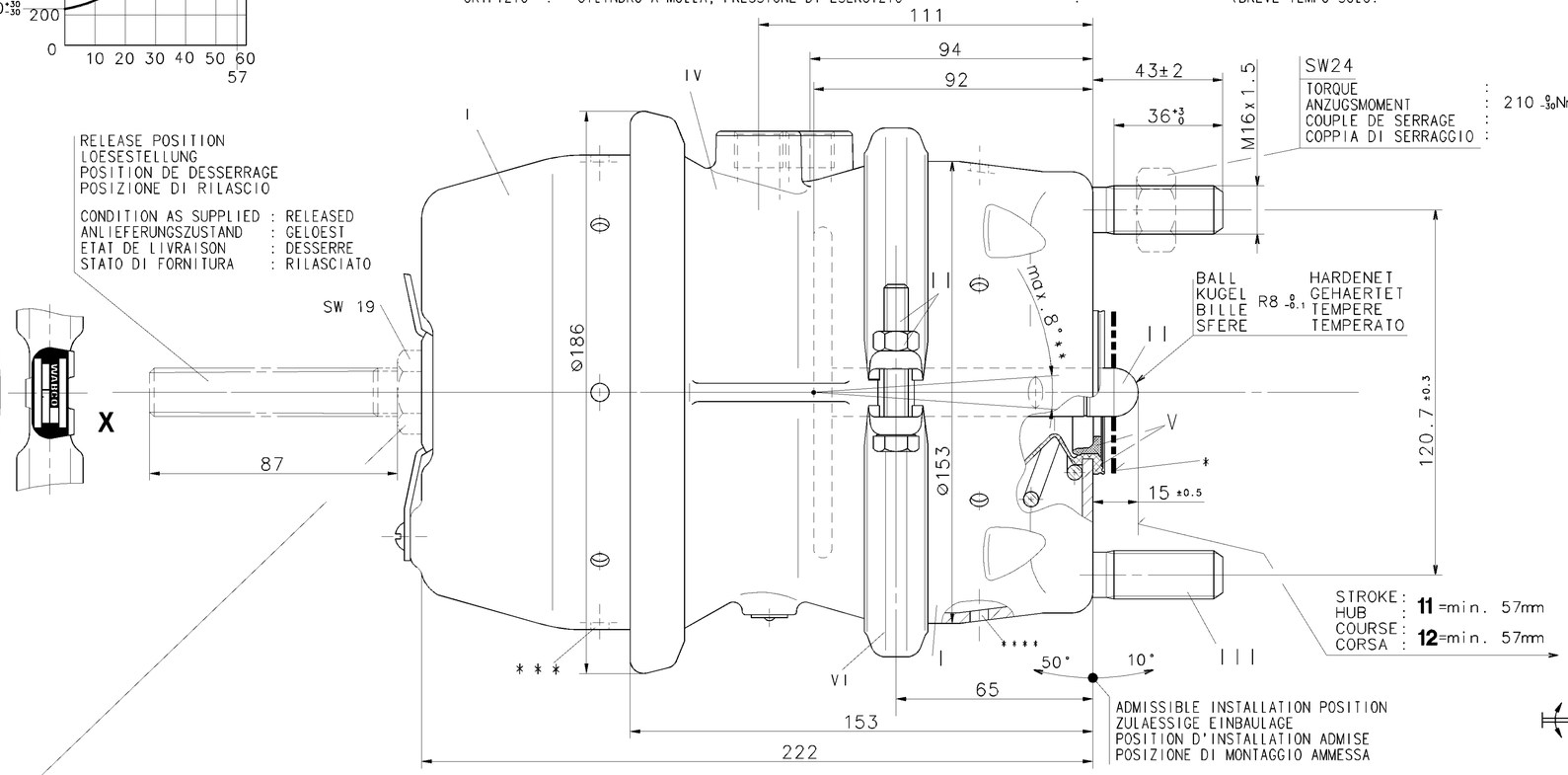

TOOL FOR RELEASING THE SPRING -LOADED CYLINDER ATTACHED
WERKZEUG ZUM LOESEN DES FEDERSPEICHERS BEIGEFUEGT

TO BE INSTALLED WITH LOWER BREATHER HOLE OPEN
IN EINBAUZUSTAND ATMUNGSBOHRUNG OFFEN
A MONTER AVEC LE RENIFLARD INFERIIEUR OUVERT
INSTALAZIONE CON IL FORD DI SFIATO INFERIORE APERTO

MAIN VIEWS REFER TO DIMENSIONS ONLY
POSITION OF COMPONENTS SEE REPRESENTATION OF VARIANTS

HAUPTANSICHTEN BEZIEHEN SICH NUR AUF DIE ABMESSUNGEN
POSITION DER BAUTEILE SIEHE ABWANDLUNGSDARSTELLUNGEN

VUES PRINCIPALES CONCERNENT LES DIMENSIONS SEULEMENT
POSITION DES COMPOSANTSVOIR DESSIN DE LA VARIANTE

VISTE PRINCIPALI RIGUARDANO DIMENSIONI SOLAMENTE
POSIZIONE DELLE COMPONENTI VEDERE DISEGNO DI VARIANTE

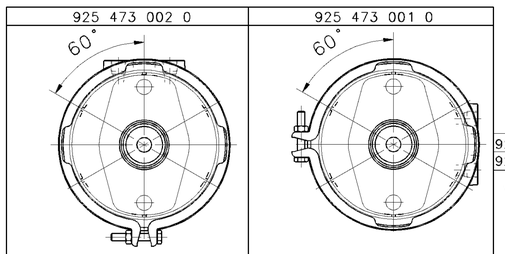

925 473 002 0		18/24	~8	
925 473 001 0		18/24	~8	
WABCO	CUSTOMER'S NO. KUNDEN-NR. No. CLIENT No. CLIENTE KZ.	TYPE TYP TYPE TIPO	MASS GEWICHT MASSE MASSA (kg)	

IDENTIFICATION

GENERAL SPECIFICATION: JED-334					
FURTHER TECHNICAL DATA:					
DOC. CODE:		SHEET: TO			
GENERAL TOLERANCES					
		RANGE OF NOMINAL DIMENSIONS (± mm)			
CLASS 1)		≤50	>50 ≤180	>180 ≤400	>400
FINE		0,5	1,0	1,5	2,0
MEDIUM	X	1,0	2,0	3,0	4,0 ± 3°
COARSE		2,0	3,5	5,0	6,5
TAPPED HOLES ACC. ISO 4039 / JED-152					
1) TOLERANCE CLASS APPLIED CROSSMARKED					

DCN-NO.	REV.	DATE
092726	2×B	04-12-08
090180	10×A	04-08-09

TOUTE COMMUNICATION OU REPRODUCTION DE CE DOCUMENT, TOUTE EXPLOITATION OU COMMUNICATION DE SON CONTENU NE SONT PAS AUTORISÉES SAUF AUTORISATION ÉCRITE. TOUS DROITS RÉSERVÉS, NOTAMMENT EN CAS DE DÉPOT DE BREVET, DE DÉLIVRANCE DE BREVET OU D'ENREGISTREMENT DE MODÈLE D'UTILITÉ. LA MISE À DISPOSITION DE TIERS DE CE DOCUMENT, LA MISE À DISPOSITION DE TIERS DE TOUTE INFORMATION QUI EN DÉCOULE OU LA MISE EN ŒUVRE DE TOUTE INFORMATION QUI EN DÉCOULE NE CONFÈRENT À L'ACQUÉREUR AUCUN DROIT DE PROPRIÉTÉ INTELLECTUELLE OU DE DROIT DE PROPRIÉTÉ INDUSTRIELLE.

NON È PERMESSO CONSEGNARE A TERZI O RIPRODURE QUESTO DOCUMENTO, NE UTILIZZARNE IL CONTENUTO O RENDERE ACCESSIBILI A TERZI LE INFORMAZIONI CHE DA ESSO DERIVANO. TUTTI I DIRITTI, RISERVATI IN ITALIA, RISERVATI PER LEGGE, RISERVATI PER DISEGNO O MODELLO DI UTILITÀ, RISERVATI PER BREVETTI DA DEPOSITARE O DEPOSITATI O REGISTRATI. LA MESSA A DISPOSIZIONE DI TERZI DI QUESTO DOCUMENTO, LA MESSA A DISPOSIZIONE DI TERZI DI QUALSIASI INFORMAZIONE CHE DA QUESTO DERIVA O LA MESSA IN ATTO DI QUALSIASI INFORMAZIONE CHE DA QUESTO DERIVA NON CONFERISCONO AL RICEVITORE ALCUN DIRITTO DI PROPRIETÀ INTELLETTUALE O DI PROPRIETÀ INDUSTRIALE.

THIS DOCUMENT AND GIVING IT TO OTHERS AND THE USE OR COMMUNICATION OF THE CONTENTS THEREOF, ARE FORBIDDEN UNLESS AUTHORIZED IN WRITING. ALL RIGHTS ARE RESERVED IN THE EVENT OF THE GRANT OF A PATENT OR REGISTRATION OF A UTILITY MODEL OR DESIGN. THIS DOCUMENT IS THE SUBJECT OF COPYRIGHT.

CADAM-DRAWING COPYRIGHT		WABCO	
DATE	SIGNATURE		
DRAWN: 03-10-21	Szczuplak	SEVICE / SPRING BRAKE ACTUATOR 18/24	
CHECKED: 03-10-21	Rischer	BETRIEBS-/ FEDERSPEICHER-BREMSZYLINDER	
STANDARDIZATION:		CYLINDRE DE FREINAGE DE SERVICE /... A RESSORT	
		CILINDRO DI FRENATURA DI SERVIZIO /... A MOLLA	

MASS	SCALE	PRODUCT IDENTIFICATION NO.	DOC. CODE	SHEET
~8.0 KG	1:1	925 473 009 0	653	1/1
SIZE	I.R.I.			
A 1	520		SHAPE CODE	REPLACEMENT FOR

100mm

EXPERT CODE 8 1 1

PRODUCT TYPE

1009/016/3/04.93

653/1533