SURFACE PROTECT. OBERFL. SCHUTZ	
I	JED-240-3
II	JED-256-1
III	JED-371
IV	AL . JED-259
V	RUBBER/PLASTIC
VI	MS
VII	JED-240-2

TECHNICAL DATA TECHNISCHE DATEN	
VIII	
IX	(D)
X	

MEDIUM : AIR
MEDIUM : LUFT
FLUIDE : AIR
FLUIDO : ARIA

NOMINAL DIAMETER :
NENNWEITE : MIN Ø8.5
DIAMETRE NOMINAL :
DIAMETRO NOMINALE :

WIDTH ACROSS FLATS
SW= SCHLUESSELWEITE
SURPLATS
LARGHEZZA IN CHIAVE

THERMAL RANGE OF APPLICATION :
THERMISCHER ANWENDUNGSBEREICH : -40°C...+80°C
GAMME D'APPLICATION THERMIQUE :
CAMPO DI APPLICAZIONE TERMICA :

PORT / ANSCHLUSS / ORIFICE / ORIFIZIO : 11 — SERVICE BRAKING SYSTEM, WORKING PRESSURE / BETRIEBSBREMSANLAGE, BETRIEBSDRUCK / DISPOSITIF DE FREINAGE DE SERVICE, PRESSION D'UTILISATION / DISPOSITIVO DI FRENATURA DI SERVIZIO, PRESSIONE DI ESERCIZIO : Pe max. = 10.2 bar
(TEMPORARILY / (KURZZEITIG / (DE COURTE DUREE / (BREVE TEMPO SOLO : Pe max. = 13 bar)

PORT / ANSCHLUSS / ORIFICE / ORIFIZIO : 12 — SPRING BRAKE CYLINDER, WORKING PRESSURE / FEDERSPEICHERZYLINDER, BETRIEBSDRUCK / CYLINDRE A RESSORT, PRESSION D'UTILISATION / CILINDRO A MOLLA, PRESSIONE DI ESERCIZIO : Pe max. = 8.5 bar
(TEMPORARILY / (KURZZEITIG / (DE COURTE DUREE / (BREVE TEMPO SOLO : Pe max. = 11 bar)

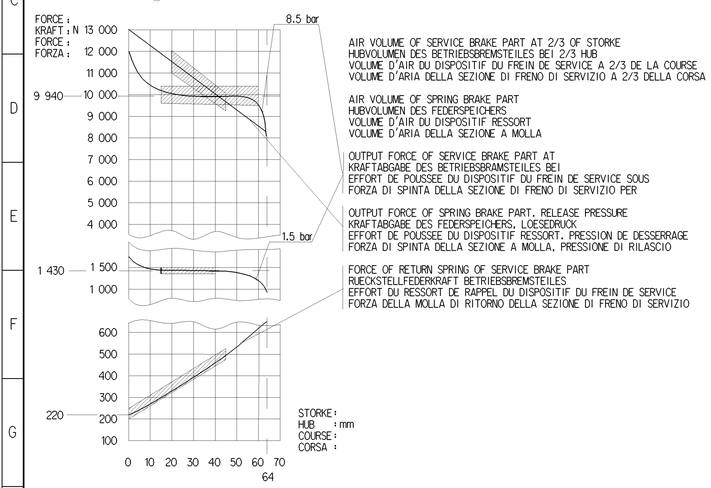

AIR VOLUME OF SERVICE BRAKE PART AT 2/3 OF STORKE / HUBVOLUMEN DES BETRIEBSBREMSTEILES BEI 2/3 HUB / VOLUME D'AIR DU DISPOSITIF DU FREIN DE SERVICE A 2/3 DE LA COURSE / VOLUME D'ARIA DELLA SEZIONE DI FRENO DI SERVIZIO A 2/3 DELLA CORSA : ca. 0.70×10^3 cm^3

AIR VOLUME OF SPRING BRAKE PART / HUBVOLUMEN DES FEDERSPEICHERS / VOLUME D'AIR DU DISPOSITIF RESSORT / VOLUME D'ARIA DELLA SEZIONE A MOLLA : ca. 1.5×10^3 cm^3

OUTPUT FORCE OF SERVICE BRAKE PART AT / KRAFTABGABE DES BETRIEBSBRAMSTEILES BEI / EFFORT DE POUSSEE DU DISPOSITIF DU FREIN DE SERVICE SOUS / FORZA DI SPINTA DELLA SEZIONE DI FRENO DI SERVIZIO PER

OUTPUT FORCE OF SPRING BRAKE PART. RELEASE PRESSURE / KRAFTABGABE DES FEDERSPEICHERS, LOESEDRUCK / EFFORT DE POUSSEE DU DISPOSITIF RESSORT. PRESSION DE DESSERRAGE / FORZA DI SPINTA DELLA SEZIONE A MOLLA, PRESSIONE DI RILASCIO : pe 6.1 ±0.3 bar

FORCE OF RETURN SPRING OF SERVICE BRAKE PART / RUECKSTELLFEDERKRAFT BETRIEBSBREMSTEILES / EFFORT DU RESSORT DE RAPPEL DU DISPOSITIF DU FREIN DE SERVICE / FORZA DELLA MOLLA DI RITORNO DELLA SEZIONE DI FRENO DI SERVIZIO

SEALING SURFACE
• DICHTFLAECHE
SURFACE D'ETANCHEITE
SUPERFICI DI TENUTA

DEFLECTION : AT STROKE
•• AUSLENKUNG : max. 8° BEI HUB 0 mm
DEFLEXION : A COURSE
DEVIAZIONE : A CORSA

••• OPEN BREATHER HOLE
OFFEN ATMUNGSBOHRUNG
OUVERT TROU RENIFLEUR
APERTO FORO RESPIRATORE

DELIVERY
ANLIEFERUNG
LIVRAISON
FORNITURA

[X] RELEASE POSITION
LOESESTELLUNG
POSITION DE DESSERRAGE
POSIZIONE DI RILASCIO

[ ] DRIVING POSITION
FAHRTSTELLUNG
POSITION DE MARCHE
POSIZIONE DI MARCIA

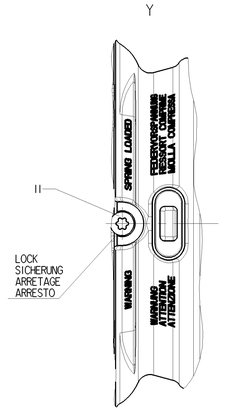

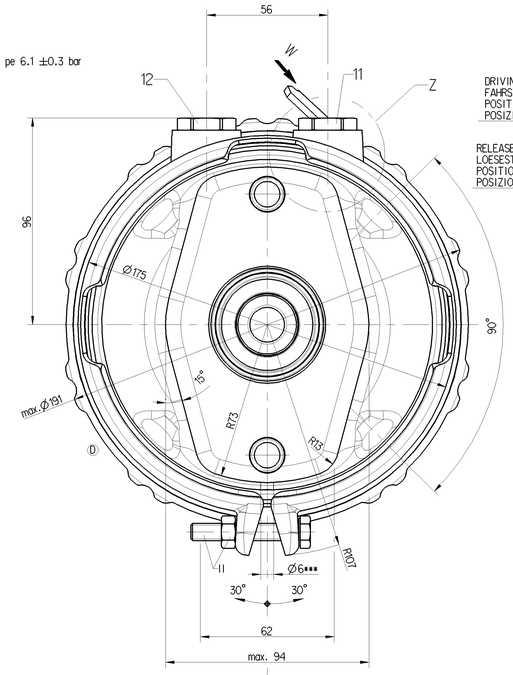

TO BE INSTALLED WITH LOWER BREATHER HOLE OPEN
IM EINBAUZUSTAND UNTERE ATMUNGSBOHRUNG GEOEFFNET
A MONTER AVEC LE RENIFLARD INFERIEUR OUVERT
INSTALLAZIONE: CON IL FORO DI SFIATO INFERIORE APERTO

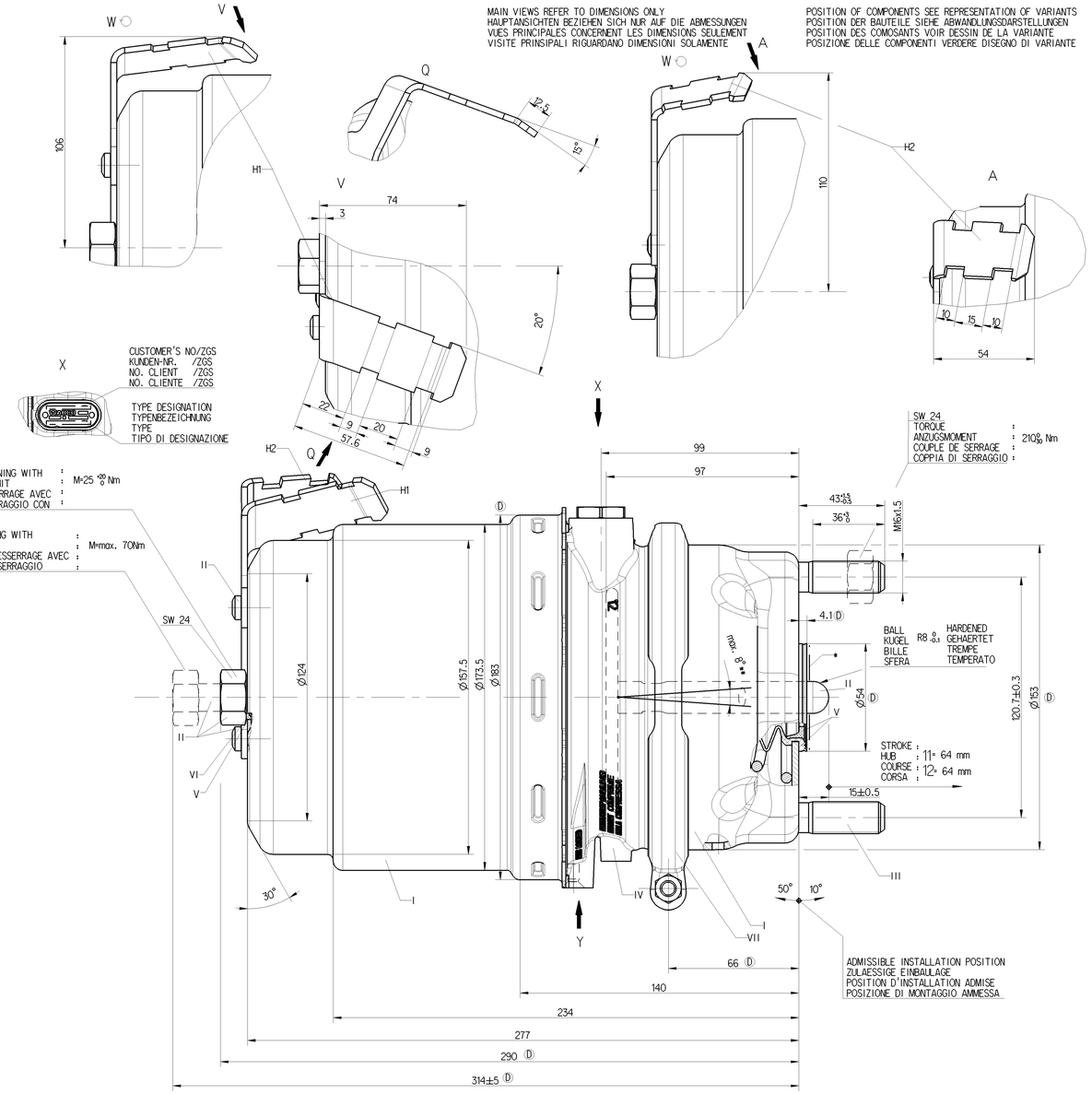

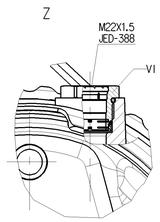

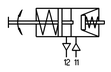

VARINAT
ABWANDLUNG
VARIANTE
VARIANTE

(D) (D)

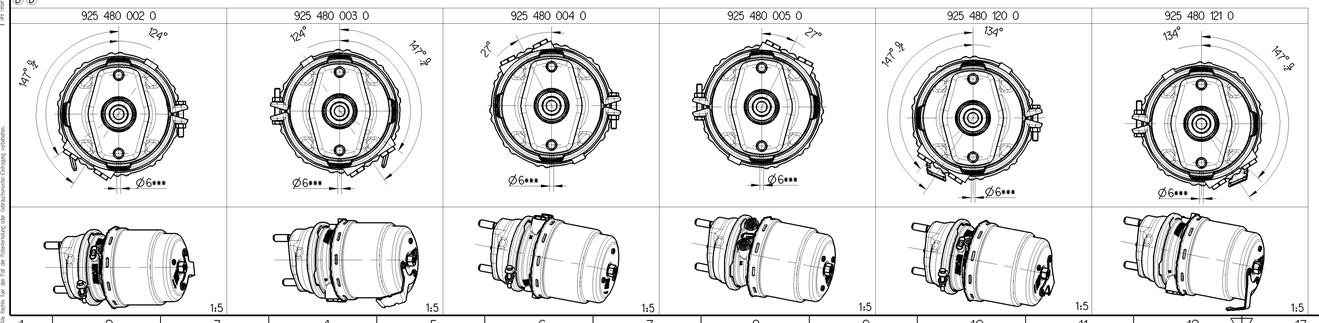

925 480 121 0	A 020 420 24 18	li	002 (D)	-	H2	9.7 (D)	A
925 480 120 0	A 020 420 23 18	re	002 (D)	-	H2	9.7 (D)	A
925 480 005 0	A 019 420 54 18	li	002 (D)	-	-	9.6 (D)	A
925 480 004 0	A 019 420 55 18	re	002 (D)	-	-	9.6 (D)	A
925 480 003 0	A 020 420 21 18	li	002 (D)	-	H1	9.8 (D)	A
925 480 002 0	A 020 420 22 18	re	002 (D)	-	H1	9.8 (D)	A

WABCO — CUSTOMER'S NO. / KUNDEN-NR. / No. CLIENT / No. CLIENTE — AUSFUEHRUNG — ZGS — CAD — SUPPORT / HALTER / SUPPORT / SUPPORTO — MASS / GEWICHT / MASSE / MASSA (kg) — VARIANT / ABWANDLUNG / VARIANTE / VARIANTE

IDENTIFICATION

General Specification: JED-334-0 , Size ISO 14405-1 E					
Further Technical Data:					
Doc. Code:			Sheet:	To	
General Tolerances JED-261					
		Range of Nominal Dimensions (± mm)			
		≥ 50	> 50 ≤ 180	> 180 ≤ 400	> 400
Class	11				
Fine		0.5	1.0	1.5	2.0
Medium	X	1.0	2.0	3.0	4.0
Coarse		2.0	3.5	5.0	6.5
Tapped Holes acc. JED-388					
11 Tolerance Class Applied Crossmarked					

Copyright WABCO®

Date	Signature		
Drawn: 2014-04-02	Kinos	WABCO	(D)
Checked: 2014-04-02	Szczupiak	TRISTOP® -CYLINDER TRISTOP® -ZYLINDER CYLINDRE-TRISTOP® CILINDRO-TRISTOP®	20/24 HFL 3
Expert: Szczupiak			

Mass	Scale	Material No.	Date of first issue: 02-09-29
-	1:1 (1:5)	925 480 009 0	Doc.Code / Language / Sheet: 053 ML 1/1
Size	CAD System		
A 0	Pro/E	ECN No. 164206 / Revision 33 x D / Techn. Resp. 5400	Replacement for

100mm

Diese Unterlagen verbleiben in unserem Besitz und sind nach Gebrauch unverzüglich an uns zurückzugeben. Sie dürfen weder Dritten zugänglich gemacht noch außerhalb der für sie vorgesehenen Zwecke benutzt werden. Wir behalten uns das Eigentum an diesen Unterlagen vor. Copyright WABCO
Ces documents restent la propriété de WABCO. Ils doivent être restitués sans délai après utilisation. Ils ne doivent ni être mis à la disposition de tiers ni être utilisés à des fins autres que celles prévues. Copyright WABCO
Questi documenti rimangono di proprietà della WABCO. Dopo l'uso vanno restituiti senza ritardo. Non possono essere messi a disposizione di terzi o usati per scopi diversi da quelli previsti. Copyright WABCO
Este documento es propiedad de WABCO. Después de su utilización se deberá devolver sin demora alguna. No se puede ni dar a conocer a otras personas ni usar para otros fines que los previstos. Copyright WABCO