SURFACE PROTECT. OBERFL. SCHUTZ	
I	JED-240-3
II	JED-256-1
III	JED-371
IV	AL , JED-259
V	RUBBER/PLASTIC
VI	JED-240-2
VII	JED-378-1

TECHNICAL DATA TECHNISCHE DATEN	
VIII	
IX	
X	

MEDIUM : AIR
MEDIUM : LUFT
FLUIDE : AIR
FLUIDO : ARIA

NOMINAL DIAMETER :
NENNWEITE : MIN Ø8.5
DIAMETRE NOMINAL :
DIAMETRO NOMINALE :

WIDTH ACROSS FLATS
SW= SCHLUESSELWEITE
SURPLATS
LARGHEZZA IN CHIAVE

THERMAL RANGE OF APPLICATION :
THERMISCHER ANWENDUNGSBEREICH : -40°C...+80°C
GAMME D'APPLICATION THERMIQUE :
CAMPO DI APPLICAZIONE TERMICA :

PORT : 11 SERVICE BRAKING SYSTEM, WORKING PRESSURE
ANSCHLUSS : 11 BETRIEBSBREMSANLAGE, BETRIEBSDRUCK : Pe max. = 10.2 bar (TEMPORARILY (KURZZEITIG (DE COURTE DUREE (BREVE TEMPO SOLO : Pe max. = 13 bar
ORIFICE : 11 DISPOSITIF DE FREINAGE DE SERVICE, PRESSION D'UTILISATION
ORIFIZIO : 11 DISPOSITIVO DI FRENATURA DI SERVIZIO, PRESSIONE DI ESERCIZIO

PORT : 12 SPRING BRAKE CYLINDER, WORKING PRESSURE
ANSCHLUSS : 12 FEDERSPEICHERZYLINDER, BETRIEBSDRUCK : Pe max. = 10 bar (TEMPORARILY (KURZZEITIG (DE COURTE DUREE (BREVE TEMPO SOLO : Pe max. = 11 bar
ORIFICE : 12 CYLINDRE A RESSORT, PRESSION D'UTILISATION
ORIFIZIO : 12 CILINDRO A MOLLA, PRESSIONE DI ESERCIZIO

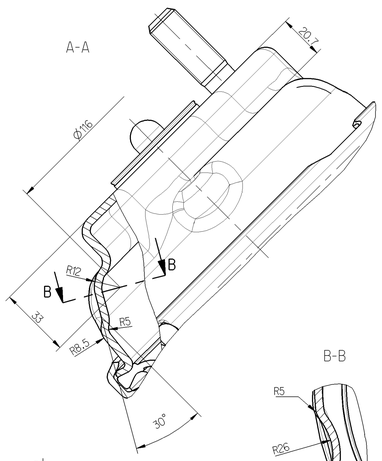

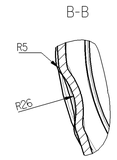

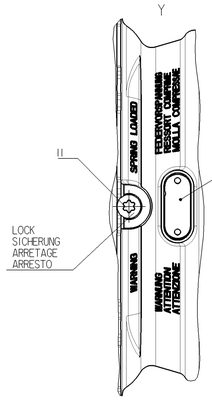

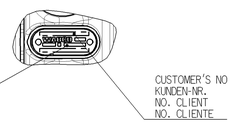

CHARACTERISTIC CURVE
KENNLINIE
COURBE CARACTERISTIQUE
CARATTERISTICA

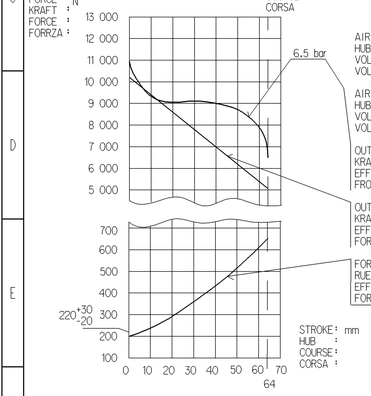

AIR VOLUME OF SERVICE BRAKE PART AT 2/3 OF ITS STROKE :
HUBVOLUMEN DES BETRIEBSBREMSTEILES BEI 2/3 HUB : ca. 0.80x10³ cm³
VOLUME D'AIR DU DISPOSITIF DU FREIN DE SERVICE A 2/3 DE LA COURSE :
VOLUME D'ARIA DELLA SEZIONE DI FRENO DI SERVIZIO A 2/3 DELLA CORSA :

AIR VOLUME OF SPRING BRAKE PART :
HUBVOLUMEN DES FEDERSPEICHERS : ca. 1.4x10³ cm³
VOLUME D'AIR DU DISPOSITIF RESSORT :
VOLUME D'ARIA DELLA SEZIONE A MOLLA :

OUTPUT FORCE OF SERVICE BRAKE PART AT :
KRAFTABGABE DES BETRIEBSBRAMSTEILES BEI :
EFFORT DE POUSSEE DU DISPOSITIF DU FREIN DE SERVICE SOUS :
FROZA DI SPINTA DELLA SEZIONE DI FRENO DI SERVIZIO PER :

OUTPUT FORCE OF SPRING BRAKE PART, RELEASE PRESSURE :
KRAFTABGABE DES FEDERSPEICHERS, LOESEDRUCK : pe 5.1 ±0.3 bar
EFFORT DE POUSSEE DU SPOSITIF RESSORT, PRESSION DE DESSERRAGE :
FORZA DI SPINTA DELLA SEZIONE A MOLLA, PRESSIONE DI RILASCIO :

FORCE OF RETURN SPRING OF SERVICE BRAKE PART :
RUECKSTELLFEDERKRAFT DES BETRIEBSBREMSTEILES :
EFFORT DU RESSORT DE RAPPEL DU DISPOSITIF DU FREIN DE SERVICE :
FORZA DELLA MOLLA DI RITORNO DELLA SEZIONE DI FRENO DI SERVIZIO :

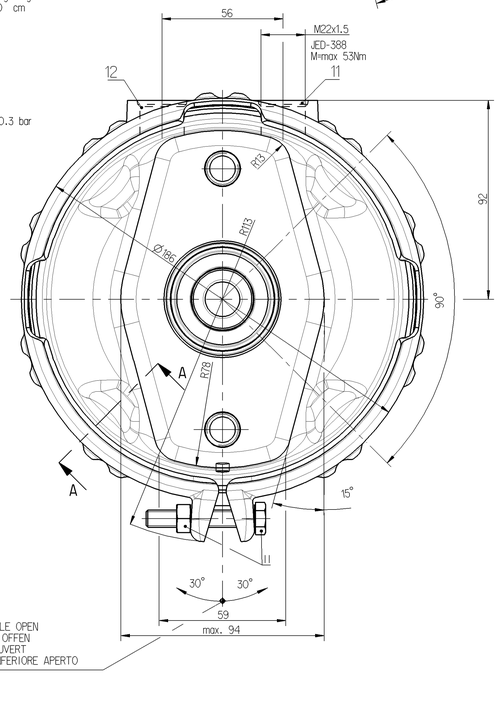

TO BE INSTALLED WITH LOWER BREATHER HOLE OPEN
IM EINBAUZUSTAND UNTERE ATMUNGSBOHRUNG OFFEN
A MONTER AVEC LE RENIFLARD INFERIEUR OUVERT
INSTALLAZIONE: CON IL FORDO DI SFIATO INFERIORE APERTO

DRIVING POSITION. TIGHTENING WITH :
FAHRTSTELLUNG. ANZIEHEN MIT :
POSITION DE CONDUITE. SERRAGE AVEC : M=25+20 0 Nm
POSIZIONE DI MARCIA. SERRAGGO CON :

RELEASE POSITION. RELEASING WITH : Ⓐ
LOESESTELLUNG. LOSEN MIT :
POSITION DE DESSERRAGE. DESSERAGE AVEC : M=max 75 Nm
POSIZIONE DI RILASCIO. DISSERRAGGIO :

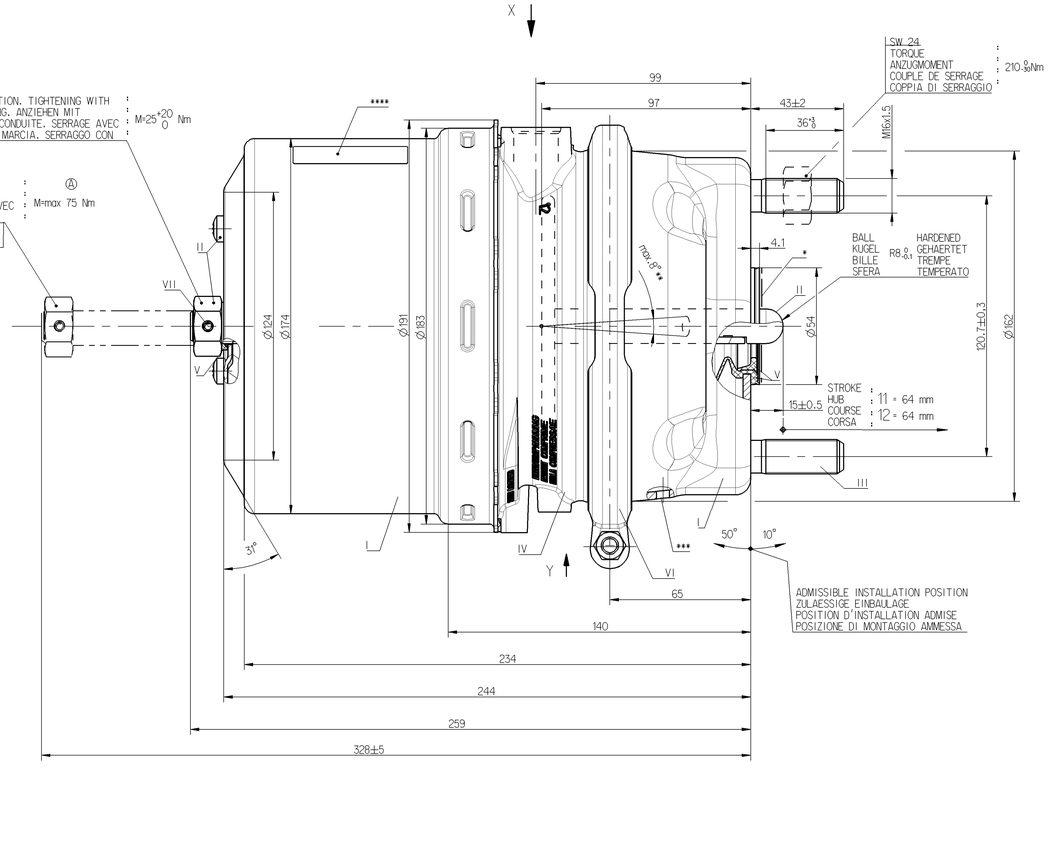

DELIVERY
ANLIEFERUNG
LIVRAISON
FORNITURA

[X] RELEASE POSITION
LOESESTELLUNG
POSITION DE DESSERRAGE
POSIZIONE DI RILASCIO

[ ] DRIVING POSITION
FAHRTSTELLUNG
POSITION DE MARCHE
POSIZIONE DI MARCIA

* SEALING SURFACE
DICHTFLAECHE
SURFACE D'ETANCHEITE
SUPERFICI DI TENUTA

** DEFLECTION :
AUSLENKUNG : max. 8° AT STROKE BEI HUB A COURSE A CORSA 0 mm
DEFLEXION :
DEVIAZIONE :

*** OPEN BREATHER HOLE
OFFEN ATMUNGSBOHRUNG
OUVERT TROU RENIFLEUR
APERTO FORD RESPIRATORE

**** IN THIS ZONE :
IN DIESEM BEREICH :
DANS CETTE ZONE : BARCODE LABEL
IN QUESTA ZON :

Ne pas porter atteinte à la sécurité du travail ainsi qu'à l'environnement. Ne pas utiliser sans l'accord du service compétent. Ne pas reproduire ni utiliser ce document à des fins concurrentes ni le communiquer à des tiers sans notre accord préalable. Ce document est protégé par le droit de propriété intellectuelle. Tous droits réservés.
Nicht gegen Sicherheit am Arbeitsplatz und Umwelt verstoßen. Ohne Genehmigung der zuständigen Stelle nicht verwenden. Ohne unsere vorherige Zustimmung weder dieses Dokument noch Auszüge daraus vervielfältigen oder an Dritte weitergeben. Dieses Dokument ist urheberrechtlich geschützt. Alle Rechte vorbehalten.
Ne pas porter atteinte à la sécurité du travail ainsi qu'à l'environnement. Ne pas utiliser sans l'accord du service compétent. Ne pas reproduire ni utiliser ce document à des fins concurrentes ni le communiquer à des tiers sans notre accord préalable. Ce document est protégé par le droit de propriété intellectuelle. Tous droits réservés.
Nicht gegen Sicherheit am Arbeitsplatz und Umwelt verstoßen. Ohne Genehmigung der zuständigen Stelle nicht verwenden. Ohne unsere vorherige Zustimmung weder dieses Dokument noch Auszüge daraus vervielfältigen oder an Dritte weitergeben. Dieses Dokument ist urheberrechtlich geschützt. Alle Rechte vorbehalten.

VARIANT
ABWANDLUNG
VARIANTE
VARIANTE

925 481 250 0	925 481 251 0	925 481 252 0	925 481 253 0

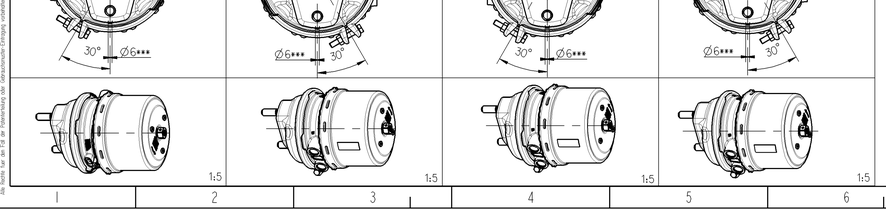

MAIN VIEWS REFER TO DIMENSIONS ONLY
HAUPTANSICHTEN BEZIEHEN SICH NUR AUF DIE ABMESSUNGEN
VUES PRINCIPALES CONCERNENT LES DIMENSIONS SEULEMENT
VISITE PRINSIPALI RIGUARDANO DIMENSIONI SOLAMENTE

POSITION OF COMPONENTS SEE REPRESENTATION OF VARIATIONS
POSITION DER BAUTEILE SIEHE ABWANDLUNGSDARSTELLUNGEN
POSITION DES COMOSANTS VOIR DESSIN DE LA VARIANTE
POSIZIONE DELLE COMPONENTI VERDERE DISEGNO DI VARIANTE

925 481 253 0	21073719	-	Ⓐ8.5
925 481 252 0	21073718	-	Ⓐ8.5
925 481 251 0	-	Ⓐ7421073716	Ⓐ8.5
925 481 250 0	-	Ⓐ7421073714	Ⓐ8.5
	VOLVO	RENAULT	

WABCO

CUSTOMER'S NO.
KUNDEN-NR.
No. CLIENT
No. CLIENTE

MASS
GEWICHT
MASSE [kg]
MASSA

112771	7 x Ⓐ	07-03-16	
DCN-No.	Rev.	Date	

State of Revision

General Specification: JED-334-0
Further Technical Data:
Doc. Code: Sheet: To

General Tolerances JED-261

Class 1)	Range of Nominal Dimensions (± mm)				
	≤ 50	> 50 ≤ 150	> 150 ≤ 400	> 400	∡
Fine	0.5	1.0	1.5	2.0	±3°
Medium X	1.0	2.0	3.0	4.0	
Coarse	2.0	3.5	5.0	6.5	

Tapped Holes acc. JED - 398
1) Tolerance Class Applied Crossmarked

Copyright WABCO ®

	Date	Signature
Drawn	2007-03-05	Machala
Checked	2007-03-09	Szubarski
Expert	Szczupliak	

Mass	Scale	Material No.	WABCO st. No.: 10548209		
kG	1:1 (1:5)	925 481 259 0	Doc.-Code 653	Language en/de fr/it	Sheet 1/1
Size A 0	TPI 525	Function Code	CAD System Pro/E	Prod.-Type 0 0 X	Replacement for

100mm

WABCO

TRISTOP® -CYLINDER
TRISTOP® ZYLINDER
CYLINDRE-TRISTOP®
CILINDRO-TRISTOP®

24/24