SURFACE PROTECT. OBERFL. SCHUTZ	
I	JED-240-4
II	JED-256-1
III	JED-371
IV	AL . JED-259
V	RUBBER/PLASTIC
VI	JED-240-2
VII	JED-378-4 Ⓑ
VIII	MS
IX	JED-240-3

TECHNICAL DATA TECHNISCHE DATEN	
X	
XI	

MEDIUM : AIR
MEDIUM : LUFT
FLUIDE : AIR
FLUIDO : ARIA

NOMINAL DIAMETER :
NENNWEITE : MIN Ø8.5
DIAMETRE NOMINAL :
DIAMETRO NOMINALE :

WIDTH ACROSS FLATS
SW= SCHLUESSELWEITE
SURPLATS
LARGHEZZA IN CHIAVE

THERMAL RANGE OF APPLICATION :
THERMISCHER ANWENDUNGSBEREICH : -40°C...+80°C
GAMME D'APPLICATION THERMIQUE :
TEMPERATURA DI ESERCIZIO :

PORT : 11 SERVICE BRAKING SYSTEM, WORKING PRESSURE
ANSCHLUSS : BETRIEBSBREMSANLAGE, BETRIEBSDRUCK : Pe max. = 10.2 bar (TEMPORARILY / KURZZEITIG / DE COURTE DUREE / BREVE TEMPO SOLO : Pe max. = 13 bar)
ORIFICE : DISPOSITIF DE FREINAGE DE SERVICE, PRESSION D'UTILISATION
ORIFIZIO : DISPOSITIVO DI FRENATURA DI SERVIZIO, PRESSIONE DI ESERCIZIO

PORT : 12 SPRING BRAKE CYLINDER, WORKING PRESSURE
ANSCHLUSS : FEDERSPEICHERZYLINDER, BETRIEBSDRUCK : Pe max. = 8.5 bar (TEMPORARILY / KURZZEITIG / DE COURTE DUREE / BREVE TEMPO SOLO : Pe max. = 11 bar)
ORIFICE : CYLINDRE A RESSORT, PRESSION D'UTILISATION
ORIFIZIO : CILINDRO A MOLLA, PRESSIONE DI ESERCIZIO

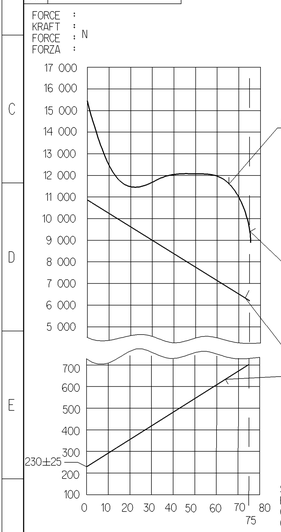

AIR VOLUME OF SERVICE BRAKE PART AT 2/3 OF ITS STROKE
HUBVOLUMEN DES BETRIEBSBREMSTEILES BEI 2/3 HUB
VOLUME D'AIR DU DISPOSITIF DU FREIN DE SERVICE A 2/3 DE LA COURSE
VOLUME D'ARIA DELLA SEZIONE DI FRENO DI SERVIZIO A 2/3 DELLA CORSA : ca. 0.80×10^3 cm^3

AIR VOLUME OF SPRING BRAKE PART
HUBVOLUMEN DES FEDERSPEICHERS
VOLUME D'AIR DU DISPOSITIF RESSORT
VOLUME D'ARIA DELLA SEZIONE A MOLLA : ca. 1.7×10^3 cm^3

OUTPUT FORCE OF SERVICE BRAKE PART AT
KRAFTABGABE DES BETRIEBSBRAMSTEILES BEI
EFFORT DE POUSSEE DU DISPOSITIF DU FREIN DE SERVICE SOUS
FROZA DI SPINTA DELLA SEZIONE DI FRENO DI SERVIZIO PER

OUTPUT FORCE OF SPRING BRAKE PART, RELEASE PRESSURE
KRAFTABGABE DES FEDERSPEICHERS, LOESEDRUCK
EFFORT DE POUSSEE DU DISPOSITIF RESSORT, PRESSION DE DESSERRAGE
FORZA DI SPINTA DELLA SEZIONE A MOLLA, PRESSIONE DI RILASCIO : pe 5.1 ±0.3 bar

FORCE OF RETURN SPRING OF SERVICE BRAKE PART
RUECKSTELLFEDERKRAFT DES BETRIEBSBREMSTEILES
EFFORT DU RESSORT DE RAPPEL DU DISPOSTIF DU FREIN DE SERVICE
FORZA DELLA MOLLA DI RITORNO DELLA SEZIONE DI FRENO DI SERVIZIO

DELIVERY
ANLIEFERUNG
LIVRAISON
FORNITURA

[X] RELEASE POSITION
LOESESTELLUNG
POSITION DE DESSERRAGE
POSIZIONE DI RILASCIO

[ ] DRIVING POSITION
FAHRTSTELLUNG
POSITION DE MARCHE
POSIZIONE DI MARCIA

* SEALING SURFACE
DICHTFLAECHE
SURFACE D'ETANCHEITE
SUPERFICI DI TENUTA

** DEFLECTION :
AUSLENKUNG : max. 8° AT STROKE / BEI HUB / A COURSE / A CORSA 0 mm
DEFLEXION :
DEVIAZIONE :

Ⓑ

INSTALLATION POSITION : VERTICAL
EINBULAGE : SENKRECHT
POSITION D' INSTALLATION : VERTICALE
POSIZIONE DI MONTAGGIO : VERTICALE

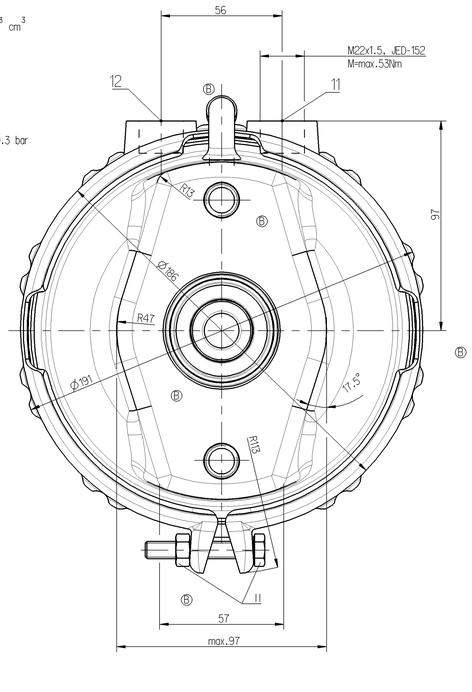

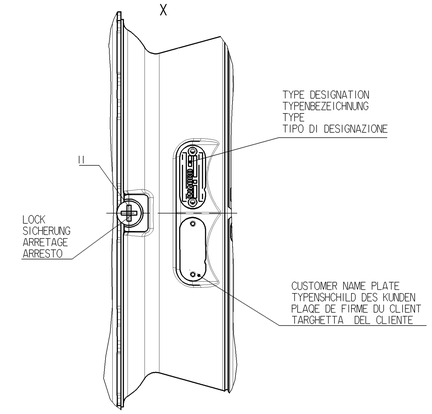

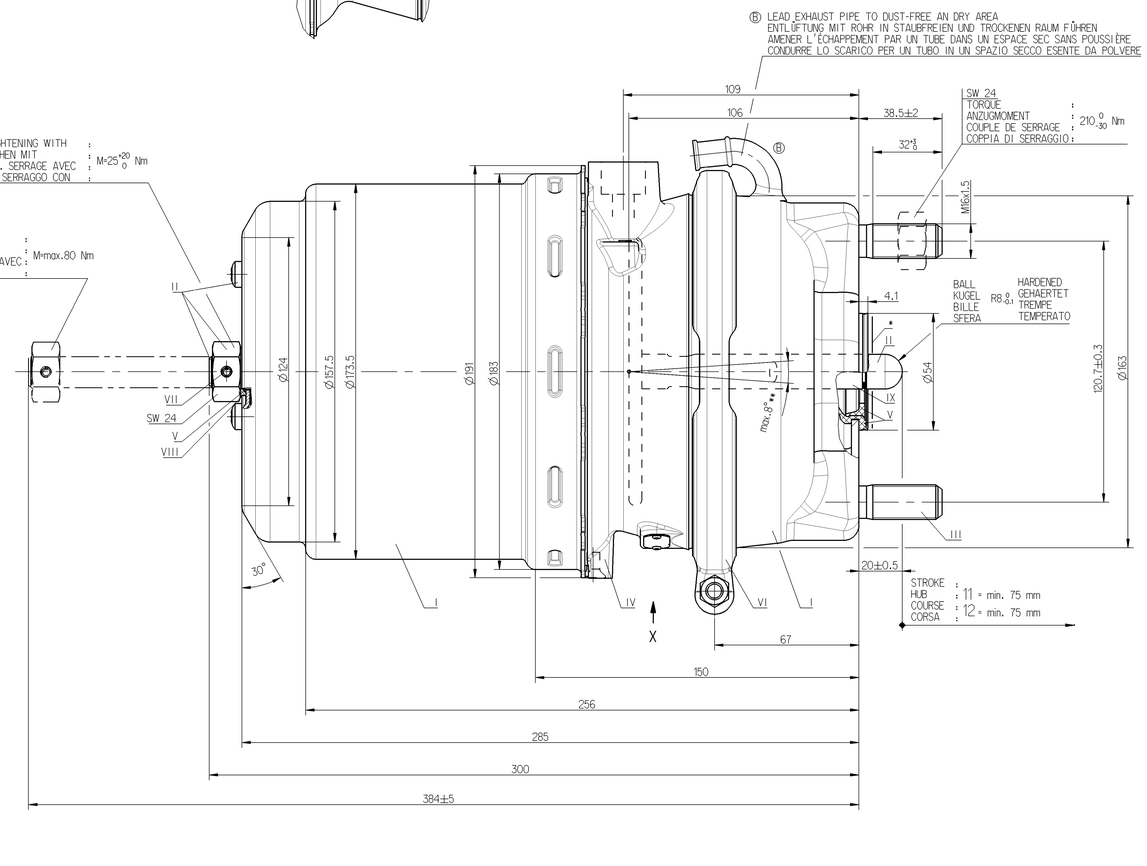

VARIANT
ABWANDLUNG
VARIANTE
VARIANTE

925 481 260 0			
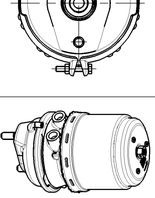			
1:5			

MAIN VIEWS REFER TO DIMENSIONS ONLY
HAUPTANSICHTEN BEZIEHEN SICH NUR AUF DIE ABMESSUNGEN
VUES PRINCIPALES CONCERNENT LES DIMENSIONS SEULEMENT
VISITE PRINSIPALI RIGUARDANO DIMENSIONI SOLAMENTE

POSITION OF COMPONENTS SEE REPRESENTATION OF VARIANTS
POSITION DER BAUTEILE SIEHE ABWANDLUNGSDARSTELLUNGEN
POSITION DES COMOSANTS VOIR DESSIN DE LA VARIANTE
POSIZIONE DELLE COMPONENTI VERDERE DISEGNO DI VARIANTE

925 481 260 0	21442206 Ⓑ		13.0
WABCO	VOLVO	RENAULT	MASS GEWICHT MASSE MASSA [kg]
	CUSTOMER'S NO. KUNDEN-NR. No. CLIENT No. CLIENTE		

General Specification: JED-334-0
Further Technical Data:
Doc. Code: Sheet: To

General Tolerances JED-261

Class	Tl	Range of Nominal Dimensions (≥ mm) ≤ 50	> 50 ≤ 180	> 180 ≤ 400	> 400	∢
Fine		0.5	1.0	1.5	2.0	
Medium	X	1.0	2.0	3.0	4.0	±3°
Coarse		2.0	3.5	5.0	6.5	

Tapped Holes acc. JED-152
Tl Tolerance Class Applied Crossmarked

Copyright WABCO®

Date	Sign	Checked	Expert
2009-08-26	Lesko	2009-09-02	Szczupiak
			Szczupiak

WABCO Ⓑ

TRISTOP®-CYLINDER
TRISTOP®-ZYLINDER
CYLINDRE-TRISTOP®
CILINDRO-TRISTOP®

24/24

Mass	Scale	Material No.	Date of first issue: 2007-09-07
KG	1:1 (h5)	925 481 269 0	Doc.-Code 053 / Language ML / Sheet 1/1
Size	CAD System		
A 0	Pro/E		

Ecn-No.	Revision	Techn. Resp.	Replacement for
150743	11 x C	5400	

100mm

Die Information in diesem Werk ist ein Eigentum der WABCO und darf weder an Dritte weitergegeben, noch zu anderen Zwecken, als zu dem, zu welchem sie geliefert wurde, verwendet werden. Es ist insbesondere untersagt, sie in einem Wettbewerbsunternehmen zu verwenden oder einem Wettbewerbsunternehmen zugänglich zu machen. Es ist gestattet, Kopien zum internen Gebrauch zu erstellen, wenn sie dazu dienen, das Produkt WABCO zu fördern, und wenn der Copyright-Vermerk auf jeder Kopie erscheint. Ausnahmen bedürfen der schriftlichen Zustimmung der WABCO.

The information in this document is the property of WABCO and may not be disclosed to third parties nor be used for any purpose other than that for which it is furnished. In particular it may not be made available to competitors or be used by them. It is permitted to make copies for internal use if they are intended to promote the WABCO product and if the copyright notice appears on each copy.

Les renseignements contenus dans ce document sont la propriété de WABCO et ne doivent ni être communiqués à des tiers ni servir à des fins différentes de celles pour lesquelles ils ont été fournis. Il est notamment interdit de les mettre à la disposition d'une société concurrente ou de les faire utiliser par une société concurrente. Ceux-ci ne peuvent en aucun cas être reproduits à des fins internes que si ces reproductions ont pour but de promouvoir le produit WABCO et si le droit de copyright figure sur chaque exemplaire.