SURFACE PROTECT. OBERFL. SCHUTZ	
I	JED-240-3
II	JED-256-1
III	JED-371
IV	AL , JED-259
V	RUBBER/PLASTIC
VI	JED-240-2
VII	JED-247-0

TECHNICAL DATA
TECHNISCHE DATEN

MEDIUM : AIR
MEDIUM : LUFT
FLUIDE : AIR
FLUIDO : ARIA

NOMINAL DIAMETER :
NENNWEITE : min. Ø8.5 mm
DIAMETRE NOMINAL :
DIAMETRO NOMINALE :

WIDTH ACROSS FLATS
SW = SCHLUESSELWEITE
SURPLATS
LARGHEZZA IN CHIAVE

THERMAL RANGE OF APPLICATION :
THERMISCHER ANWENDUNGSBEREICH : -40°C...+80°C
GAMME D'APPLICATION THERMIQUE :
CAMPO TERMICO D'APPLICAZIONE :

PORT : ANSCHLUSS: ORIFICE : ORIFIZIO :	11	SERVICE BRAKING SYSTEM, WORKING PRESSURE BETRIEBSBREMSANLAGE, BETRIEBSDRUCK SYSTEME DE FREINAGE DE SERVICE, PRESSION D'UTILISATION DISPOSITIVO DI FRENATURA DI SERVIZIO, PRESSIONE DI ESERCIZIO	: max. 10.2 bar	(TEMPORARILY : (KURZZEITIG : (DE COURTE DUREE : (BREVE TEMPO SOLO : : max. 13 bar)
PORT : ANSCHLUSS: ORIFICE : ORIFIZIO :	12	SPRING BRAKE CYLINDER, WORKING PRESSURE FEDERSPEICHERZYLINDER, BETRIEBSDRUCK CYLINDRE A RESSORT, PRESSION D'UTILISATION CILINDRO A MOLLA, PRESSIONE DI ESERCIZIO	: max. 8.5 bar	(TEMPORARILY : (KURZZEITIG : (DE COURTE DUREE : (BREVE TEMPO SOLO : : max. 11 bar)

MAIN VIEWS REFER TO DIMENSIONS ONLY
HAUPTANSICHTEN BEZIEHEN SICH NUR AUF DIE ABMESSUNGEN
VUES PRINCIPALES SE REFERENT AUX DIMENSIONS SEULEMENT
VISTE PRINCIPALI RIGUARDANO LE DIMENSIONI SOLAMENTE

POSITION OF COMPONENTS SEE REPRESENTATIONS OF VARIANTS
POSITION DER BAUTEILE SIEHE ABWANDLUNGSDARSTELLUNGEN
POSITION DES COMPOSANTS VOIR DESSINS DES VARIANTE
POSIZIONE DELLE COMPONENTI VEDERE DISEGNI DELLE VARIANTI

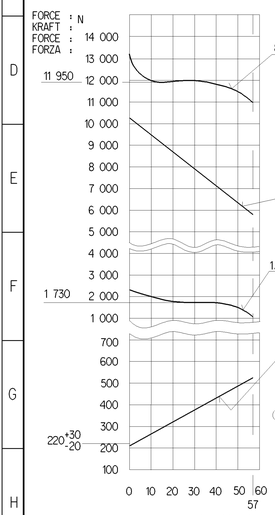

AIR VOLUME OF SERVICE BRAKE PART AT 2/3 OF ITS STROKE : ca. 0.70x10³ cm³
HUBVOLUMEN DES BETRIEBSBREMSTEILES BEI 2/3 HUB :
VOLUME ENGENDRE D' AIR DU DISPOSITIF DU FREIN DE SERVICE A 2/3 DE LA COURSE :
VOLUME D'ARIA DELLA SEZIONE DI FRENO DI SERVIZIO A 2/3 DELLA CORSA :

AIR VOLUME OF SPRING BRAKE PART : ca. 1.4x10³ cm³
HUBVOLUMEN DES FEDERSPEICHERS :
VOLUME D'AIR DU DISPOSITIF RESSORT :
VOLUME D'ARIA DELLA SEZIONE A MOLLA :

OUTPUT FORCE OF SERVICE BRAKE PART AT
KRAFTABGABE DES BETRIEBSBREMSTEILES BEI
EFFORT DE POUSSEE DU DISPOSITIF DU FREIN DE SERVICE SOUS
FORZA DI SPINTA DELLA SEZIONE DI FRENO DI SERVIZIO PER

OUTPUT FORCE OF SPRING BRAKE PART, RELEASE PRESSURE : pe 5.1 ±0.3 bar
KRAFTABGABE DES FEDERSPEICHERS, LÖSEDRUCK :
EFFORT DE POUSSEE DU DISPOSITIF RESSORT, PRESSION DE DESSERRAGE :
FORZA DI SPINTA DELLA SEZIONE A MOLLA, PRESSIONE DI RILASCIO :

FORCE OF RETURN SPRING OF SERVICE BRAKE PART
RUECKSTELLFEDERKRAFT DES BETRIEBSBREMSTEILES
EFFORT DU RESSORT DE RAPPEL DU DISPOSITIF DU FREIN DE SERVICE
FORZA DELLA MOLLA DI RITORNO DELLA SEZIONE DI FRENO DI SERVIZIO

STROKE : mm
HUB :
COURSE :
CORSA :

DELIVERY
ANLIEFERUNG
LIVRAISON
FORNITURA

[X] RELEASE POSITION
LOESESTELLUNG
POSITION DE DESSERRAGE
POSIZIONE DI RILASCIO

[ ] DRIVING POSITION
FAHRTSTELLUNG
POSITION DE MARCHE
POSIZIONE DI MARCIA

• SEALING SURFACE
DICHTFLAECHE
SURFACE D'ETANCHEITE
SUPERFICIE DI TENUTA

•• DEFLECTION : AT STROKE
AUSLENKUNG : max. 8° BEI HUB 0 mm
DEFLEXION : A COURSE
DEVIAZIONE : A CORSA

••• OPEN BREATHER HOLE
ATMUNGSBOHRUNG OFFEN
TROU DE RESPIRATION OUVERT
FORO DI RESPIRAZIONE APERTO

•••• IN THIS ZONE :
IN DIESEM BEREICH :
DANS CETTE ZONE : BARCODE LABEL
IN QUESTA ZONA :

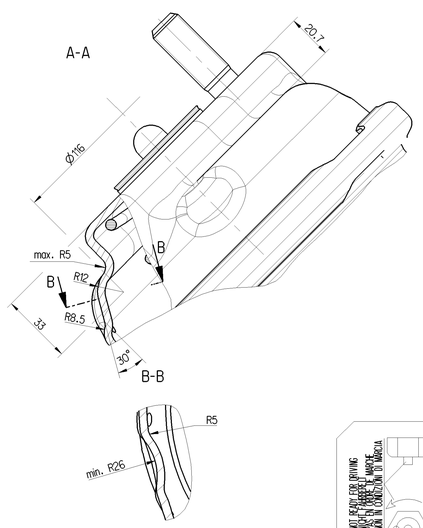

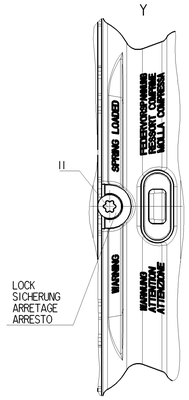

LOCK
SICHERUNG
ARRETAGE
ARRESTO

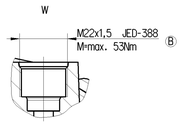

TYPE DESIGNATION
TYPENBEZEICHNUNG
DESIGNATION DU TYPE
DESIGNAZIONE DI TIPO

CUSTOMER'S NO
KUNDEN-NR.
NO. CLIENT
NO. CLIENTE

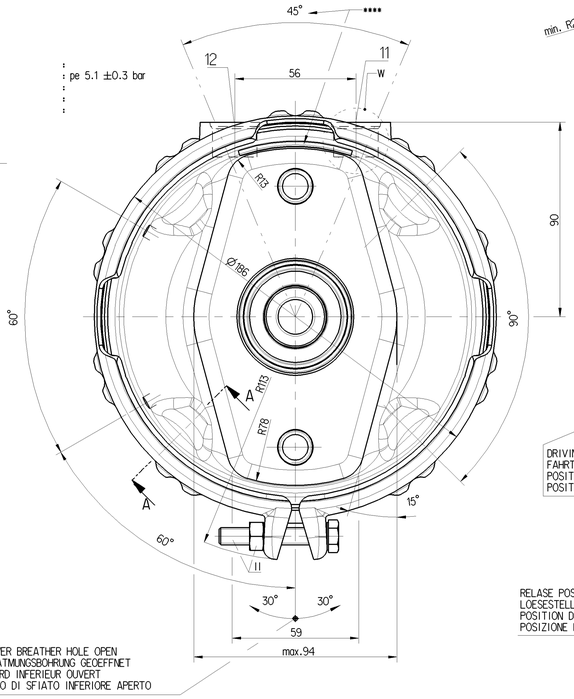

TO BE INSTALLED WITH LOWER BREATHER HOLE OPEN
IM EINBAUZUSTAND UNTERE ATMUNGSBOHRUNG GEOEFFNET
A MONTER AVEC LE RENIFLARD INFERIEUR OUVERT
INSTALLAZIONE: CON IL FORO DI SFIATO INFERIORE APERTO

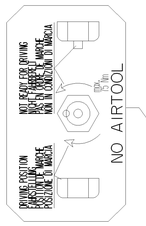

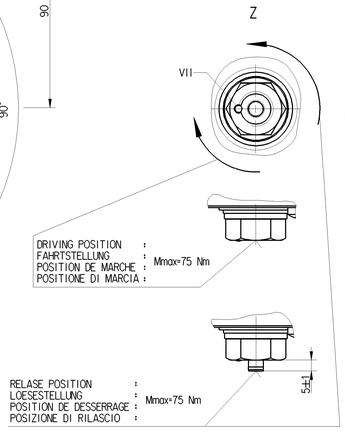

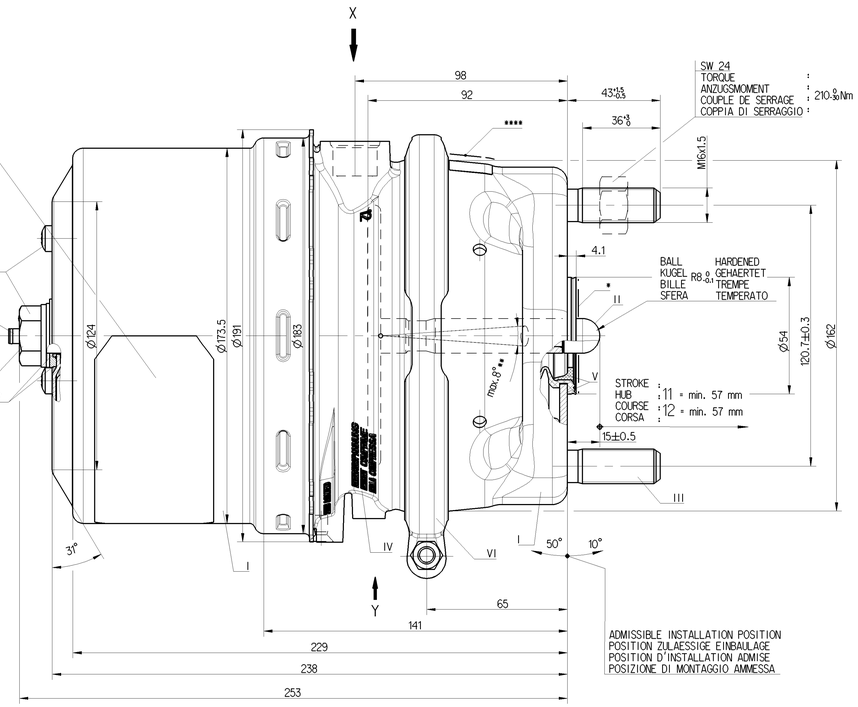

ADMISSIBLE INSTALLATION POSITION
POSITION ZULAESSIGE EINBAULAGE
POSITION D'INSTALLATION ADMISE
POSIZIONE DI MONTAGGIO AMMESSA

VARIANT
ABWANDLUNG
VARIANTE
VARIANTE

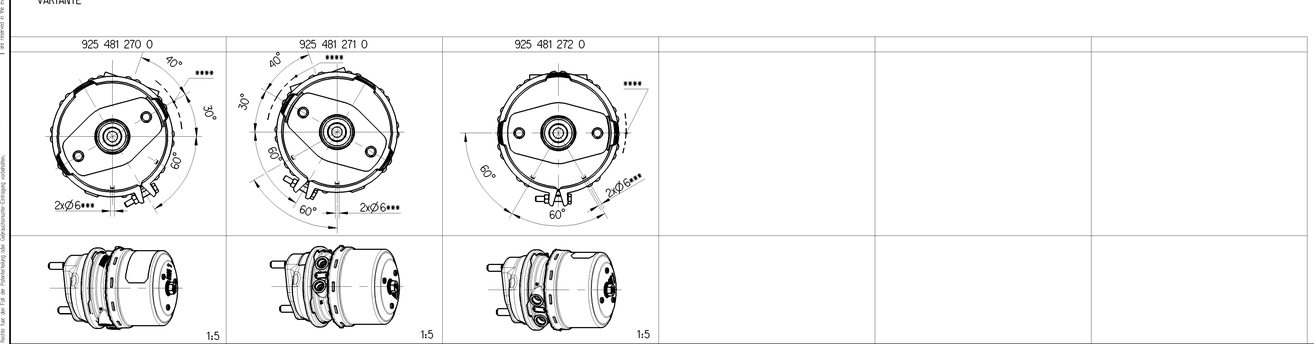

925 481 272 0	2021706 (C)
925 481 271 0	2021705 (C)
925 481 270 0	2021704 (C)

WABCO

CUSTOMER'S NO.
KUNDEN-NR.
No. CLIENT
No. CLIENTE

General Specification: JED-334-1 , Size ISO 14406 L/P
Further Technical Data:

Doc. Code:		Sheet:	To

General Tolerances JED-261

Class 11		Range of Nominal Dimensions (≙ mm) ≤ 50	> 50 ≤ 180	> 180 ≤ 400	> 400	
Fine		0.5	1.0	1.5	2.0	±3°
Medium	X	1.0	2.0	3.0	4.0	
Coarse		2.0	3.5	5.0	6.5	

Tapped Holes acc. JED-388
11 Tolerance Class Applied Crossmarked

Copyright WABCO®

Date	Signature	WABCO (B)
Drawn 2015-02-03	Dydacki	TRISTOP®-CYLINDER TRISTOP®-ZYLINDER CYLINDRE-TRISTOP® CILINDRO-TRISTOP®
Checked 2015-02-04	Szczupiak	24/24
Expert Szczupiak		

Mass	Scale	Material No.	Date of first issue: 2007-9-12
B 8.4 KG	1:1 (1:5)	925 481 279 0	Doc.Code 053 / Language ML / Sheet 1/1
Size A 0	CAD System GREO	ECN-No. 164829 / Revision 7 x B / Techn. Resp. 5400	Replacement for

100mm

Diese Unterlagen bleiben unser Eigentum. Sie dürfen weder vervielfältigt noch Dritten zugänglich gemacht werden, es sei denn, wir stimmen dem zu. Wir behalten uns das Recht vor, Daten und Maße zu ändern und Muster zurückzufordern. Sofern Muster und Modelle angefertigt werden, gelten die Bestimmungen des Gesetzes zum Schutz von Urheberrechten.
Copyright of this document, including any future rights to industrial property rights, remains our property. It may not be reproduced or made available to third parties without our prior consent. We reserve the right to change data and dimensions and to request the return of samples. If samples and models are made, the provisions of the law on the protection of copyright are relevant in the event of the grant of a registration or utility model or design. No access to the source of copyright.
Ces documents restent la propriété de WABCO. Ils ne doivent pas être reproduits ni mis à la disposition de tiers sans notre accord. Nous nous réservons le droit de modifier les données et les dimensions et de demander le retour des échantillons. Si des échantillons et des modèles sont réalisés, les dispositions de la loi sur le droit d'auteur s'appliquent.
Questo documento rimane di proprietà WABCO. Non può essere riprodotto o messo a disposizione di terzi senza nostro consenso. Ci riserviamo il diritto di modificare dati e dimensioni e di richiedere la restituzione dei campioni. Se vengono realizzati campioni e modelli, si applicano le disposizioni della legge sulla tutela del diritto d'autore.
Este documento es propiedad de WABCO. No se puede reproducir ni ponerse a disposición de terceros sin nuestro consentimiento. Nos reservamos el derecho de modificar datos y medidas y de exigir la devolución de muestras. Si se fabrican muestras y modelos, se aplicarán las disposiciones de la ley de protección de derechos de autor.