SURFACE PROTECT. OBERFL. SCHUTZ	
I	JED-240-3
II	JED-256-1
III	JED-371
IV	AL . JED-259
V	RUBBER/PLASTIC
VI	MS
VII	JED-240-2
VIII	JED 378-4
TECHNICAL DATA TECHNISCHE DATEN	
IX	
X	

MEDIUM : AIR
MEDIUM : LUFT
FLUIDE : AIR
FLUIDO : ARIA

NOMINAL DIAMETER :
NENNWEITE : MIN Ø8.5
DIAMETRE NOMINAL :
DIAMETRO NOMINALE :

WIDTH ACROSS FLATS
SW* SCHLUESSELWEITE
SURPLATS
LARGHEZZA IN CHIAVE

THERMAL RANGE OF APPLICATION :
THERMISCHER ANWENDUNGSBEREICH : -40°C...+80°C
GAMME D'APPLICATION THERMIQUE :
CAMPO DI APPLICAZIONE TERMICA :

PORT : 11 SERVICE BRAKING SYSTEM, WORKING PRESSURE : Pe max. = 10.2 bar (TEMPORARILY : Pe max. = 13 bar)
ANSCHLUSS : 11 BETRIEBSBREMSANLAGE, BETRIEBSDRUCK : (KURZZEITIG :
ORIFICE : 11 DISPOSITIF DE FREINAGE DE SERVICE, PRESSION D'UTILISATION : (DE COURTE DUREE :
ORIFIZIO : 11 DISPOSITIVO DI FRENATURA DI SERVIZIO, PRESSIONE DI ESERCIZIO : (BREVE TEMPO SOLO :

PORT : 12 SPRING BRAKE CYLINDER, WORKING PRESSURE : Pe max. = 8.5 bar (TEMPORARILY : Pe max. = 11 bar)
ANSCHLUSS : 12 FEDERSPEICHERZYLINDER, BETRIEBSDRUCK : (KURZZEITIG :
ORIFICE : 12 CYLINDRE A RESSORT, PRESSION D'UTILISATION : (DE COURTE DUREE :
ORIFIZIO : 12 CILINDRO A MOLLA, PRESSIONE DI ESERCIZIO : (BREVE TEMPO SOLO :

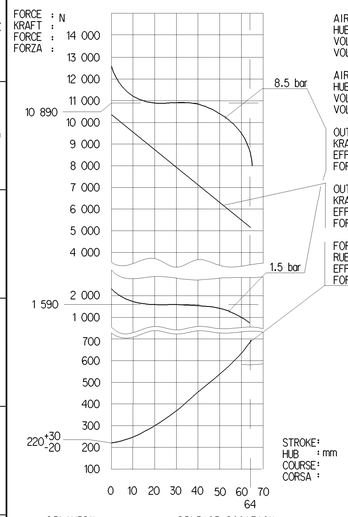

AIR VOLUME OF SERVICE BRAKE PART AT 2/3 OF ITS STROKE : ca. 0.80x10³ cm³
HUBVOLUMEN DES BETRIEBSBREMSTEILES BEI 2/3 HUB
VOLUME D'AIR DU DISPOSITIF DU FREIN DE SERVICE A 2/3 DE LA COURSE
VOLUME D'ARIA DELLA SEZIONE DI FRENO DI SERVIZIO A 2/3 DELLA CORSA

AIR VOLUME OF SPRING BRAKE PART : ca. 1.5x10³ cm³
HUBVOLUMEN DES FEDERSPEICHERS
VOLUME D'AIR DU DISPOSITIF RESSORT
VOLUME D'ARIA DELLA SEZIONE A MOLLA

OUTPUT FORCE OF SERVICE BRAKE PART AT
KRAFTABGABE DES BETRIEBSBRAMSTEILES BEI
EFFORT DE POUSSEE DU DISPOSTIF DU FREIN DE SERVICE SOUS
FORZA DI SPINTA DELLA SEZIONE DI FRENO DI SERVIZIO PER

OUTPUT FORCE OF SPRING BRAKE PART, RELEASE PRESSURE : pe 5.1 ±0.3 bar
KRAFTABGABE DES FEDERSPEICHERS, LOESEDRUCK
EFFORT DE POUSSEE DU DISPOSITIF RESSORT. PRESSION DE DESSERRAGE
FORZA DI SPINTA DELLA SEZIONE A MOLLA, PRESSIONE DI RILASCIO

FORCE OF RETURN SPRING OF SERVICE BRAKE PART
RUECKSTELLFEDERKRAFT DES BETRIEBSBREMSTEILES
EFFORT DU RESSORT DE RAPPEL DU DISPOSITIF DU FREIN DE SERVICE
FORZA DELLA MOLLA DI RITORNO DELLA SEZIONE DI FRENO DI SERVIZIO

DELIVERY
ANLIEFERUNG
LIVRAISON
FORNITURA

[X] RELEASE POSITION
LOESESTELLUNG
POSITION DE DESSERRAGE
POSIZIONE DI RILASCIO

[ ] DRIVING POSITION
FAHRTSTELLUNG
POSITION DE MARCHE
POSIZIONE DI MARCIA

* SEALING SURFACE
DICHTFLAECHE
SURFACE D'ETANCHEITE
SUPERFICI DI TENUTA

** DEFLECTION : AT STROKE
AUSLENKUNG : max. 8° BEI HUB 0 mm
DEFLEXION : A COURSE
DEVIAZIONE : A CORSA

*** OPEN BREATHER HOLE
OFFEN ATMUNGSBOHRUNG
OUVERT TROU RENIFLEUR
APERTO FORO RESPIRATORE

**** IN THIS ZONE :
IN DIESEM BEREICH :
DANS CETTE ZONE : BARCODE LABEL
IN QUESTA ZON :

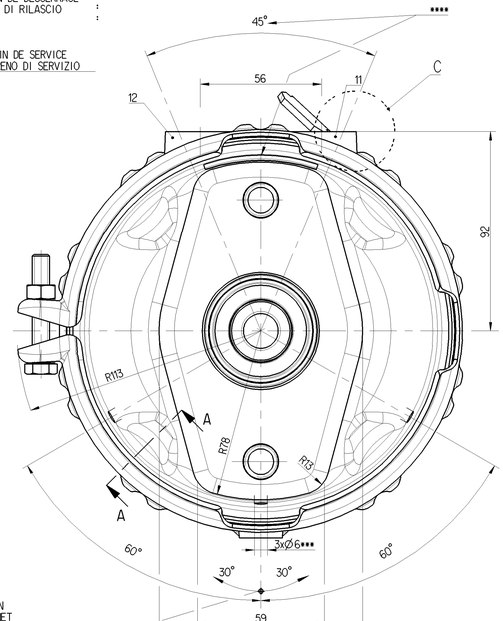

TO BE INSTALLED WITH LOWER BREATHER HOLE OPEN
IM EINBAUZUSTAND UNTERE ATMUNGSBOHRUNG GEOFFNET
A MONTER AVEC LE RENIFLARD INFERIEUR OUVERT
INSTALLAZIONE: CON IL FORO DI SFIATO INFERIORE APERTO

VARIANT
ABWANDLUNG
VARIANTE
VARIANTE

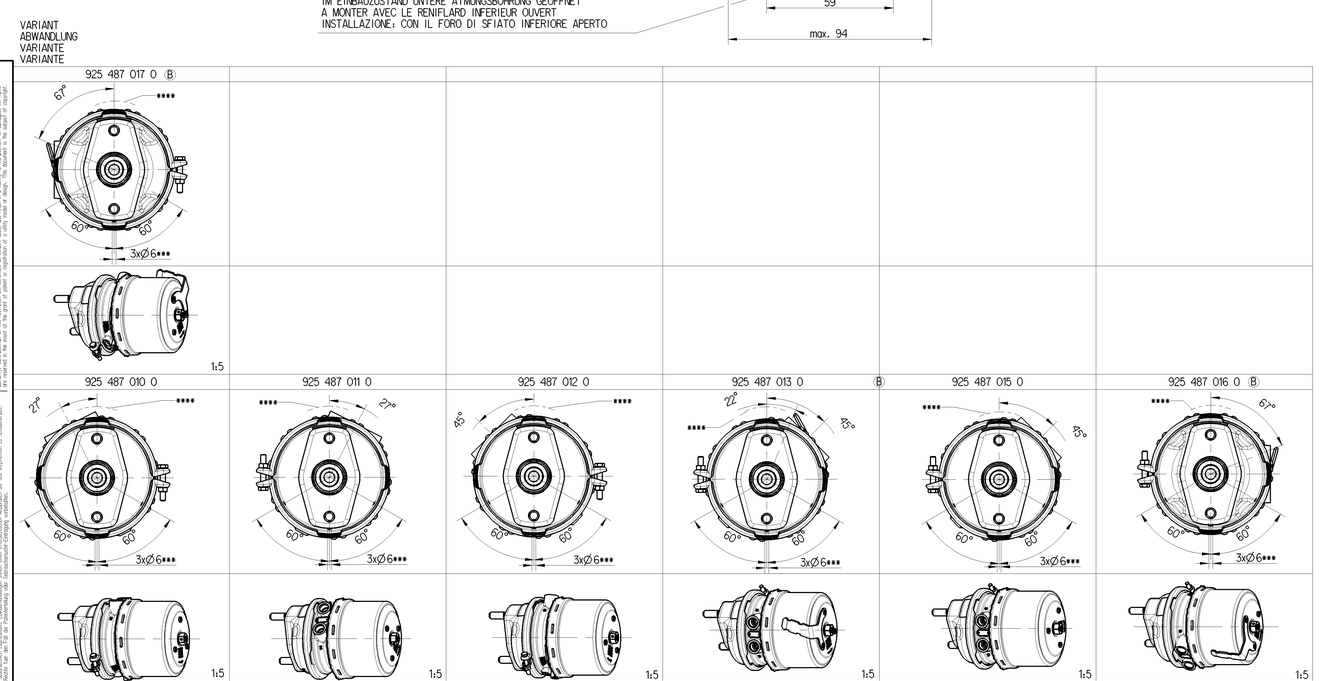

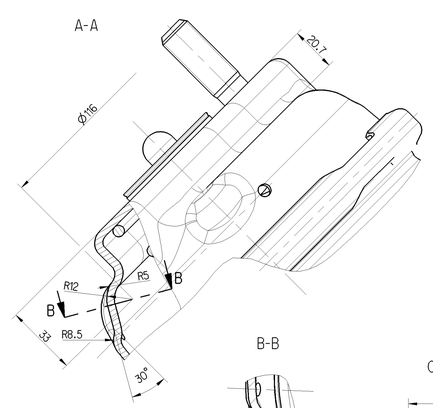

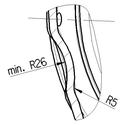

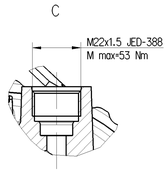

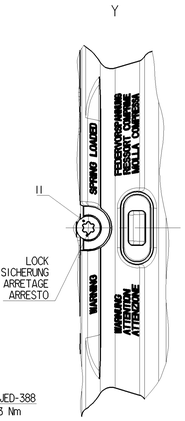

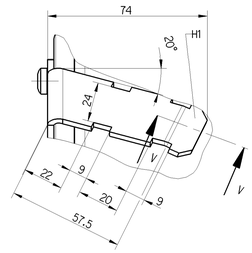

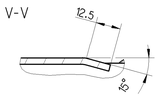

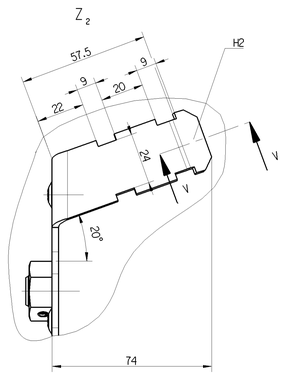

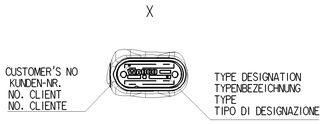

DRIVING POSITION. TIGHTENING WITH :
FAHRTSTELLUNG. ANZIEHEN MIT :
POSITION DE CONDUITE. SERRAGE AVEC : M=25+20 0 Nm
POSIZIONE DI MARCIA. SERRAGGIO CON :

RELEASE POSITION. RELEASING WITH :
LOESESTELLUNG. LOSEN MIT :
POSITION DE DESSERRAGE. DESSERRAGE AVEC : M=max 80 Nm
POSIZIONE DI RILASCIO. DISSERRAGGIO :

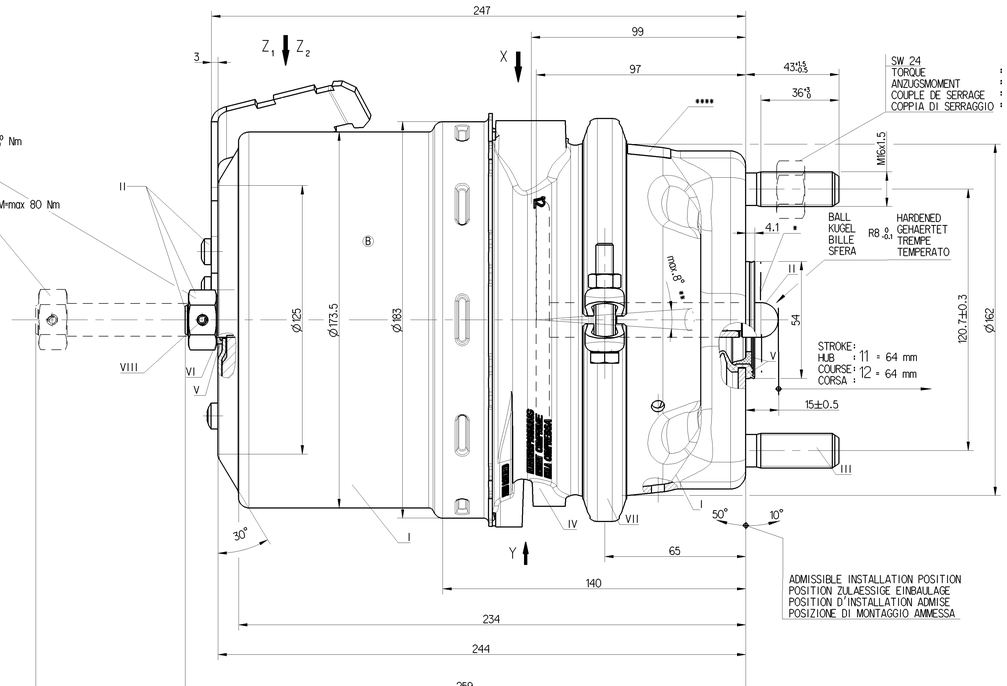

ADMISSIBLE INSTALLATION POSITION
POSITION ZULAESSIGE EINBAULAGE
POSITION D'INSTALLATION ADMISE
POSIZIONE DI MONTAGGIO AMMESSA

MAIN VIEWS REFER TO DIMENSIONS ONLY
HAUPTANSICHTEN BEZIEHEN SICH NUR AUF DIE ABMESSUNGEN
VUES PRINCIPALES CONCERNENT LES DIMENSIONS SEULEMENT
VISITE PRINSIPALI RIGUARDANO DIMENSIONI SOLAMENTE

POSITION OF COMPONENTS SEE REPRESENTATION OF VARIANTS
POSITION DER BAUTEILE SIEHE ABWANDLUNGSDARSTELLUNGEN
POSITION DES COMOSANTS VOIR DESSIN DE LA VARINATE
POSIZIONE DELLE COMPONENTI VERDERE DISEGNO DI VARIANTE

(B)	925 487 017 0	2144160	H2	8.2
(B)	925 487 016 0	2144159	H1	8.2
(B)	925 487 015 0	1685984	-	8.1
	925 487 013 0	1685986	H1	8.2
	925 487 012 0	1685983	-	8.1
	925 487 011 0	1685982	-	8.1
	925 487 010 0	1685981	-	8.1
	WABCO	CUSTOMER'S NO. KUNDEN-NR. No. CLIENT No. CLIENTE	SUPPORT HALTER SUPPORT SUPPORTO	MASS GEWICHT MASSE MASSA

General Specification: JED-334-1 , Size 150 14405 LP
Further Technical Data:
Doc. Code: Sheet: To:
General Tolerances JED-261

Class 1)	Range of Nominal Dimensions (in mm) ≥ 50	> 50 ≥ 180	> 180 ≥ 400	> 400	
Fine	0.5	1.0	1.5	2.0	±3°
Medium X	1.0	2.0	3.0	4.0	
Coarse	2.0	3.5	5.0	6.5	

Tapped Holes acc. JED_388
1) Tolerance Class Applied Crossmarked

Copyright WABCO®
Date / Signature
Drawn: 2017-04-26 Dziewulski
Checked: 2017-04-26 Glowacki
Expert: Szczupiak

WABCO (B)

TRISTOP®-CYLINDER
TRISTOP®-ZYLINDER
CYLINDRE-TRISTOP®
CILINDRO-TRISTOP®

22/24

Mass: - kG
Scale: 1:1 ISO
Material No.:
925 487 019 0
Date of first issue: 2006-02-20
Doc.Code: 053 Language: ML Sheet: 1/1
Size: A 0 CAD System: CREO
ECN-No.: 173522 Revision: 8 x B Techn. Resp.: 5400
Replacement for: -
100mm

Tale documento la riproduzione o la diramazione, tutte modifiche o comunicazione ad terzi senza nostra autorizzazione scritta. Sul presente documento sono riservati ed attribuiti diritti di proprietà industriale e/o intellettuale. Il destinatario si impegna a non divulgare, sia direttamente che indirettamente, le informazioni contenute in questo documento e a non usarlo o permettere che altri ne facciano uso per qualsiasi scopo. Ogni violazione sarà perseguita a norma di legge. This document is the property of WABCO. Neither the whole nor any part of this document may be disclosed to others or used for purposes other than those for which it has been delivered without prior written consent of WABCO. Any infringement will be prosecuted according to the law. Ce document est la propriété de WABCO. Il ne peut être communiqué à des tiers ni utilisé à des fins autres que celles pour lesquelles il a été remis sans notre accord écrit. Tout manquement à cette règle constituer un délit et entraîne des poursuites judiciaires. Este documento es propiedad de WABCO. Ninguna parte de este documento puede ser revelada a terceros ni usada para otros fines que los indicados sin el consentimiento por escrito de WABCO. Cualquier infracción será perseguida de acuerdo con la legislación vigente. Questo documento è proprietà di WABCO. Nessuna parte di questo documento può essere rivelata a terzi o usata per scopi diversi da quelli per i quali è stato rilasciato senza il consenso scritto di WABCO. Ogni violazione sarà perseguita a norma di legge. This document is the property of WABCO. Neither the whole nor any part of this document may be disclosed to others or used for purposes other than those for which it has been delivered without prior written consent of WABCO. Any infringement will be prosecuted according to the law.