SURFACE PROTECTION OBERFLAECHENSCHUTZ PROTECTION DE SURFACE PROTEZIONE SUPERFICI	
I	JED-240-3
II	JED-256-1
III	JED-371
IV	AL . JED-259
V	RUBBER / PLASTIC
VI	JED-378-4

MEDIUM : AIR
MEDIUM : LUFT
FLUIDE : AIR
FLUIDO : ARIA

WIDTH ACROSS FLATS
SW = SCHLUESSELWEITE
SURPLATS
LARGHEZZA IN CHIAVE

THERMAL RANGE OF APPLICATION :
THERMISCHER ANWENDUNGSBEREICH : -40°C...+80°C
GAMME D'APPLICATION THERMIQUE :
CAMPO TERMICO D'APPLICAZIONE :

PORT : ANSCHLUSS : ORIFICE : ORIFIZIO :	11	SERVICE BRAKING SYSTEM. WORKING PRESSURE / BETRIEBSBREMSANLAGE. BETRIEBSDRUCK / SYSTEME DE FREINAGE DE SERVICE. PRESSION D'UTILISATION / DISPOSITIVO DI FRENATURA DI SERVIZIO. PRESSIONE DI ESERCIZIO	: max. 10.2 bar	(TEMPORARILY : (KURZZEITIG : (DE COURTE DUREE : (BREVE TEMPO SOLO : : max. 13 bar)
PORT : ANSCHLUSS : ORIFICE : ORIFIZIO :	12	SPRING BRAKE CYLINDER. WORKING PRESSURE / FEDERSPEICHERZYLINDER. BETRIEBSDRUCK / CYLINDRE A RESSORT. PRESSION D'UTILISATION / CILINDRO A MOLLA. PRESSIONE DI ESERCIZIO	: max. 8.5 bar	(TEMPORARILY : (KURZZEITIG : (DE COURTE DUREE : (BREVE TEMPO SOLO : : max. 11 bar)

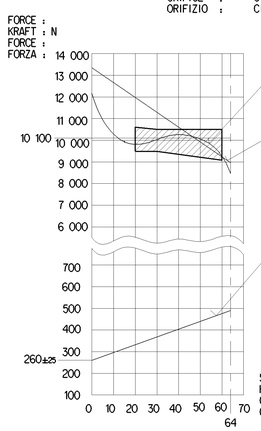

AIR VOLUME OF SERVICE BRAKE PART AT 2/3 OF ITS STROKE :
HUBVOLUMEN DES BETRIEBSBREMSTEILES BEI 2/3 HUB : co. 0.73 dm^3
VOLUME D'AIR DU DISPOSITIF DU FREIN DE SERVICE A 2/3 DE LA COURSE :
VOLUME D'ARIA DELLA SEZIONE DI FRENO DI SERVIZIO A 2/3 DELLA CORSA :

AIR VOLUME OF SPRING BRAKE PART :
HUBVOLUMEN DES FEDERSPEICHERS : co. 1.5 dm^3
VOLUME ENGENDRE DU DISPOSITIF DE RESSORT :
VOLUME D'ARIA DELLA SEZIONE A MOLLA :

OUTPUT FORCE OF SERVICE BRAKE PART AT
KRAFTABGABE DES BETRIEBSBREMSTEILES BEI
EFFORT DE POUSSEE DU DISPOSITIF DU FREIN DE SERVICE SOUS
FORZA DI SPINTA DELLA SEZIONE DI FRENO DI SERVIZIO PER

OUTPUT FORCE OF SPRING BRAKE PART, RELEASE PRESSURE :
KRAFTABGABE DES FEDERSPEICHERS, LOESEDRUCK : 6.4±0.4 bar
EFFORT DE POUSSEE DU DISPOSITIF RESSORT. PRESSION DE DESSERRAGE :
FORZA DI SPINTA DELLA SEZIONE A MOLLA. PRESSIONE DI RILASCIO :

FORCE OF RETURN SPRING OF SERVICE BRAKE PART
RUECKSTELLFEDERKRAFT DES BETRIEBSBREMSTEILES
EFFORT DU RESSORT DE RAPPEL DU DISPOSITIF DU FREIN DE SERVICE
FORZA DELLA MOLLA DI RITORNO DELLA SEZIONE DI FRENO DI SERVIZIO

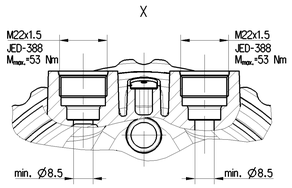

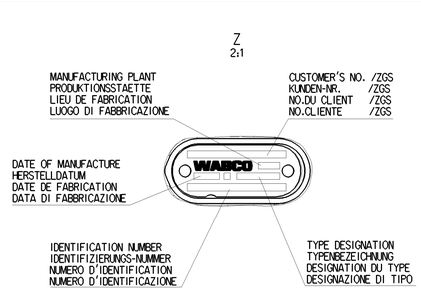

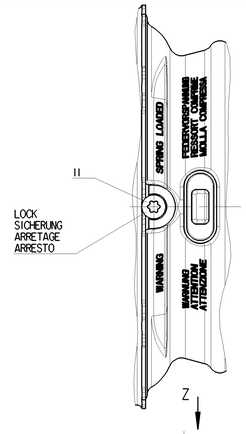

MAIN VIEWS REFER TO DIMENSIONS ONLY
HAUPTANSICHTEN BEZIEHEN SICH NUR AUF DIE ABMESSUNGEN
VUES PRINCIPALES SE REFERENT AUX DIMENSIONS SEULEMENT
VISTE PRINCIPALI RIGUARDANO LE DIMENSIONI SOLAMENTE

POSITION OF COMPONENTS SEE REPRESENTATIONS OF VARIANTS
POSITION DER BAUTEILE SIEHE ABWANDLUNGSDARSTELLUNGEN
POSITION DES COMPOSANTS VOIR DESSINS DES VARIANTES
POSIZIONE DELLE COMPONENTI VEDERE DISEGNI DELLE VARIANTI

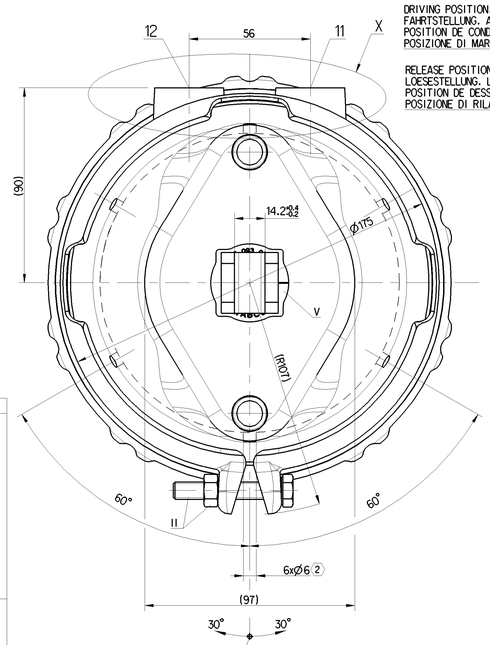

TO BE INSTALLED WITH LOWER BREATHER HOLE OPEN
IM EINBAUZUSTAND UNTERE ATMUNGSBOHRUNG GEOEFFNET
A MONTER AVEC LE RENIFLARD INFERIEUR OUVERT
INSTALLAZIONE: CON IL FORO DI SFIATO INFERIORE APERTO

DRIVING POSITION. TIGHTENING WITH :
FAHRTSTELLUNG. ANZIEHEN MIT : M=25+20 -0 Nm
POSITION DE CONDUITE. SERRAGE AVEC :
POSIZIONE DI MARCIA. SERRAGGIO CON :

RELEASE POSITION. RELEASING WITH :
LOESESTELLUNG. LOESEN MIT : $M_{max.}$=80Nm
POSITION DE DESSERRAGE. DESSERRAGE AVEC :
POSIZIONE DI RILASCIO. DISSERRAGGIO :

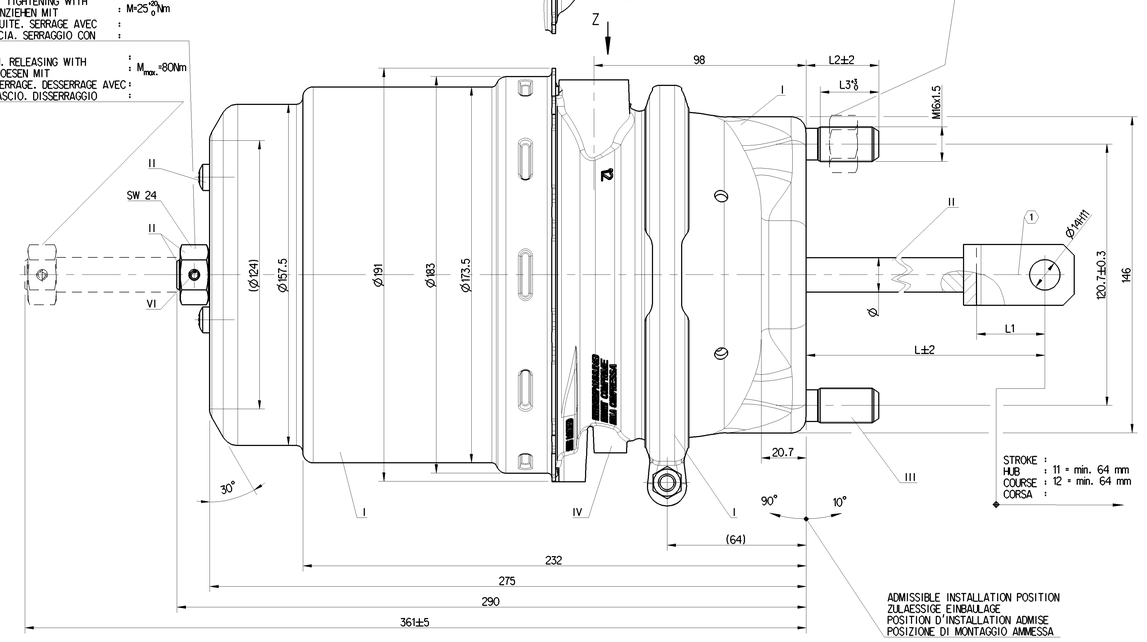

SW 24
TORQUE :
ANZUGSMOMENT :
COUPLE DE SERRAGE : 210+30 0 Nm
COPPIA DI SERRAGGIO :

STROKE :
HUB : 11 = min. 64 mm
COURSE : 12 = min. 64 mm
CORSA :

ADMISSIBLE INSTALLATION POSITION
ZULAESSIGE EINBAULAGE
POSITION D'INSTALLATION ADMISE
POSIZIONE DI MONTAGGIO AMMESSA

VARIANT
ABWANDLUNG
VARIANTE
VARIANTE

925 490 058 0 | 925 490 068 0 | 925 490 700 0 | 925 490 701 0

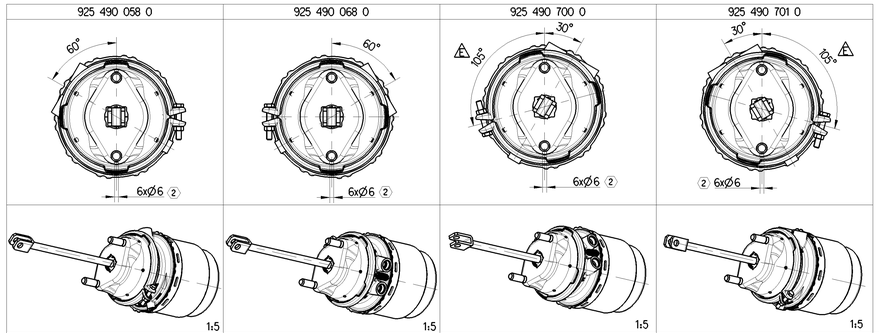

925 490 050 0 | 925 490 051 0 | 925 490 052 0 | 925 490 053 0 | 925 490 054 0 | 925 490 055 0 | 925 490 056 0

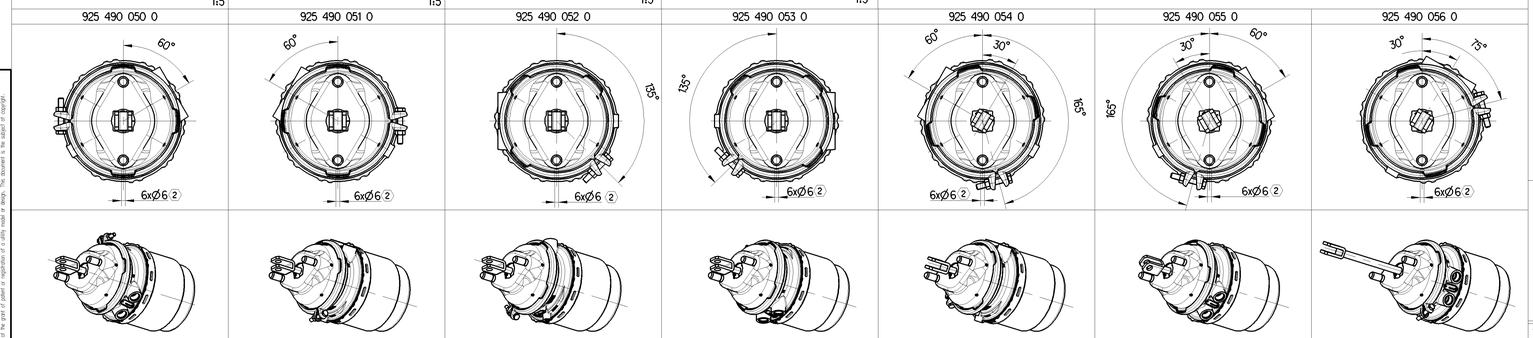

925 490 061 0 | 925 490 062 0 | 925 490 063 0 | 925 490 064 0 | 925 490 065 0 | 925 490 066 0 | 925 490 067 0

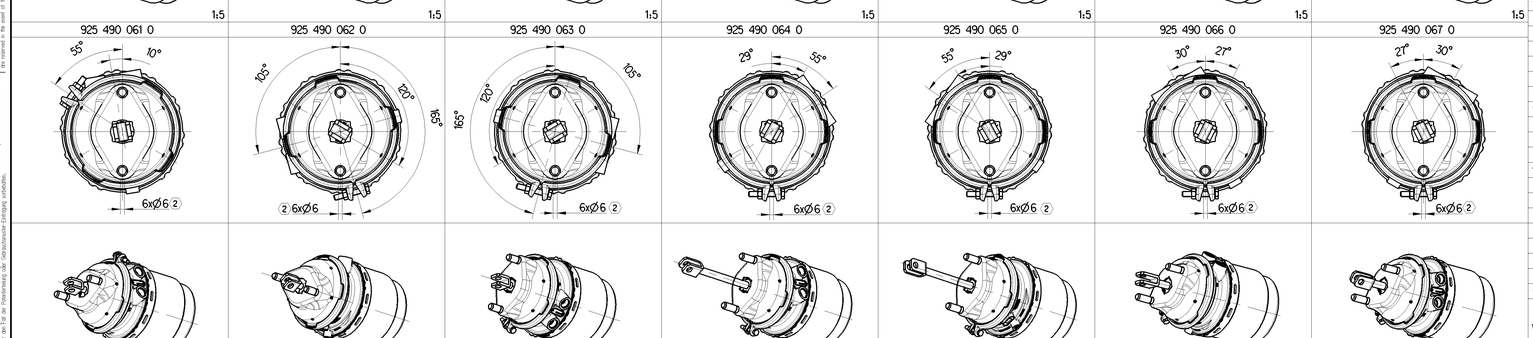

925 490 057 0 | 925 490 060 0

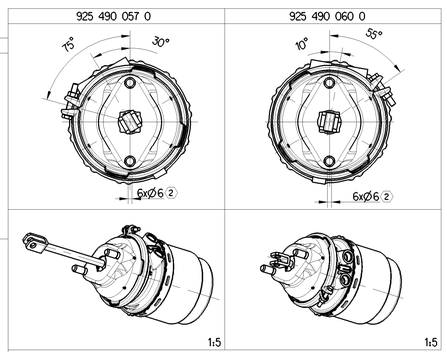

925 490 700 0	A 958 420 91 18	250	31.5	43	36	004		16	9.80
925 490 701 0	A 958 420 90 18	250	31.5	43	36	004		16	9.80
925 490 058 0	A 961 420 00 18	288	31.5	43	36	003		16	9.86
925 490 068 0	A 961 420 01 18	288	31.5	43	36	003		16	9.86
925 490 067 0	A 958 420 27 18	70	31.5	43	36	003		16	9.51
925 490 066 0	A 958 420 26 18	70	31.5	43	36	003		16	9.51
925 490 065 0	A 958 420 24 18	187	31.5	43	36	003		16	9.48
925 490 064 0	A 958 420 25 18	187	31.5	43	36	003		16	9.48
925 490 063 0	A 958 420 22 18	37	20	33.5	27	003		14	9.38
925 490 062 0	A 958 420 23 18	37	20	33.5	27	003		14	9.38
925 490 061 0	A 958 420 21 18	37	20	33.5	27	003		14	9.38
925 490 060 0	A 958 420 20 18	37	20	33.5	27	003		14	9.38
925 490 057 0	A 958 420 19 18	206	31.5	33.5	27	003		16	9.70
925 490 056 0	A 958 420 18 18	206	31.5	33.5	27	003		16	9.70
925 490 055 0	A 958 420 12 18	60	31.5	33.5	27	003		14	9.42
925 490 054 0	A 958 420 13 18	60	31.5	33.5	27	003		14	9.42
925 490 053 0	A 958 420 15 18	60	31.5	33.5	27	003		14	9.42
925 490 052 0	A 958 420 14 18	60	31.5	33.5	27	003		14	9.42
925 490 051 0	A 958 420 17 18	60	31.5	33.5	27	003		14	9.42
925 490 050 0	A 958 420 16 18	60	31.5	33.5	27	003		14	9.42
WABCO	DAG CUSTOMER'S NO. KUNDEN-NR. NO. CLIENT NO. CLIENTE	L [mm]	L1 [mm]	L2 [mm]	L3 [mm]	ZGS	CAD	Ø [mm]	MASS GEWICHT MASSE MASSA [kg]

ADMISSIBLE DEFLECTION OF PISTON IN EVERY DIRECTION :
ZULAESSIGE KOLBENAUSLENKUNG IN ALLE RICHTUNGEN : max. 3°
DEVIATION ADMISSIBLE DU PISTON DANS TOUTES LES DIRECTIONS :
DEFLESSIONE AMMISSIBILE DEL PISTONE IN OGNI DIREZIONE :

② OPEN BREATHER HOLE
ATMUNGSBOHRUNG OFFEN
TROU DE RESPIRATION OUVERT
FORO DI RESPIRAZIONE APERTO

DELIVERY		RELEASE POSITION		DRIVING POSITION
ANLIEFERUNG	X	LOESESTELLUNG		FAHRTSTELLUNG
LIVRAISON		POSITION DE DESSERRAGE		POSITION DE MARCHE
FORNITURA		POSIZIONE DI RILASCIO		POSIZIONE DI MARCIA

( ) AUXILIARY DIMENSION
HILFSMASS
DIMENSION AUXILIAIRE
DIMENSIONE AUSILIARIA

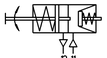

General Specifications JED-334-1 , Size 150 14405 LP					Copyright WABCO®	WABCO	
Further Technical Data-					Date / Signature	TRISTOP ® -CYLINDER TRISTOP ® -ZYLINDER CYLINDRE-TRISTOP ® CILINDRO-TRISTOP ®	20/24 HFL3
Doc. Code:	Sheet:	To			2021-09-02 / Oliveira		
General Tolerances JED-261					Checked		
Range of Nominal Dimensions (in mm)					2021-09-10 / Franz		
Class 11	≥ 50	> 50 ≤ 180	> 180 ≤ 400	> 400	Chief		
Fine	0.5	1.0	1.5	2.0	M. Zbytul		
Medium	1.0	2.0	3.0	4.0	Mass	Scale	Material No.
Coarse	2.0	3.5	5.0	6.5	- / KG	1:1 (2:1/1:5)	925 490 059 0
Tapped Holes acc. JED-388					Size	Ab Version	
11 Tolerance Class Applied Crosshatched					A 0	CRE0	

±3°

Date of first issue	Doc.Code	Language	Sheet
2015-09-08	053	ML	1/1

ECN No.	Revision	Techn. Resp.	Replacement for
508199	2x	E	5380

100mm

Todo. Comunicado ou reproduzido sem a permissão da WABCO, não permitido a comunicação a terceiros ou utilização indevida, salvo para fins específicos. Qualquer infrator ficará sujeito a pagamento de uma indemnização. Qualquer infrator ficará sujeito a pagamento de uma indemnização. Todo. Comunicado ou reproduzido sem a permissão da WABCO, não permitido a comunicação a terceiros ou utilização indevida, salvo para fins específicos. Qualquer infrator ficará sujeito a pagamento de uma indemnização. Todo. Comunicado ou reproduzido sem a permissão da WABCO, não permitido a comunicação a terceiros ou utilização indevida, salvo para fins específicos. Qualquer infrator ficará sujeito a pagamento de uma indemnização. Todo. Comunicado ou reproduzido sem a permissão da WABCO, não permitido a comunicação a terceiros ou utilização indevida, salvo para fins específicos. Qualquer infrator ficará sujeito a pagamento de uma indemnização.

Nous n'permettons ni copie, ni mise à disposition à des tiers sans notre accord écrit, ni utilisation à contretemps ou contraire à notre intérêt. Nous sommes en droit de demander des dommages et intérêts en cas de non-respect de la présente. Nous n'permettons ni copie, ni mise à disposition à des tiers sans notre accord écrit, ni utilisation à contretemps ou contraire à notre intérêt. Nous sommes en droit de demander des dommages et intérêts en cas de non-respect de la présente. Nous n'permettons ni copie, ni mise à disposition à des tiers sans notre accord écrit, ni utilisation à contretemps ou contraire à notre intérêt. Nous sommes en droit de demander des dommages et intérêts en cas de non-respect de la présente. Nous n'permettons ni copie, ni mise à disposition à des tiers sans notre accord écrit, ni utilisation à contretemps ou contraire à notre intérêt. Nous sommes en droit de demander des dommages et intérêts en cas de non-respect de la présente.

Copyright WABCO® Date: 2021-09-02 Checked: 2021-09-10 Chief: M. Zbytul