SURFACE PROTECTION OBERFLAECHENSCHUTZ PROTECTION DE SURFACE PROTEZIONE SUPERFICI	
I	JED-240-3
II	JED-256-1
III	JED-371
IV	JED-259
V	JED-378-4
VI	JED-240-2

MEDIUM : AIR
MEDIUM : LUFT
FLUIDE : AIR
FLUIDO : ARIA

THERMAL RANGE OF APPLICATION :
THERMISCHER ANWENDUNGSBEREICH : -40°C...+80°C
GAMME D'APPLICATION THERMIQUE :
CAMPO TERMICO D'APPLICAZIONE :

WIDTH ACROSS FLATS
SW = SCHLUESSELWEITE
SURPLATS
LARGHEZZA IN CHIAVE

PORT / ANSCHLUSS / ORIFICE / ORIFIZIO	11	SERVICE BRAKING SYSTEM, WORKING PRESSURE / BETRIEBSBREMSANLAGE, BETRIEBSDRUCK / SYSTEME DE FREINAGE DE SERVICE, PRESSION D'UTILISATION / DISPOSITIVO DI FRENATURA DI SERVIZIO, PRESSIONE DI ESERCIZIO	max. 10.2 bar	(TEMPORARILY / (KURZZEITIG / (DE COURTE DUREE / (BREVE TEMPO SOLO : max. 13 bar)
PORT / ANSCHLUSS / ORIFICE / ORIFIZIO	12	SPRING BRAKE CYLINDER, WORKING PRESSURE / FEDERSPEICHERZYLINDER, BETRIEBSDRUCK / CYLINDRE A RESSORT, PRESSION D'UTILISATION / CILINDRO A MOLLA, PRESSIONE DI ESERCIZIO	max. 8.5 bar	(TEMPORARILY / (KURZZEITIG / (DE COURTE DUREE / (BREVE TEMPO SOLO : max. 11 bar)

MAIN VIEWS REFER TO DIMENSIONS ONLY
HAUPTANSICHTEN BEZIEHEN SICH NUR AUF DIE ABMESSUNGEN
VUES PRINCIPALES SE REFERENT AUX DIMENSIONS SEULEMENT
VISTE PRINCIPALI RIGUARDANO LE DIMENSIONI SOLAMENTE

POSITION OF COMPONENTS SEE REPRESENTATIONS OF VARIANTS
POSITION DER BAUTEILE SIEHE ABWANDLUNGSDARSTELLUNGEN
POSITION DES COMPOSANTS VOIR DESSINS DES VARIANTES
POSIZIONE DELLE COMPONENTI VEDERE DISEGNI DELLE VARIANTI

Ø16H10 +0.070 0

FORCE :
KRAFT : N
FORCE :
FORZA :

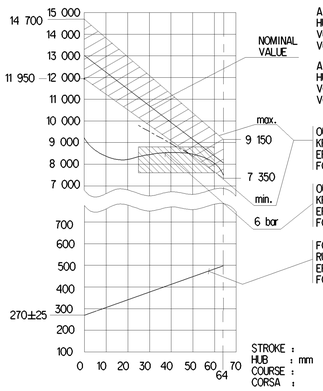

AIR VOLUME OF SERVICE BRAKE PART AT 2/3 OF ITS STROKE :
HUBVOLUMEN DES BETRIEBSBREMSTEILES BEI 2/3 HUB : ca. 0.8 dm^3
VOLUME D'AIR DU DISPOSITIF DU FREIN DE SERVICE A 2/3 DE LA COURSE :
VOLUME D'ARIA DELLA SEZIONE DI FRENO DI SERVIZIO A 2/3 DELLA CORSA :

AIR VOLUME OF SPRING BRAKE PART :
HUBVOLUMEN DES FEDERSPEICHERS : ca. 1.85 dm^3
VOLUME ENGENDRE DU DISPOSITIF DE RESSORT :
VOLUME D'ARIA DELLA SEZIONE A MOLLA :

OUTPUT FORCE OF SPRING BRAKE PART, RELEASE PRESSURE :
KRAFTABGABE DES FEDERSPEICHERS, LOESEDRUCK : ≤ 5.8 bar
EFFORT DE POUSSEE DU DISPOSITIF RESSORT, PRESSION DE DESSERRAGE :
FORZA DI SPINTA DELLA SEZIONE A MOLLA, PRESSIONE DI RILASCIO :

OUTPUT FORCE OF SERVICE BRAKE PART AT :
KRAFTABGABE DES BETRIEBSBREMSTEILES BEI :
EFFORT DE POUSSEE DU DISPOSITIF DU FREIN DE SERVICE SOUS :
FORZA DI SPINTA DELLA SEZIONE DI FRENO DI SERVIZIO PER :

FORCE OF RETURN SPRING OF SERVICE BRAKE PART :
RUECKSTELLKRAFT DER FEDER DES BETRIEBSBREMSTEILES :
EFFORT DU RESSORT DE RAPPEL DU DISPOSITIF DU FREIN DE SERVICE :
FORZA DELLA MOLLA DI RITORNO DELLA SEZIONE DI FRENO DI SERVIZIO :

X

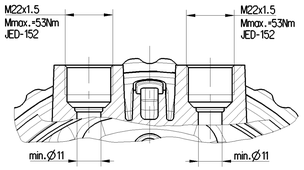

Z
2:1

MANUFACTURING PLANT
PRODUKTIONSSTAETTE
LIEU DE FABRICATION
LUOGO DI FABBRICAZIONE

OPTIONAL
OPTIONAL
OPTION
OPZIONALE

DATE OF MANUFACTURE
HERSTELLDATUM
DATE DE FABRICATION
DATA DI FABBRICAZIONE

IDENTIFICATION NUMBER
IDENTIFIZIERUNGS-NUMMER
NUMERO D'IDENTIFICATION
NUMERO D'IDENTIFICAZIONE

TYPE DESIGNATION
TYPENBEZEICHNUNG
DESIGNATION DU TYPE
DESIGNAZIONE DI TIPO

Y

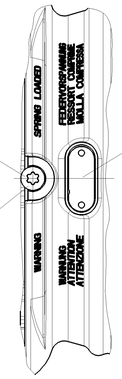

CUSTOMER NAME PLATE
TYPENSCHILD DES KUNDEN
PLAQUE DE FIRME DU CLIENT
TARGHETTA DEL CLIENTE

LOCK
SICHERUNG
ARRETAGE
ARRESTO

SW 24
TORQUE :
ANZUGSMOMENT :
COUPLE DE SERRAGE : 210^{0}_{-30} Nm
COPPIA DI SERRAGGIO :

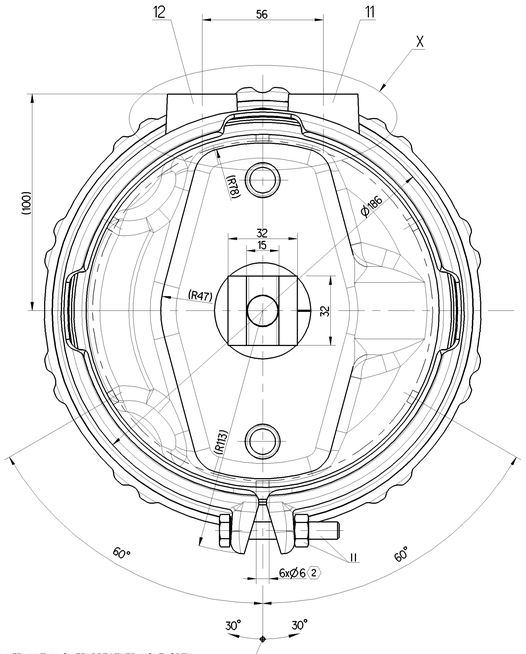

① ADMISSIBLE DEFLECTION OF PISTON IN EVERY DIRECTION :
ZULAESSIGE KOLBENAUSLENKUNG IN ALLE RICHTUNGEN : max. 3°
DEVIATION ADMISSIBLE DU PISTON DANS TOUTES LES DIRECTIONS :
DEFLESSIONE AMMISSIBILE DEL PISTONE IN OGNI DIREZIONE :

② OPEN BREATHER HOLE
ATMUNGSBOHRUNG OFFEN
TROU DE RESPIRATION OUVERT
FORO DI RESPIRAZIONE APERTO

DELIVERY
ANLIEFERUNG
LIVRAISON
FORNITURA

[X] RELEASE POSITION
LOESESTELLUNG
POSITION DE DESSERRAGE
POSIZIONE DI RILASCIO

[ ] DRIVING POSITION
FAHRTSTELLUNG
POSITION DE MARCHE
POSIZIONE DI MARCIA

( ) AUXILIARY DIMENSION
HILFSMASS
DIMENSION AUXILIAIRE
DIMENSIONE AUSILIARIA

TO BE INSTALLED WITH LOWER BREATHER HOLE OPEN
IM EINBAUZUSTAND UNTERE ATMUNGSBOHRUNG GEOEFFNET
A MONTER AVEC LE RENIFLARD INFERIEUR OUVERT
INSTALLAZIONE: CON IL FORO DI SFIATO INFERIORE APERTO

DRIVING POSITION. TIGHTENING WITH :
FAHRTSTELLUNG. ANZIEHEN MIT : $M=25^{+5}_{0}$Nm
POSITION DE CONDUITE. SERRAGE AVEC :
POSIZIONE DI MARCIA. SERRAGGIO CON :

RELEASE POSITION. RELEASING WITH :
LOESESTELLUNG. LOESEN MIT : $M_{max.}$=80Nm
POSITION DE DESSERRAGE. DESSERRAGE AVEC :
POSIZIONE DI RILASCIO. DISSERRAGGIO :

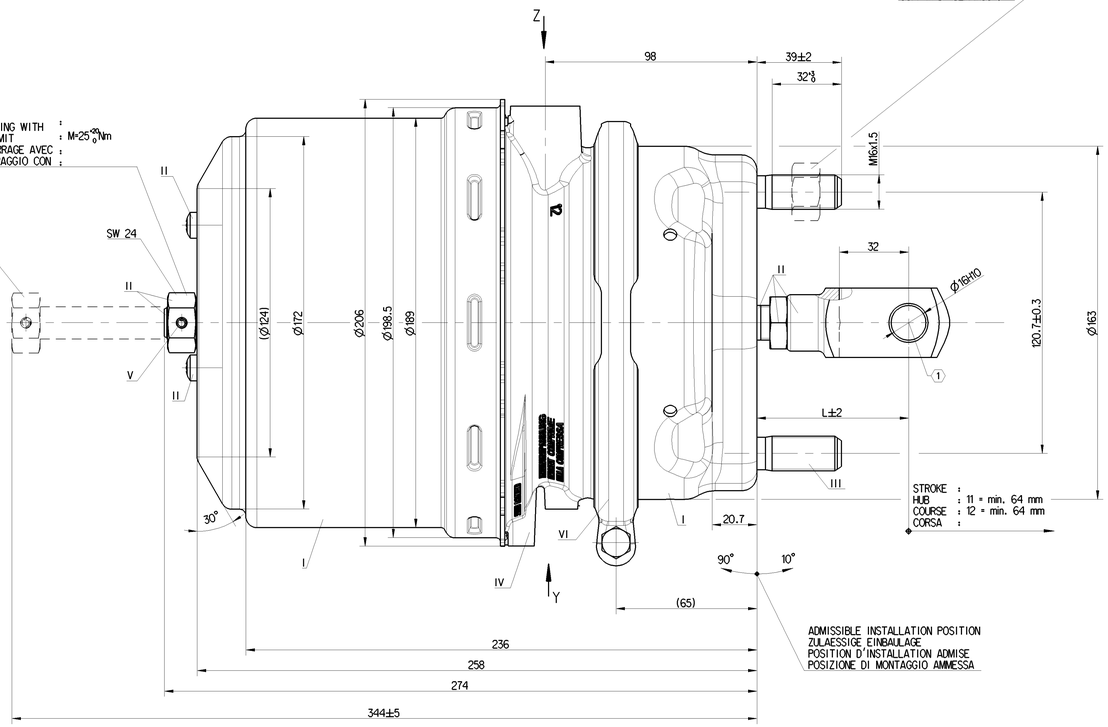

STROKE :
HUB : 11 = min. 64 mm
COURSE : 12 = min. 64 mm
CORSA :

ADMISSIBLE INSTALLATION POSITION
ZULAESSIGE EINBAULAGE
POSITION D'INSTALLATION ADMISE
POSIZIONE DI MONTAGGIO AMMESSA

VARIANT
ABWANDLUNG
VARIANTE
VARIANTE

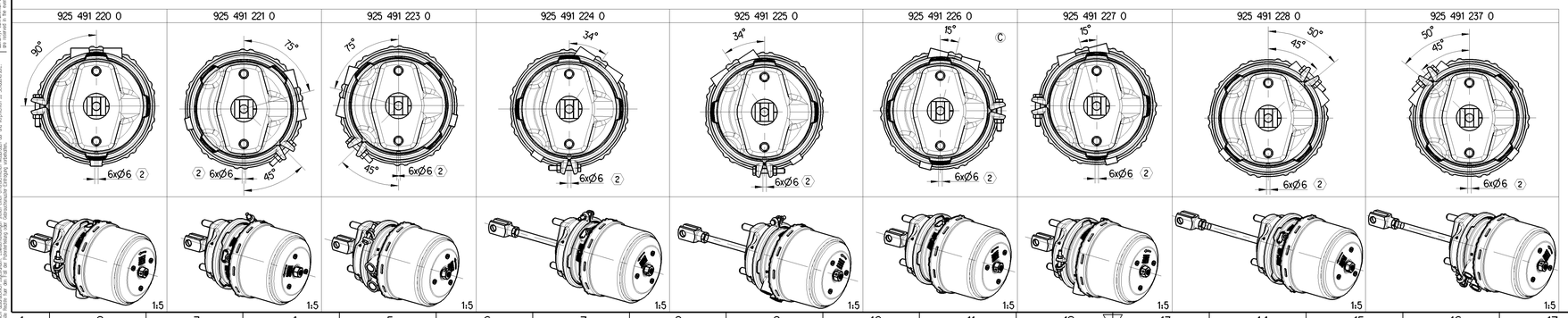

925 491 237 0	2532016	260	10.44
925 491 228 0	2532015	260	10.44
925 491 227 0	2532014	70	10.14
925 491 226 0	2828501 Ⓒ	70	10.14
925 491 225 0	2532012	215	10.37
925 491 224 0	2532011	215	10.37
925 491 223 0	2413456	70	10.14
925 491 221 0	2413455	70	10.14
925 491 220 0	2413457	70	10.14
WABCO	SCANIA CUSTOMER'S NO. KUNDEN-NR. NO. CLIENT NO. CLIENTE	L	MASS GEWICHT MASSE MASSA (kg)

General Specification: JED-334-1 , Size ISO 14405 LP
Further Technical Data.
Doc. Code: Sheet: To

General Tolerances JED-261

		Range of Nominal Dimensions (± mm)				
Class	11	≤ 50	> 50 ≤ 180	> 180 ≤ 400	> 400	∠
Fine		0.5	1.0	1.5	2.0	±3°
Medium	X	1.0	2.0	3.0	4.0	
Coarse		2.0	3.5	5.0	6.5	

Tapped Holes acc. JED-152
11 Tolerance Class Applied Crossmarked

Copyright WABCO®

Date	Drawn	Signature
2019-10-24	Gutkowski	
2019-10-24	Checked Glowacki	
	Expert Zbyluil	

WABCO

TRISTOP ® -CYLINDER
TRISTOP ® -ZYLINDER
CYLINDRE-TRISTOP ®
CILINDRO-TRISTOP ®

24/30

Mass	Scale	Material No.	Date of 3rd issue: 2016-04-02
- kg	1:1 (2:1;1:5)	925 491 229 0	Doc.Code 053 / Language ML / Sheet 1/1
Size A 0	Ref. Material OREO	ECN-No. 501947 / Revision 2 x C / Techn. Repr. 5380	Replacement for -

100mm

Tale documento è proprietà di WABCO, non può essere copiato o riprodotto o messo a disposizione di terzi senza nostra autorizzazione scritta. Qualsiasi violazione obbliga al risarcimento dei danni. Ci riserviamo il diritto di apportare modifiche al presente documento senza preavviso.
Diese Unterlage ist Eigentum der WABCO, darf weder ganz noch teilweise ohne unsere schriftliche Genehmigung Dritten zugänglich gemacht oder vervielfältigt werden. Verletzung dieser Vorschrift verpflichtet zum Schadensersatz. Änderungen dieser Unterlage behalten wir uns ohne Ankündigung vor.
This document is the property of WABCO, it must not be reproduced or copied, in whole or in part, nor be disclosed to third parties without prior written consent of WABCO. Any infringement will result in the payment of damages. We reserve the right to make changes to this document without prior notice.
Ce document est la propriété de WABCO, il ne doit ni être reproduit ni copié, en tout ou partie, ni être divulgué à des tiers sans notre accord écrit. Toute infraction oblige au versement des dommages-intérêts. Sous réserve de modifications de ce document sans préavis.
Questo documento è proprietà di WABCO, non può essere copiato o riprodotto o messo a disposizione di terzi senza nostra autorizzazione scritta. Qualsiasi violazione obbliga al risarcimento dei danni. Ci riserviamo il diritto di apportare modifiche al presente documento senza preavviso.
Este documento es propiedad de WABCO, no puede ser copiado ni reproducido, ni en parte ni en su totalidad, ni puesto a disposición de terceros sin nuestra autorización escrita. Cualquier infracción obliga a la indemnización de daños y perjuicios. Nos reservamos el derecho de modificar el presente documento sin previo aviso.
Este documento é propriedade da WABCO, não pode ser copiado ou reproduzido, nem parcial nem totalmente, nem divulgado a terceiros sem a nossa autorização escrita. Qualquer violação obriga à indemnização por danos e prejuízos. Reservamo-nos o direito de alterar este documento sem aviso prévio.