SURFACE PROTECT. OBERFL. SCHUTZ	
I	JED-240-3
II	JED-256-1
III	JED-371
IV	AL , JED-259
V	GUMMI / KUNSTSTOFF
VI	MS
VII	JED-240-2

TECHNICAL DATA TECHNISCHE DATEN	
VIII	
IX	KENNLINIE DIN 74060-3
X	

MEDIUM : AIR
MEDIUM : LUFT
FLUIDE : AIR
FLUIDO : ARIA

NOMINAL DIAMETER :
NENNWEITE : MIN Ø8.5
DIAMETRE NOMINAL :
DIAMETRO NOMINALE :

WIDTH ACROSS FLATS
SW SCHLUESSELWEITE
SURPLATS
LAGHEZZA IN CHIAVE

THERMAL RANGE OF APPLICATION :
THERMISCHER ANWENDUNGSBEREICH : -40°C...+80°C
BAMME D'APPLICATION TERMIQUE :
CAMPO DI APPLICAZIONE TERMICA :

PORT : ANSCHLUSS : ORIFICE : ORIFIZIO :	11	SERVICE BRAKING SYSTEM, WORKING PRESSURE : BETRIEBSBREMSANLAGE, BETRIEBSDRUCK : DISPOSITIF DE FREINAGE DE SERVICE, PRESSION D'UTILISATION : DISPOSITIVO DI FRENATURA DI SERVIZIO, PRESSIONE DI ESERCIZIO :	Pe max. = 10.2 bar (TEMPORARILY : KURZZEITIG : DE COURTE DUREE : BREVE TEMPO SOLO : Pe max. = 13 bar)
PORT : ANSCHLUSS : ORIFICE : ORIFIZIO :	12	SPRING BRAKE CYLINDER, WORKING PRESSURE : FEDERSPEICHERZYLINDER, BETRIEBSDRUCK : CYLINDRE A RESSORT, PRESSION D'UTILISTION : CILINDRO A MOLLA, PRESSIONE DI ESERCIZIO :	Pe max. = 8.5 bar (TEMPORARILY : KURZZEITIG : DE COURTE DUREE : BREVE TEMPO SOLO : Pe max. = 11 bar)

CHARACTERISTIC CURVE :
KENNLINIE
COURBE CARACTERISTIQUE : IX
CARATTERISTICA :

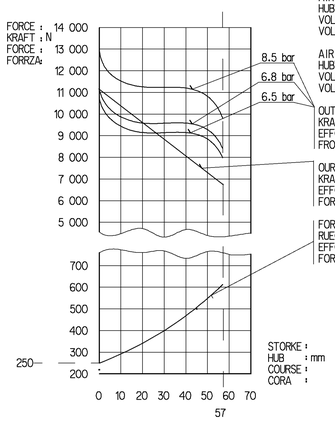

AIR VOLUME OF SERVICE BRAKE PAT AT 2/3 OF STORKE
HUBVOLUMEN DES BETRIEBSBREMSTEILES BEI 2/3 HUB
VOLUME D'AIR DU DISPOSITIF DU FREIN DE SERVICE A 2/3 DE LA COURSE
VOLUME D'ARIA DELLA SEZIONE A MOLLA : ca. 0.7x10 ^{3}cm ^{3}

AIR VOLUME OF SPRING BRAKE PART
HUBVOLUMEN DES FEDERSPEICHERS
VOLUME D'AIR DU DISPOSITIF RESSORT
VOLUME D'ARIA DELLA SEZIONE A MOLLA : ca. 1.4x10 ^{3}cm ^{3}

OUTPUT FORCE OF SERVICE BRAKE PART AT
KRAFTABGABE DES BETRIEBSBRAMSTEILES BEI
EFFORT DE POUSSEE DU DISPOSTIF DU FREIN DE SERVICE SOUS
FROZA DI SOINA DELLA SEZIONE DI FRENO DI SERVIZIO PER

OURPUT FORCE OF SPRING BRAKE PART RELEASE PRESSURE
KRAFTABGABE DES FEDERSPEICHERS, LOESEDRUCK
EFFORT DE POUSSEE DU SPOSITF RESSORT. PRESSION DE DESSERPRAGE
FORZA DI SPINIA DELLA SEZIONE A MOLLA, PRESSIONE DI RILASCIO : pe 5.5 ±0.3 bar

FORCE OF RETURN SPRING OF SERVICE BRAKE PART
RUECKSTELLKRAFT DES BETRIEBSBREMSTEILES
EFFORT DU RESSORT DE RAPPEL DU DISPOSTIF DU FREIN DE SERVICE
FORZA DELLA MOLLA DI RITORNO DELLA SEZIONE DI FRENO DI SERVIZIO

* OPEN BREATHER HOLE
OFFEN ATMUNGSBOHRUNGO
VERT TROU RENIFLEUR
APERTO FORO RESPIRATORE

** DEFLECTION : 6° AT STROKE
AUSLENKUNG : BEI HUB O MM
DEFLEXION : A COURSE
DEVIAZIONE : A CORSA

DELIVERY
ANLIEFERUNG
LIVRAISON
FORNITURA

[X] RELEASE POSITION
LOESESTELLUNG
POSITION DE DESSERRAGE
POSIZIONE DI RILASCIO

[ ] DRIVING POSITION
FAHRTSTELLUNG
POSITION DE MARCHE
POSIZIONE DI MARCIA

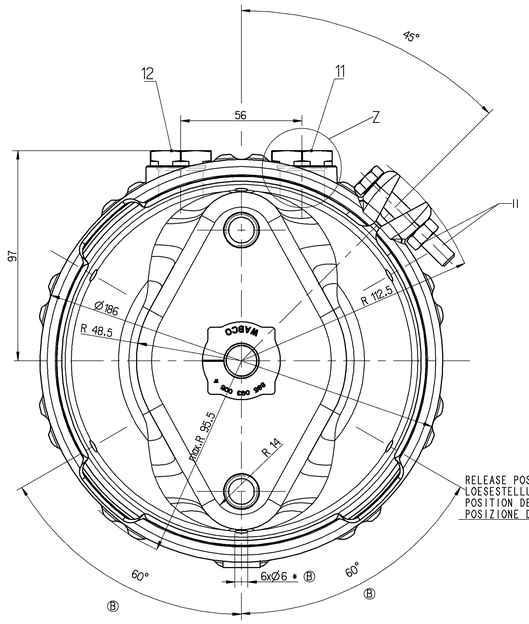

TO BE INSTALLED WITH LOWER BREATHER HOLE OPEN
IM EINBAUZUSTAND UNTERE ATMUNGSBOHRUNG OFFEN
A MONTER AVEC LE RENIFLARD INFERIEUR OUVERT
INSTALLAZIONE: CON IL FORDO DI SFIATO INFERIORE APERTO

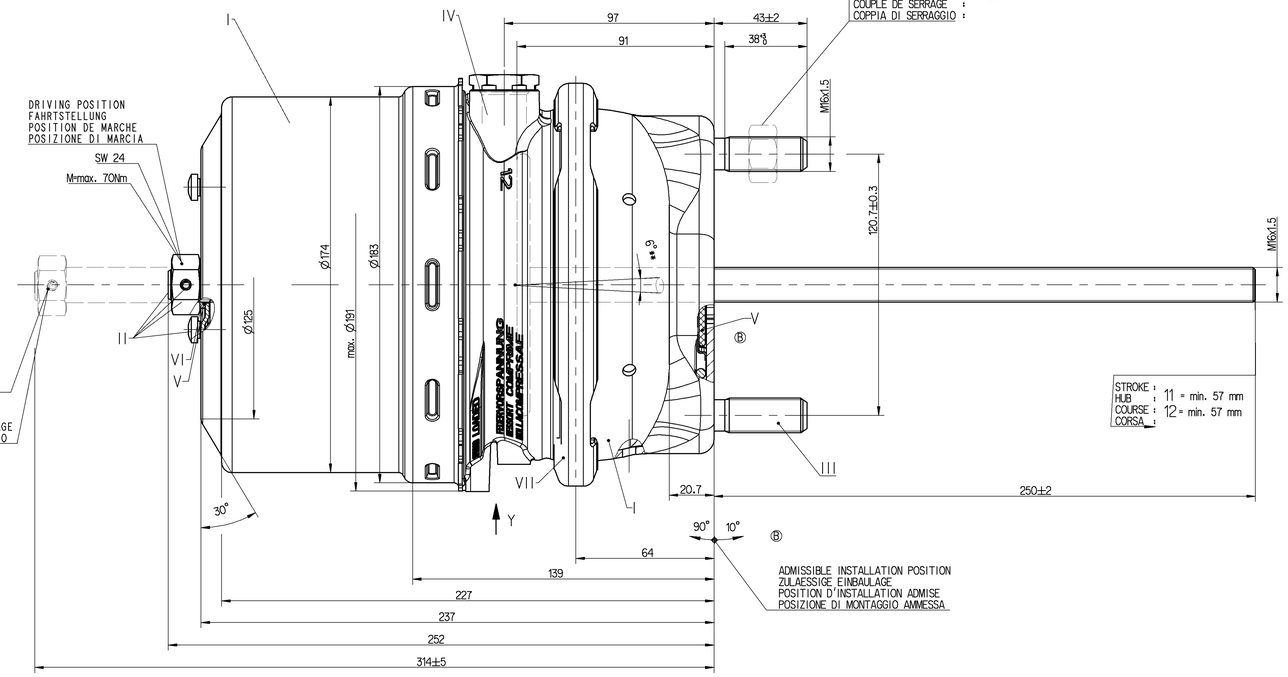

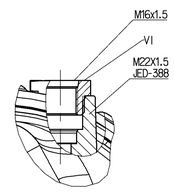

Z-Z
1:1

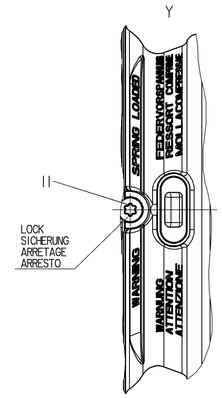

TYPE DESIGNATION
TYPENBEZEICHNUNG
TYPE
TIPO DI DESIGNAZIONE

SW 24
TORQUE :
ANZUGSMOMENT : 210 $^{+5}_{-5}$ Nm
COUPLE DE SERRAGE :
COPPIA DI SERRAGGIO :

GENERAL SPECIFICATION: JED-334-0							
FURTHER TECHNICAL DATA:							
DOC. CODE:		SHEET:	TO				
GENERAL TOLERANCES							
	RANGE OF NOMINAL DIMENSIONS (± mm)						
CLASS 1)		≤ 50	> 50 ≤ 180	> 180 ≤ 400	> 400		
FINE		0.5	1.0	1.5	2.0		
MEDIUM	X	1.0	2.0	3.0	4.0	±3°	
COARSE		2.0	3.5	5.0	6.5		
TAPPED HOLES ACC. ISO 4029 / JED-152						090132	6x9	04-05-17
1) TOLERANCE CLASS APPLIED CROSSMARKED						088476	2xA	03-12-10
						DCN-NO.	REV.	DATE

Pro/ENGINEER DRAWING COPYRIGHT	
DATE	SIGNATURE
DRAWN 03-03-03	KOCJAN
CHECKED 03-03-03	RISCHER
EXPORT CODE 8 1 5	
MASS ~6.5 KG	SCALE 1:1
SIZE A 0	TYP 520

WABCO

TRISTOP® -CYLINDER
TRISTOP®-ZYLINDER
CYLINDRE-TRISTOP®
CILINDRO-TRISTOP®

24/24

PRODUCT IDENTIFICATION NO.
925 491 755 0

DOC. CODE	SHEET
605	1/1

FUNCTION CODE	SHAPE CODE	PRODUCT TYPE	REPLACEMENT FOR

1:5