SURFACE PROTECT. OBERFL. SCHUTZ	
I	JED-240-3
II	JED-256-1
III	JED-371
IV	AL . JED-259
V	PLASTIC / RUBBER
VI	MS
VII	JED-240-2
VIII	JED-378-2
TECHNICAL DATA TECHNISCHE DATEN	
IX	
X	
XI	

MEDIUM : AIR
MEDIUM : LUFT
FLUIDE : AIR
FLUIDO : ARIA

NOMINAL DIAMETER :
NENNWEITE : MIN Ø8.5
DIAMETRE NOMINAL :
DIAMETRO NOMINALE :

SW WIDTH ACROSS FLATS
SW SCHLUESSELWEITE
SURPLATS
LARGHEZZA IN CHIAVE

THERMAL RANGE OF APPLICATION :
THERMISCHER ANWENDUNGSBEREICH : -40°C...+80°C
GAMME D'APPLICATION THERMIQUE :
TEMPERATURA DI ESERCIZIO :

PORT : ANSCHLUSS : ORIFICE : ORIFIZIO :	11 SERVICE BRAKING SYSTEM, WORKING PRESSURE / BETRIEBSBREMSANLAGE, BETRIEBSDRUCK / DISPOSITIF DE FREINAGE DE SERVICE, PRESSION D'UTILISATION / DISPOSITIVO DI FRENATURA DI SERVIZIO, PRESSIONE DI ESERCIZIO	Pe max. = 10.2 bar	(TEMPORARILY / (KURZZEITIG / (DE COURTE DUREE / (BREVE TEMPO SOLO : Pe max. = 13 bar
PORT : ANSCHLUSS : ORIFICE : ORIFIZIO :	12 SPRING BRAKE CYLINDER, WORKING PRESSURE / FEDERSPEICHERZYLINDER, BETRIEBSDRUCK / CYLINDRE A RESSORT, PRESSION D'UTILISATION / CILINDRO A MOLLA, PRESSIONE DI ESERCIZIO	Pe max. = 8.5 bar	(TEMPORARILY / (KURZZEITIG / (DE COURTE DUREE / (BREVE TEMPO SOLO : Pe max. = 11 bar

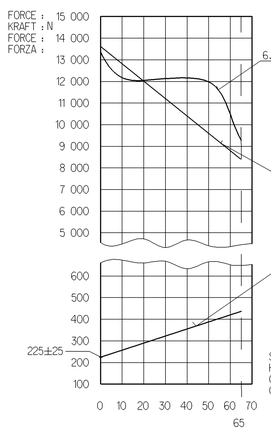

AIR VOLUME OF SERVICE BRAKE PART AT 2/3 OF ITS STROKE
HUBVOLUMEN DES BETRIEBSBREMSTEILES BEI 2/3 HUB
VOLUME D'AIR DU DISPOSITIF DU FREIN DE SERVICE A 2/3 DE LA COURSE
VOLUME D'ARIA DELLA SEZIONE DI FRENO DI SERVIZIO A 2/3 DELLA CORSA : ca. 1.13×10^3 cm^3

AIR VOLUME OF SPRING BRAKE PART
HUBVOLUMEN DES FEDERSPEICHERS
VOLUME D'AIR DU DISPOSITIF RESSORT
VOLUME D'ARIA DELLA SEZIONE A MOLLA : ca. 1.8×10^3 cm^3

OUTPUT FORCE OF SERVICE BRAKE PART AT
KRAFTABGABE DES BETRIEBSBRAMSTEILES BEI
EFFORT DE POUSSEE DU DISPOSITIF DU FREIN DE SERVICE SOUS
FORZA DI SPINTA DELLA SEZIONE DI FRENO DI SERVIZIO PER

OUTPUT FORCE OF SPRING BRAKE PART, RELEASE PRESSURE
KRAFTABGABE DES FEDERSPEICHERS, LOESEDRUCK
EFFORT DE POUSSEE DU DISPOSITIF RESSORT, PRESSION DE DESSERRAGE
FORZA DI SPINTA DELLA SEZIONE A MOLLA, PRESSIONE DI RILASCIO : pe 5.3 ±0.3 bar

FORCE OF RETURN SPRING OF SERVICE BRAKE PART
RUECKSTELLFEDERKRAFT DES BETRIEBSBREMSTEILES
EFFORT DU RESSORT DE RAPPEL DU DISPOSTIF DU FREIN DE SERVICE
FORZA DELLA MOLLA DI RITORNO DELLA SEZIONE DI FRENO DI SERVIZIO

Y

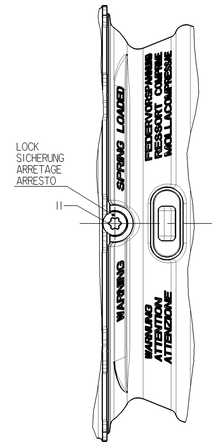

Z

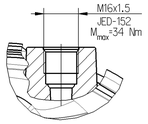

CUSTOMER'S NO
KUNDEN-NR
NO.CLIENT
NO.CLIENTE

X

TYPE DESIGNATION
TYPENBEZEICHNUNG
TYPE
TIPO DI DESIGNAZIONE

DRIVING POSITION, TIGHTENING WITH :
FAHRTSTELLUNG, ANZIEHEN MIT : $M=25^{+30}_{0}$ Nm
POSITION DE CONDUITE, SERRAGE AVEC :
POSIZIONE DI MARCIA, SERRAGGIO CON :

RELEASE POSITION, RELEASING WITH :
LOESESTELLUNG, LOESEN MIT : M_{max} =80Nm
POSITION DE DESSERRAGE, DESSERRAGE AVEC :
POSIZIONE DI RILASCIO, DISSERRAGGIO :

SW 24
TORQUE :
ANZUGMOMENT : 70±10 Nm
COUPLE DE SERRAGE :
COPPIA DI SERRAGGIO: 210^{0}_{-30} Nm

* OPEN BREATHER HOLE
OFFEN ATMUNGSBOHRUNGO
VERT TROU RENIFLEUR
APERTO FORO RESPIRATORE

** DEFLECTION : / AUSLENKUNG : / DEFLEXION : / DEVIAZIONE : max.6° AT STROKE / BEI HUB / A COURSE / A CORSA 0 mm

DELIVERY
ANLIEFERUNG
LIVRAISON
FORNITURA

[X] RELEASE POSITION / LOESESTELLUNG / POSITION DE DESSERRAGE / POSIZIONE DI RILASCIO

[ ] DRIVING POSITION / FAHRTSTELLUNG / POSITION DE MARCHE / POSIZIONE DI MARCIA

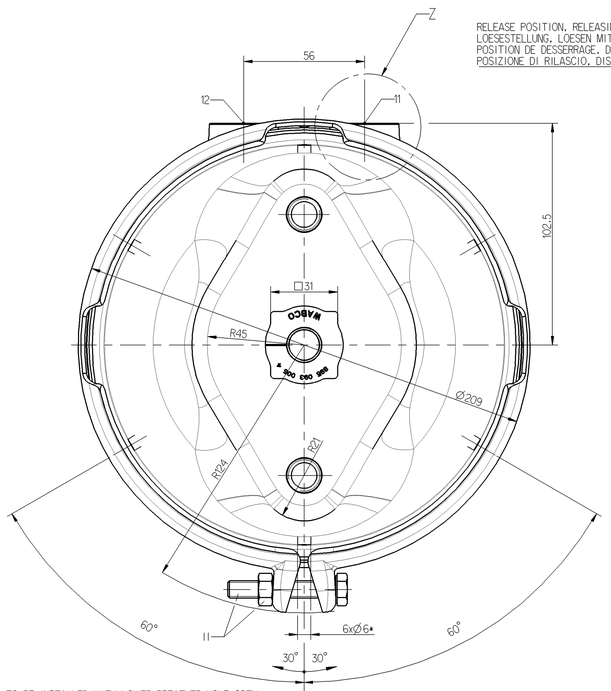

TO BE INSTALLED WITH LOWER BREATHER HOLE OPEN
IM EINBAUZUSTAND UNTERE ATMUNGSBOHRUNG GEOEFFNET
A MONTER AVEC LE RENIFLARD INFERIEUR OUVERT
INSTALLAZIONE: CON IL FORO DI SFIATO INFERIORE APERTO

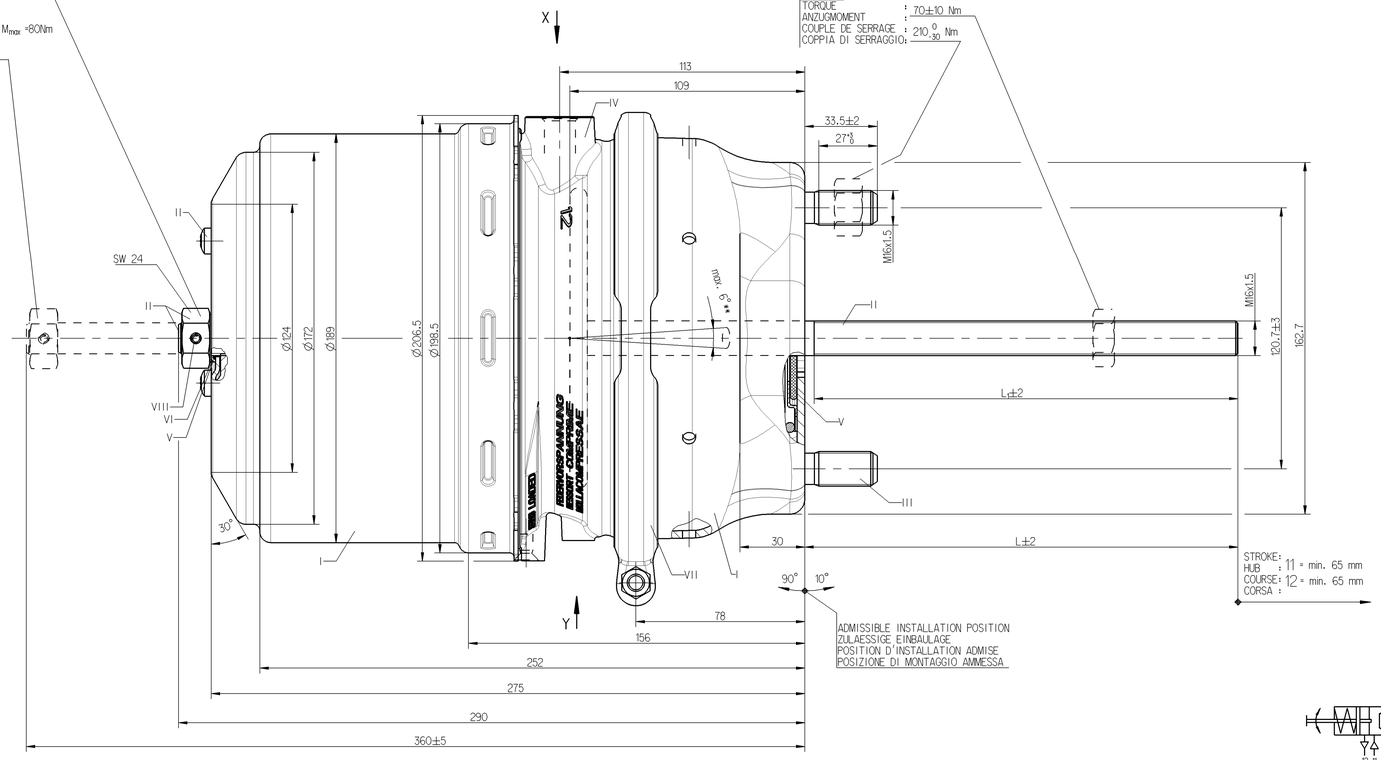

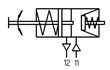

VARIANT
ABWANDLUNG
VARIANTE
VARIANTE

925 492 050 0	925 492 051 0	925 492 052 0

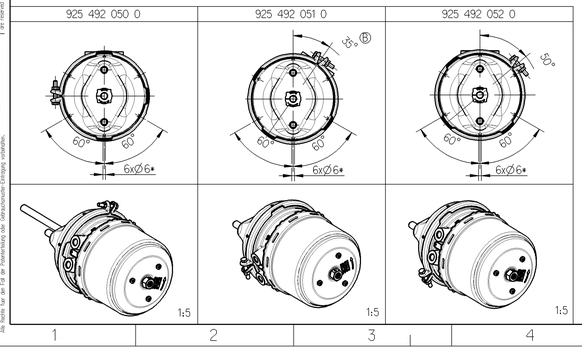

MAIN VIEWS REFER TO DIMENSIONS ONLY
HAUPTANSICHTEN BEZIECHEN SICH NUR AUF DIE ABMESSUNGEN
VUES PRINCIPALES CONCERNENT LES DIMENSIONS SEULEMENT
VISITE PRINCIPALI RIGUARDANO DIMENSIONI SOLAMENTE

POSITION OF COMPONENTS SEE REPRESENTATION OF VARIANTS
POSITION DER BAUTEILE SIEHE ABWANDLUNGSDASTELLUNGEN
POSITION DES COMOSANTS VOIR DESSIN DE LA VARIANTE
POSIZIONE DELLE COMPONENTI VERDERE DISEGNO DI VARIANTE

925 492 052 0		10.93	40	40
925 492 051 0		10.93	40	40
925 492 050 0		11.19	200	196
WABCO	CUSTOMER'S NO. KUNDEN-NR. NO. CLIENT NO. CLIENTE	MASS GEWICHT MASSE MASSA (kg)	L	L_1

General Specification: JED-334-0
Further Technical Data:
Doc.-Code: Sheet: To
General Tolerances JED-261

Class		Range of Nominal Dimensions (in mm)				
		≤ 50	> 50 ≤ 180	> 180 ≤ 400	> 400	∢
Fine		0.5	1.0	1.5	2.0	±30'
Medium	X	1.0	2.0	3.0	4.0	
Coarse		2.0	3.5	5.0	6.5	

Tapped Holes acc. JED-152
11 Tolerance Class Applied Crossmarked

Copyright WABCO®

Date	Sign.	
2010-04-29	Mojewski	
Checked 2010-04-29	Szczupiak	
Expert Szczupiak		

WABCO

TRISTOP®-CYLINDER 30/30
TRISTOP® -ZYLINDER
CYLINDRE-TRISTOP®
CILINDRO-TRISTOP®

Mass	Scale	Material No.	Date of first issue 2009-10-23
KG	1:1 (1:5)	925 492 059 0	Doc.-Code / Language / Sheet: 053 ML 1/1
Size A 0	CAD System Pro/E	ECN No. 152655 / Revision 1 x B / Techn. Resp. 5380	Replacement for

100mm

Das Schützen, Verteilen und Kopieren dieser Unterlage, Verwertung und Mitteilung ihres Inhalts sind verboten soweit nicht ausdrücklich zugestanden. Zuwiderhandlungen verpflichten zu Schadenersatz. Alle Rechte vorbehalten, insbesondere für den Fall der Patenterteilung oder Gebrauchsmustereintragung.

Copying of this document, giving to others and the use or communication of the contents thereof, are forbidden without express authority. Offenders are liable to the payment of damages. All rights are reserved in the event of the grant of a patent or the registration of a utility model or design.

Ce document ne doit ni être reproduit ni être mis à la disposition de tiers ni être utilisé à des fins autres que celles pour lesquelles il a été remis. Tous droits réservés en cas de délivrance d'un brevet ou d'enregistrement d'un modèle d'utilité ou d'un dessin ou modèle.

Questo documento non può essere riprodotto, messo a disposizione di terzi o utilizzato per scopi diversi da quelli per i quali è stato consegnato. Tutti i diritti sono riservati in caso di rilascio di un brevetto o di registrazione di un modello di utilità o di un disegno o modello.