SURFACE PROTECT. OBERFL. SCHUTZ	
I	JED-240-3
II	JED-256-1
III	JED-371
IV	AL , JED-259
V	PLASTIC / RUBBER
VI	MS
VII	JED-240-2
VIII	JED-378-4

TECHNICAL DATA
TECHNISCHE DATEN

IX	
X	
XI	

MEDIUM : AIR
MEDIUM : LUFT
FLUIDE : AIR
FLUIDO : ARIA

NOMINAL DIAMETER :
NENNWEITE : min. Ø8.5
DIAMETRE NOMINAL :
DIAMETRO NOMINALE :

SW = WIDTH ACROSS FLATS
SCHLUESSELWEITE
SURPLATS
LARGHEZZA IN CHIAVE

THERMAL RANGE OF APPLICATION :
THERMISCHER ANWENDUNGSBEREICH : -40°C...+80°C
GAMME D'APPLICATION THERMIQUE :
CAMPO TERMICO D'APPLICAZIONE :

PORT : ANSCHLUSS : 11 ORIFICE : ORIFIZIO :	SERVICE BRAKING SYSTEM, WORKING PRESSURE BETRIEBSBREMSANLAGE, BETRIEBSDRUCK SYSTEME DE FREINAGE DE SERVICE, PRESSION D'UTILISATION DISPOSITIVO DI FRENATURA DI SERVIZIO, PRESSIONE DI ESERCIZIO	: max. 10.2 bar	(TEMPORARILY : (KURZZEITIG : (DE COURTE DUREE : (BREVE TEMPO SOLO:	: max. 13 bar)
PORT : ANSCHLUSS : 12 ORIFICE : ORIFIZIO :	SPRING BRAKE CYLINDER, WORKING PRESSURE FEDERSPEICHERZYLINDER, BETRIEBSDRUCK CYLINDRE A RESSORT, PRESSION D'UTILISATION CILINDRO A MOLLA, PRESSIONE DI ESERCIZIO	: max. 8.5 bar	(TEMPORARILY : (KURZZEITIG : (DE COURTE DUREE : (BREVE TEMPO SOLO:	: max. 11 bar)

MAIN VIEWS REFER TO DIMENSIONS ONLY
HAUPTANSICHTEN BEZIEHEN SICH NUR AUF DIE ABMESSUNGEN
VUES PRINCIPALES SE REFERENT AUX DIMENSIONS SEULEMENT
VISTE PRINCIPALI RIGUARDANO LE DIMENSIONI SOLAMENTE

POSITION OF COMPONENTS SEE REPRESENTATIONS OF VARIANTS
POSITION DER BAUTEILE SIEHE ABWANDLUNGSDARSTELLUNGEN
POSITION DES COMPOSANTS VOIR DESSINS DES VARIANTES
POSIZIONE DELLE COMPONENTI VEDERE DISEGNI DELLE VARIANTI

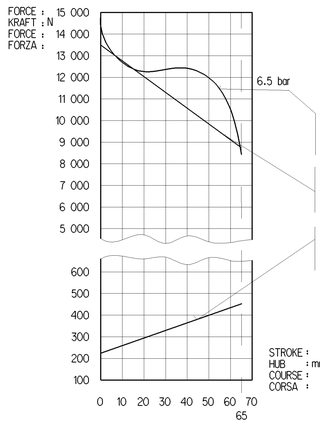

AIR VOLUME OF SERVICE BRAKE PART AT 2/3 OF ITS STROKE
HUBVOLUMEN DES BETRIEBSBREMSTEILES BEI 2/3 HUB
VOLUME D'AIR DU DISPOSITIF DU FREIN DE SERVICE A 2/3 DE LA COURSE
VOLUME D'ARIA DELLA SEZIONE DI FRENO DI SERVIZIO A 2/3 DELLA CORSA : ca. 1.13×10^{3} cm^{3}

AIR VOLUME OF SPRING BRAKE PART
HUBVOLUMEN DES FEDERSPEICHERS
VOLUME D'AIR DU DISPOSITIF RESSORT
VOLUME D'ARIA DELLA SEZIONE A MOLLA : ca. 1.8×10^{3} cm^{3}

OUTPUT FORCE OF SERVICE BRAKE PART AT
KRAFTABGABE DES BETRIEBSBRAMSTEILES BEI
EFFORT DE POUSSEE DU DISPOSITIF DU FREIN DE SERVICE SOUS
FORZA DI SPINTA DELLA SEZIONE DI FRENO DI SERVIZIO PER

OUTPUT FORCE OF SPRING BRAKE PART, RELEASE PRESSURE
KRAFTABGABE DES FEDERSPEICHERS, LOESEDRUCK
EFFORT DE POUSSEE DU DISPOSITIF RESSORT. PRESSION DE DESSERRAGE
FORZA DI SPINTA DELLA SEZIONE A MOLLA, PRESSIONE DI RILASCIO : pe 5.3 ±0.3 bar

FORCE OF RETURN SPRING OF SERVICE BRAKE PART
RUECKSTELLFEDERKRAFT DES BETRIEBSBREMSTEILES
EFFORT DU RESSORT DE RAPPEL DU DISPOSITIF DU FREIN DE SERVICE
FORZA DELLA MOLLA DI RITORNO DELLA SEZIONE DI FRENO DI SERVIZIO

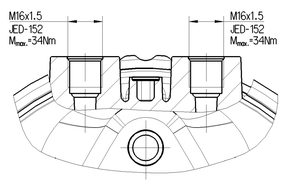

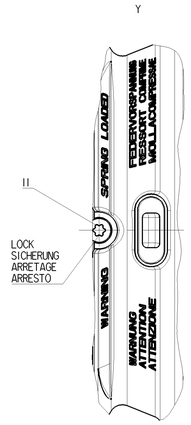

TYPE DESIGNATION
TYPENBEZEICHNUNG
TYPE
TIPO DI DESIGNAZIONE

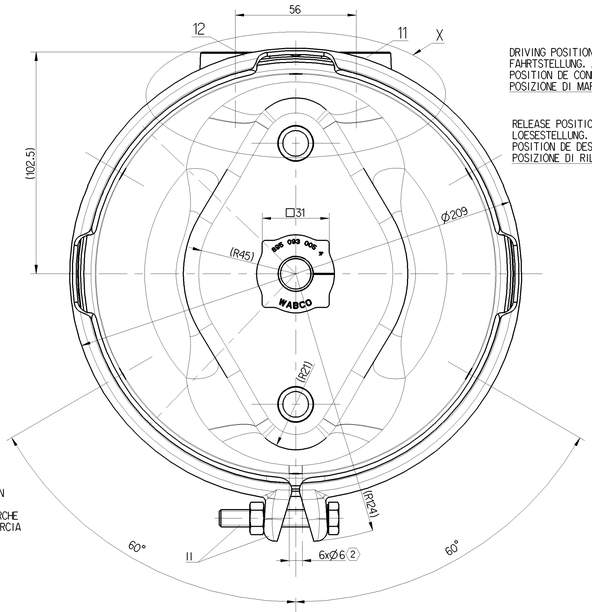

DRIVING POSITION. TIGHTENING WITH
FAHRTSTELLUNG. ANZIEHEN MIT
POSITION DE CONDUITE. SERRAGE AVEC
POSIZIONE DI MARCIA. SERRAGGIO CON : $M=25^{+20}_{0}$Nm

RELEASE POSITION. RELEASING WITH
LOESESTELLUNG. LOESEN MIT
POSITION DE DESSERRAGE. DESSERRAGE AVEC
POSIZIONE DI RILASCIO. DISSERRAGGIO : $M_{max.}$=80Nm

① DEFLECTION OF PISTON : AT STROKE
① AUSLENKUNG DES KOLBENS : max. 6° BEI HUB 0 mm
DEFLEXION DU PISTON : A COURSE
DEVIAZIONE DI STANTUFFO: A CORSA

② OPEN BREATHER HOLE
② ATMUNGSBOHRUNG OFFEN
TROU DE RESPIRATION OUVERT
FORO DI RESPIRAZIONE APERTO

DELIVERY
ANLIEFERUNG
LIVRAISON
FORNITURA

[X] RELEASE POSITION
LOESESTELLUNG
POSITION DE DESSERRAGE
POSIZIONE DI RILASCIO

[ ] DRIVING POSITION
FAHRTSTELLUNG
POSITION DE MARCHE
POSIZIONE DI MARCIA

( ) AUXILIARY DIMENSION
HILFSMASS
DIMENSION AUXILIAIRE
DIMENSIONE AUSILIARIA

TO BE INSTALLED WITH LOWER BREATHER HOLE OPEN
IM EINBAUZUSTAND UNTERE ATMUNGSBOHRUNG GEOEFFNET
A MONTER AVEC LE RENIFLARD INFERIEUR OUVERT
INSTALLAZIONE: CON IL FORO DI SFIATO INFERIORE APERTO

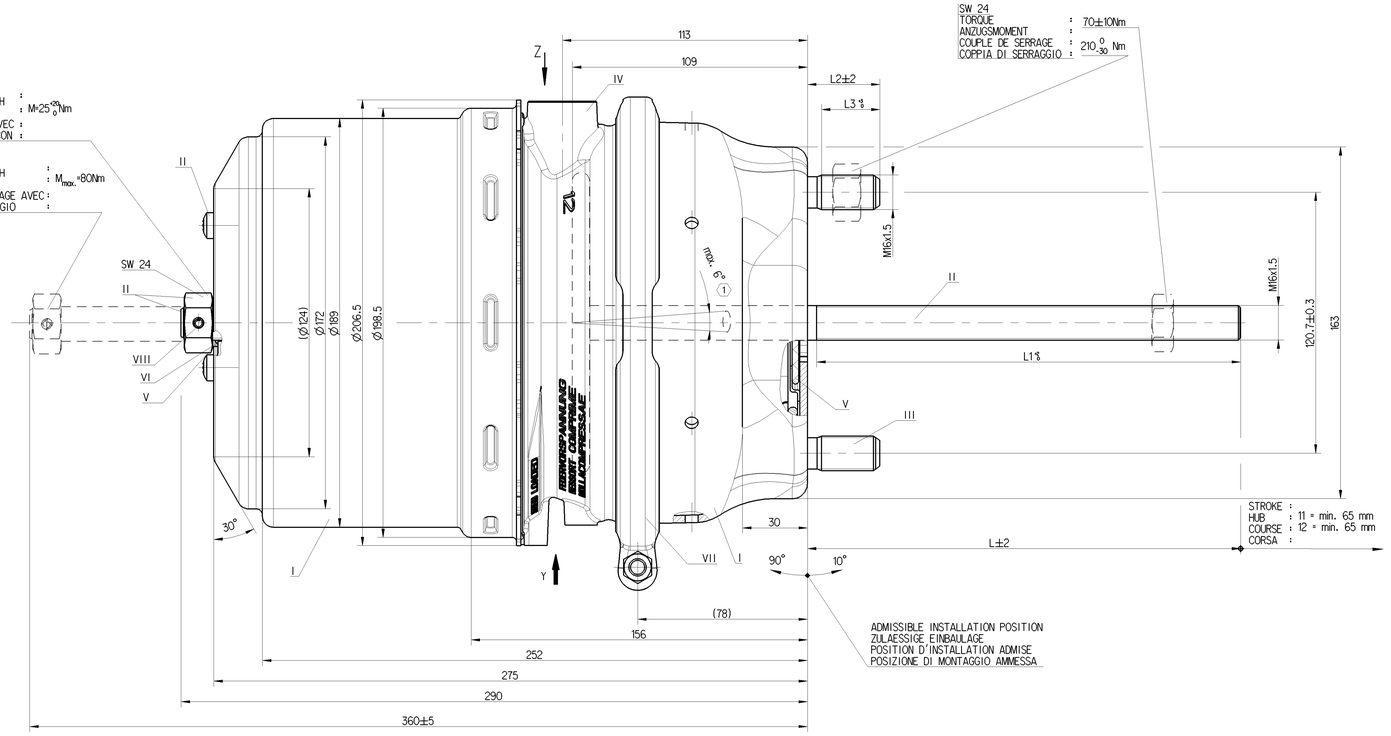

SW 24
TORQUE : 70±10Nm
ANZUGSMOMENT :
COUPLE DE SERRAGE : 210^{0}_{-30} Nm
COPPIA DI SERRAGGIO :

STROKE :
HUB : 11 = min. 65 mm
COURSE : 12 = min. 65 mm
CORSA :

ADMISSIBLE INSTALLATION POSITION
ZULAESSIGE EINBAULAGE
POSITION D'INSTALLATION ADMISE
POSIZIONE DI MONTAGGIO AMMESSA

VARIANT
ABWANDLUNG
VARIANTE
VARIANTE

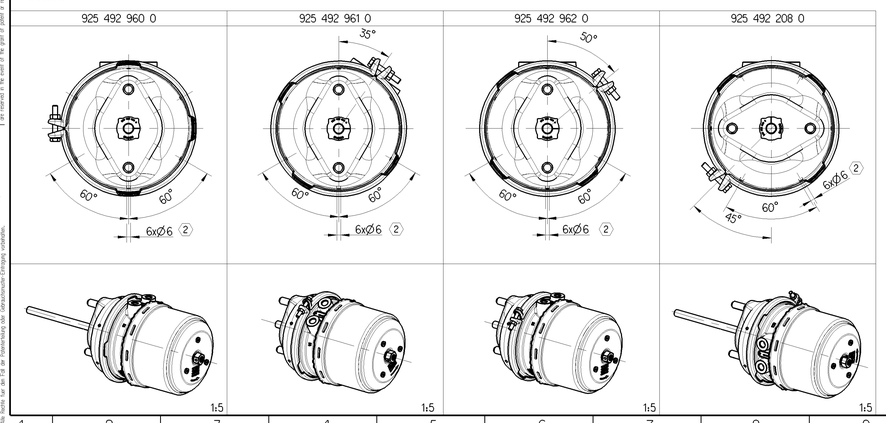

FOR TRAILER APPLICATION ONLY

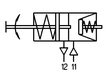

	L [mm]	L1 [mm]	L2 [mm]	L3 [mm]	MASS GEWICHT MASSE MASSA [kg]
925 492 208 0	200	196	43	36	11.21
925 492 960 0	200	196	33.5	27	11.18
925 492 961 0	40	40	33.5	27	10.93
925 492 962 0	40	40	33.5	27	10.93

General Specification: JED-334-1 , Size ISO 14405 LP
Further Technical Data:
Doc. Code: Sheet: To
General Tolerances JED-261

		Range of Nominal Dimensions (in mm)				
Class 1)		≤ 50	> 50 ≤ 180	> 180 ≤ 400	> 400	
Fine		0.5	1.0	1.5	2.0	
Medium	X	1.0	2.0	3.0	4.0	±3°
Coarse		2.0	3.5	5.0	6.5	

Tapped Holes acc. JED-152
1) Tolerance Class Applied Crossmarked

WABCO

Copyright WABCO®		
Date	Sign.	Signature
Drawn 2015-03-25	Medynski	
Checked 2015-03-27	Szczupiok	
Appr. Szczupiok		

WABCO
TRISTOP® -CYLINDER
TRISTOP® -ZYLINDER
CYLINDRE-TRISTOP®
CILINDRO-TRISTOP®
30/30

Mass	Scale	Material No.	Date of first issue 2015-03-27
-	1:1 (1:5)	925 492 179 0	Doc.Code 053 / Language ML / Sheet 1/1
KG			
Size A 0	CAD System CREO	ECN-No. - / Revision - / Techn. Repl. 5380	Replacement for -

Size A4 210x297

Copyright by WABCO. Alle Rechte vorbehalten. Diese Unterlage darf ohne unsere vorherige schriftliche Zustimmung weder vervielfältigt, direkt oder indirekt verwertet noch Dritten zugänglich gemacht werden. Copyright of this document, given to WABCO, shall remain in full force. No duplicating or disclosure to third parties without our prior written permission is permitted.

Die Informationen, welche in diesem Dokument enthalten sind, basieren auf Daten, die zum Zeitpunkt der Erstellung des Dokuments als korrekt erachtet wurden. Es ist jedoch nicht auszuschließen, dass Fehler vorhanden sind. Deshalb ist WABCO weder für Schäden noch für Kosten, die aufgrund von Fehlern entstehen, verantwortlich. Wenn Sie Fehler entdecken, bitten wir Sie, uns darüber zu informieren. Es ist wichtig, dass Sie sicher sind, dass Sie die neueste Ausgabe dieses Dokuments verwenden. Wenden Sie sich an WABCO, falls Sie sich nicht sicher sind, ob Sie die neueste Ausgabe dieses Dokuments verwenden.