SURFACE PROTECTION OBERFLAECHENSCHUTZ PROTECTION DE SURFACE PROTEZIONE SUPERFICI	
I	JED-240-3
II	JED-256-1
III	JED-371
IV	JED-259
V	JED-378-4
VI	JED-240-2
VII	RUBBER / PLASTIC

(D)

MEDIUM : AIR
MEDIUM : LUFT
FLUIDE : AIR
FLUIDO : ARIA

THERMAL RANGE OF APPLICATION :
THERMISCHER ANWENDUNGSBEREICH : -40°C...+80°C
GAMME D'APPLICATION THERMIQUE :
CAMPO TERMICO D'APPLICAZIONE :

WIDTH ACROSS FLATS
SW = SCHLUESSELWEITE
SURPLATS
LARGHEZZA IN CHIAVE

PORT : ANSCHLUSS : ORIFICE : ORIFIZIO :	11	SERVICE BRAKING SYSTEM, WORKING PRESSURE : BETRIEBSBREMSANLAGE, BETRIEBSDRUCK : SYSTEME DE FREINAGE DE SERVICE, PRESSION D'UTILISATION : DISPOSITIVO DI FRENATURA DI SERVIZIO, PRESSIONE DI ESERCIZIO :	(TEMPORARILY : (KURZZEITIG : max. 13 bar) (DE COURTE DUREE : (BREVE TEMPO SOLO :
PORT : ANSCHLUSS : ORIFICE : ORIFIZIO :	12	SPRING BRAKE CYLINDER, WORKING PRESSURE : FEDERSPEICHERZYLINDER, BETRIEBSDRUCK : max. 8.5 bar CYLINDRE A RESSORT, PRESSION D'UTILISATION : CILINDRO A MOLLA, PRESSIONE DI ESERCIZIO :	(TEMPORARILY : (KURZZEITIG : max. 11 bar) (DE COURTE DUREE : (BREVE TEMPO SOLO :

MAIN VIEWS REFER TO DIMENSIONS ONLY
HAUPTANSICHTEN BEZIEHEN SICH NUR AUF DIE ABMESSUNGEN
VUES PRINCIPALES SE REFERENT AUX DIMENSIONS SEULEMENT
VISTE PRINCIPALI RIGUARDANO LE DIMENSIONI SOLAMENTE

POSITION OF COMPONENTS SEE REPRESENTATIONS OF VARIANTS
POSITION DER BAUTEILE SIEHE ABWANDLUNGSDARSTELLUNGEN
POSITION DES COMPOSANTS VOIR DESSINS DES VARIANTES
POSITIONE DELLE COMPONENTI VEDERE DISEGNI DELLE VARIANTI

Ø16H10 +0.070 0

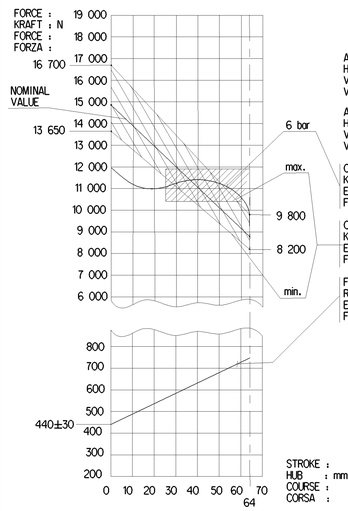

AIR VOLUME OF SERVICE BRAKE PART AT 2/3 OF ITS STROKE :
HUBVOLUMEN DES BETRIEBSBREMSTEILES BEI 2/3 HUB :
VOLUME D'AIR DU DISPOSITIF DU FREIN DE SERVICE A 2/3 DE LA COURSE :
VOLUME D'ARIA DELLA SEZIONE DI FRENO DI SERVIZIO A 2/3 DELLA CORSA : ca. 1.1 dm^3

AIR VOLUME OF SPRING BRAKE PART :
HUBVOLUMEN DES FEDERSPEICHERS :
VOLUME ENGENDRE DU DISPOSITIF DE RESSORT :
VOLUME D'ARIA DELLA SEZIONE A MOLLA : ca. 1.92 dm^3

OUTPUT FORCE OF SERVICE BRAKE PART AT
KRAFTABGABE DES BETRIEBSBREMSTEILES BEI
EFFORT DE POUSSEE DU DISPOSITIF DU FREIN DE SERVICE SOUS
FORZA DI SPINTA DELLA SEZIONE DI FRENO DI SERVIZIO PER

OUTPUT FORCE OF SPRING BRAKE PART, RELEASE PRESSURE :
KRAFTABGABE DES FEDERSPEICHERS, LOESEDRUCK : 5.8±0.3 bar
EFFORT DE POUSSEE DU DISPOSITIF RESSORT, PRESSION DE DESSERRAGE :
FORZA DI SPINTA DELLA SEZIONE A MOLLA, PRESSIONE DI RILASCIO :

FORCE OF RETURN SPRING OF SERVICE BRAKE PART
RUECKSTELLKRAFT DER FEDER DES BETRIEBSBREMSTEILES
EFFORT DU RESSORT DE RAPPEL DU DISPOSITIF DU FREIN DE SERVICE
FORZA DELLA MOLLA DI RITORNO DELLA SEZIONE DI FRENO DI SERVIZIO

X
2:1

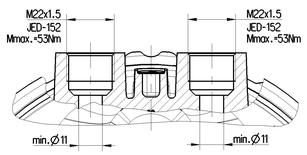

Y

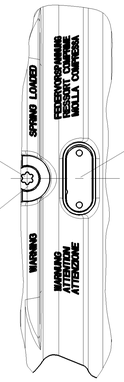

CUSTOMER NAME PLATE
TYPENSCHILD DES KUNDEN
PLAQUE DE FIRME DU CLIENT
TARGHETTA DEL CLIENTE

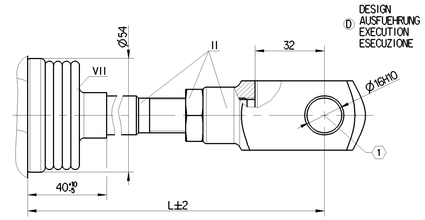

(D) DESIGN :
AUSFUEHRUNG : B
EXECUTION :
ESECUZIONE :

SW 24
TORQUE :
ANZUGSMOMENT :
COUPLE DE SERRAGE : 210 $^{0}_{-30}$ Nm
COPPIA DI SERRAGGIO :

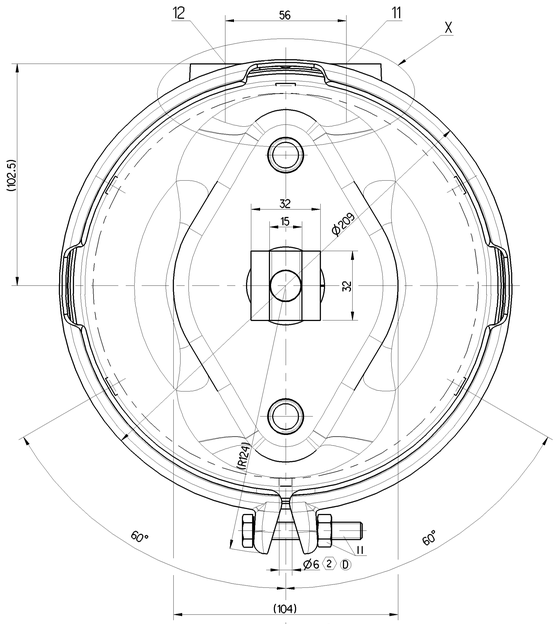

ADMISSIBLE DEFLECTION OF PISTON IN EVERY DIRECTION :
1 ZULAESSIGE KOLBENAUSLENKUNG IN ALLE RICHTUNGEN : max. 3°
DEVIATION ADMISSIBLE DU PISTON DANS TOUTES LES DIRECTIONS :
DEFLESSIONE AMMISSIBILE DEL PISTONE IN OGNI DIREZIONE :

OPEN BREATHER HOLE
2 ATMUNGSBOHRUNG OFFEN
TROU DE RESPIRATION OUVERT
FORO DI RESPIRAZIONE APERTO

DELIVERY
ANLIEFERUNG
LIVRAISON
FORNITURA

[X] RELEASE POSITION
LOESESTELLUNG
POSITION DE DESSERRAGE
POSIZIONE DI RILASCIO

[ ] DRIVING POSITION
FAHRTSTELLUNG
POSITION DE MARCHE
POSIZIONE DI MARCIA

( ) AUXILIARY DIMENSION
HILFSMASS
DIMENSION AUXILIAIRE
DIMENSIONE AUSILIARIA

TO BE INSTALLED WITH LOWER BREATHER HOLE OPEN
IM EINBAUZUSTAND UNTERE ATMUNGSBOHRUNG GEOEFFNET
A MONTER AVEC LE RENIFLARD INFERIEUR OUVERT
INSTALLAZIONE: CON IL FORO DI SFIATO INFERIORE APERTO

DRIVING POSITION, TIGHTENING WITH :
FAHRTSTELLUNG, ANZIEHEN MIT : M=25 $^{+20}_{0}$ Nm
POSITION DE CONDUITE, SERRAGE AVEC :
POSIZIONE DI MARCIA, SERRAGGIO CON :

RELEASE POSITION, RELEASING WITH :
LOESESTELLUNG, LOESEN MIT : $M_{max.}$=80Nm
POSITION DE DESSERRAGE, DESSERRAGE AVEC :
POSIZIONE DI RILASCIO, DISSERRAGGIO :

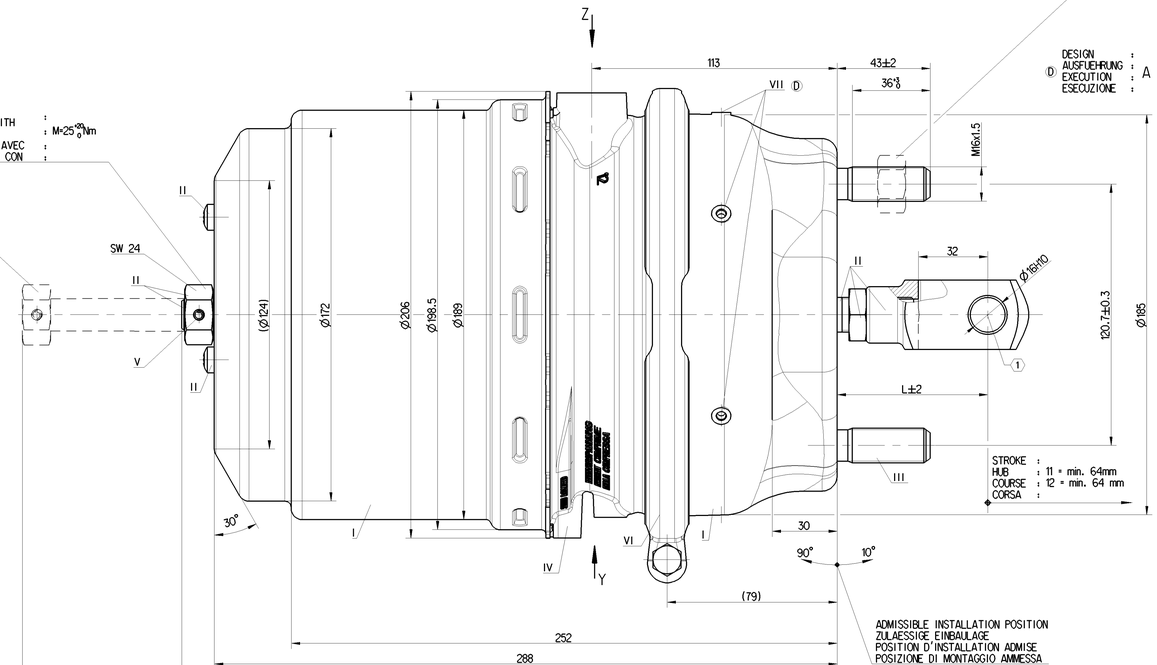

STROKE :
HUB : 11 = min. 64mm
COURSE : 12 = min. 64 mm
CORSA :

DESIGN :
AUSFUEHRUNG : A
EXECUTION :
ESECUZIONE :

ADMISSIBLE INSTALLATION POSITION
ZULAESSIGE EINBAULAGE
POSITION D'INSTALLATION ADMISE
POSIZIONE DI MONTAGGIO AMMESSA

VARIANT
ABWANDLUNG
VARIANTE
VARIANTE

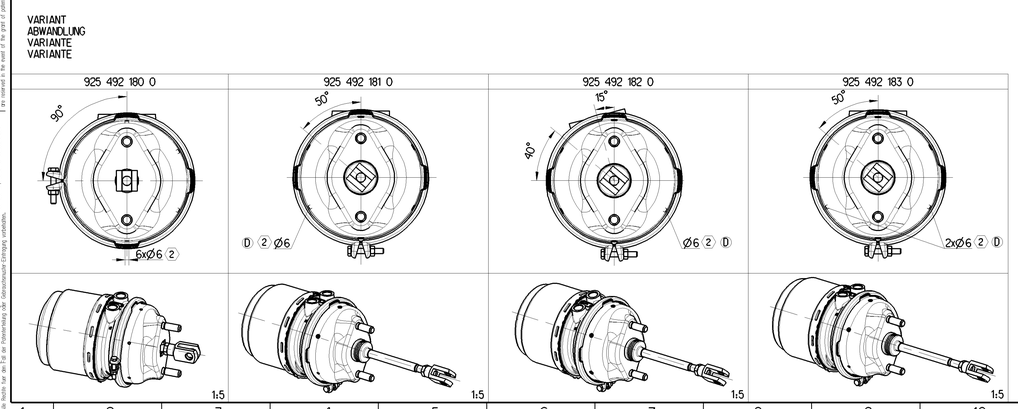

Z
2:1

MANUFACTURING PLANT
PRODUKTIONSSTAETTE
LIEU DE FABRICATION
LUOGO DI FABBRICAZIONE

OPTIONAL
OPTIONAL
OPTION
OPZIONALE

DATE OF MANUFACTURE
HERSTELLDATUM
DATE DE FABRICATION
DATA DI FABBRICAZIONE

IDENTIFICATION NUMBER
IDENTIFIZIERUNGS-NUMMER
NUMERO D'IDENTIFICATION
NUMERO D'IDENTIFICAZIONE

TYPE DESIGNATION
TYPENBEZEICHNUNG
DESIGNATION DU TYPE
DESIGNAZIONE DI TIPO

(D)

925 492 183 0	2557803	B	280	11.87	(D)
925 492 182 0	2557792	B	260	11.84	(D)
925 492 181 0	2557791	B	260	11.84	(D)
925 492 180 0	2413459	A	70	11.66	
WABCO	SCANIA CUSTOMER'S NO. KUNDEN-NR. NO. CLIENT NO. CLIENTE	DESIGN AUSFUEHRUNG EXECUTION ESECUZIONE	L	MASS GEWICHT MASSE MASSA (kg)	

General Specifications: JED-334-1 , Size 150 14405 LP
Further Technical Data-
Doc. Codes: Sheet: To:

General Tolerances JED-261

Class 1)	Range of Nominal Dimensions (in mm)				
	≤ 50	> 50 ≤ 180	> 180 ≤ 400	> 400	
Fine	0.5	1.0	1.5	2.0	±3°
Medium	1.0	2.0	3.0	4.0	
Coarse	2.0	3.5	5.0	6.5	

Tapped Holes acc.: JED-152
1) Tolerance Class Applied Crossmarked

Copyright WABCO®
Date: 2021-04-15 Drawn: Marko
Checked: 2021-04-15 Glowacki
Expert: Franz
Mass: - Scale: 1:1 Material No.: -
KG (2:1/1:1/5:1) Size: A0 Scale System:
Date of first issue: 2015-04-02
Doc.Code: 053 Language: ML Sheet: 1/1
ECN No.: 506933 Revision: 12 x D Techn. Resp.: 5380 Replacement for: -
100mm

WABCO
TRISTOP® -CYLINDER
TRISTOP® -ZYLINDER
CYLINDRE-TRISTOP®
CILINDRO-TRISTOP®
30/30

925 492 189 0

Questa Documentazione è proprietà di WABCO. Non è ammesso il trasferimento a terzi, anche parziale, del documento, né divulgare il contenuto a soggetti diversi da quelli autorizzati. Non è ammesso l'uso diverso da quello previsto, né la riproduzione, anche parziale, se non espressamente autorizzata. Tutti i diritti sono riservati.
Diese Dokumentation ist Eigentum der WABCO. Eine Weitergabe an Dritte, auch in Auszügen, ist ohne unsere Zustimmung nicht zulässig. Nur entsprechend zu dem vorgesehenen Zweck darf diese Dokumentation verwendet werden. Eine Vervielfältigung, auch in Auszügen, ist ohne unsere Zustimmung nicht zulässig. Alle Rechte vorbehalten.
This Documentation is the property of WABCO. Transfer to third parties, even in extracts, is not permitted without our consent. Use of this Documentation for purposes other than those for which it is intended is not allowed. Reproduction, even in extracts, is not permitted without our consent. All rights reserved.