SURFACE PROTECT. OBERFL. SCHUTZ	
I	JED-240-3
II	JED-256-1
III	JED-371
IV	AL . JED-259
V	RUBBER / PLASTIC
VI	MS
VII	JED-240-2
VIII	JED-378-2 Ⓔ

TECHNICAL DATA
TECHNISCHE DATEN

IX	
X	

MEDIUM : AIR
MEDIUM : LUFT
FLUIDE : AIR
FLUIDO : ARIA

NOMINAL DIAMETER :
NENNWEITE :
DIAMETRE NOMINAL : MIN Ø8.5
DIAMETRO NOMINALE :

SW WIDTH ACROSS FLATS
SCHLUESSELWEITE
SURPLATS
LARGHEZZA IN CHIAVE

THERMAL RANGE OF APPLICATION :
THERMISCHER ANWENDUNGSBEREICH :
GAMME D'APPLICATION THERMIQUE : -40°C...+80°C
CAMPO DI APPLICAZIONE TERMICA :

PORT : SERVICE BRAKING SYSTEM, WORKING PRESSURE
ANSCHLUSS : 11 BETRIEBSBREMSANLAGE, BETRIEBSDRUCK
ORIFICE : DISPOSITIF DE FREINAGE DE SERVICE, PRESSION D'UTILISATION
ORIFIZIO : DISPOSITIVO DI FRENATURA DI SERVIZIO, PRESSIONE DI ESERCIZIO
: Pe max. = 10.2 bar
(TEMPORARILY / (KURZZEITIG / (DE COURTE DUREE / (BREVE TEMPO SOLO : Pe max. = 13 bar)

PORT : SPRING BRAKE CYLINDER, WORKING PRESSURE
ANSCHLUSS : 12 FEDERSPEICHERZYLINDER, BETRIEBSDRUCK
ORIFICE : CYLINDRE A RESSORT, PRESSION D'UTILISATION
ORIFIZIO : CILINDRO A MOLLA, PRESSIONE DI ESERCIZIO
: Pe max. = 8.5 bar
(TEMPORARILY / (KURZZEITIG / (DE COURTE DUREE / (BREVE TEMPO SOLO : Pe max. = 11 bar)

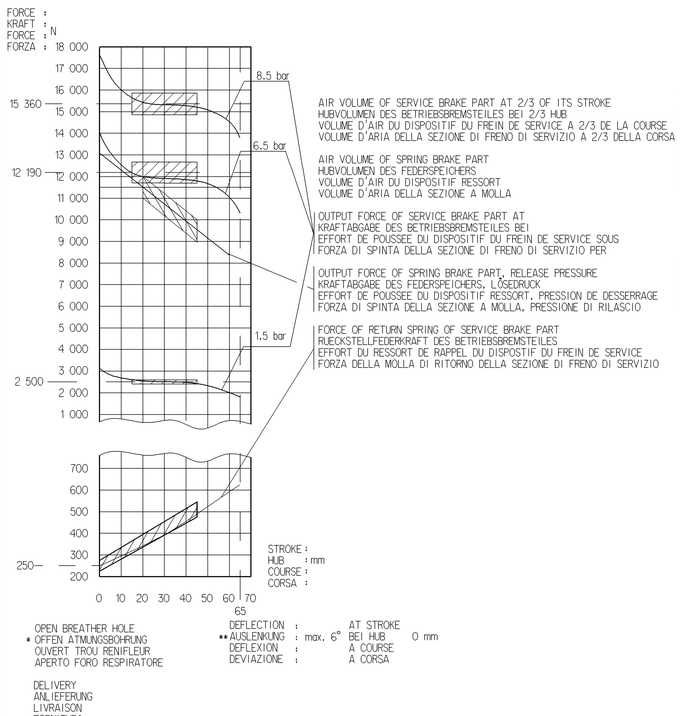

AIR VOLUME OF SERVICE BRAKE PART AT 2/3 OF ITS STROKE
HUBVOLUMEN DES BETRIEBSBREMSTEILES BEI 2/3 HUB
VOLUME D'AIR DU DISPOSITIF DU FREIN DE SERVICE A 2/3 DE LA COURSE
VOLUME D'ARIA DELLA SEZIONE DI FRENO DI SERVIZIO A 2/3 DELLA CORSA
: ca. 1.15x10³ cm³

AIR VOLUME OF SPRING BRAKE PART
HUBVOLUMEN DES FEDERSPEICHERS
VOLUME D'AIR DU DISPOSITIF RESSORT
VOLUME D'ARIA DELLA SEZIONE A MOLLA
: ca. 1.7x10³ cm³

OUTPUT FORCE OF SERVICE BRAKE PART AT
KRAFTABGABE DES BETRIEBSBREMSTEILES BEI
EFFORT DE POUSSEE DU DISPOSITIF DU FREIN DE SERVICE SOUS
FORZA DI SPINTA DELLA SEZIONE DI FRENO DI SERVIZIO PER

OUTPUT FORCE OF SPRING BRAKE PART, RELEASE PRESSURE
KRAFTABGABE DES FEDERSPEICHERS, LÖSEDRUCK
EFFORT DE POUSSEE DU DISPOSITIF RESSORT, PRESSION DE DESSERRAGE
FORZA DI SPINTA DELLA SEZIONE A MOLLA, PRESSIONE DI RILASCIO
: pe 5.1 ±0.3 bar

FORCE OF RETURN SPRING OF SERVICE BRAKE PART
RUECKSTELLFEDERKRAFT DES BETRIEBSBREMSTEILES
EFFORT DU RESSORT DE RAPPEL DU DISPOSITIF DU FREIN DE SERVICE
FORZA DELLA MOLLA DI RITORNO DELLA SEZIONE DI FRENO DI SERVIZIO

OPEN BREATHER HOLE
* OFFEN ATMUNGSBOHRUNG
OUVERT TROU RENIFLEUR
APERTO FORO RESPIRATORE

DEFLECTION :
** AUSLENKUNG : max. 6°
DEFLEXION :
DEVIAZIONE :
AT STROKE
BEI HUB 0 mm
A COURSE
A CORSA

DELIVERY
ANLIEFERUNG
LIVRAISON
FORNITURA

[X] RELEASE POSITION
LOESESTELLUNG
POSITION DE DESSERRAGE
POSIZIONE DI RILASCIO

[ ] DRIVING POSITION
FAHRTSTELLUNG
POSITION DE MARCHE
POSIZIONE DI MARCIA

VARIANT
ABWANDLUNG
VARIANTE
VARIANTE

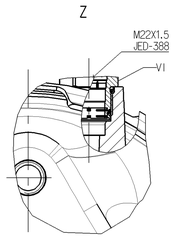

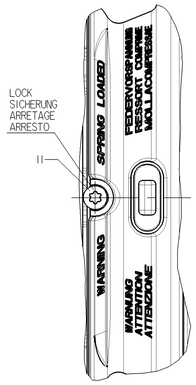

RELEASE POSITION, RELEASING WITH :
LOESESTELLUNG, LOESEN MIT :
POSITION DE DESSERRAGE, DESSERRAGE AVEC : M=max. 70Nm Ⓔ
POSIZIONE DI RILASCIO, DISSERRAGGIO :

DRIVING POSITION, TIGHTENING WITH :
FAHRTSTELLUNG, ANZIEHEN MIT : M=25$^{+20}_{0}$Nm Ⓔ
POSITION DE CONDUITE, SERRAGE AVEC :
POSIZIONE DI MARCIA, SERRAGGIO CON :

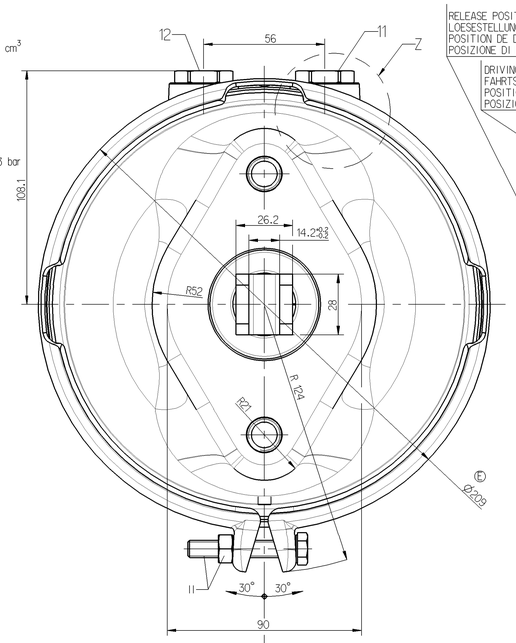

TO BE INSTALLED WITH LOWER BREATHER HOLE OPEN
IM EINBAUZUSTAND UNTERE ATMUNGSBOHRUNG GEOEFFNET
A MONTER AVEC LE RENIFLARD INFERIEUR OUVERT
INSTALLAZIONE: CON IL FORO DI SFIATO INFERIORE APERTO

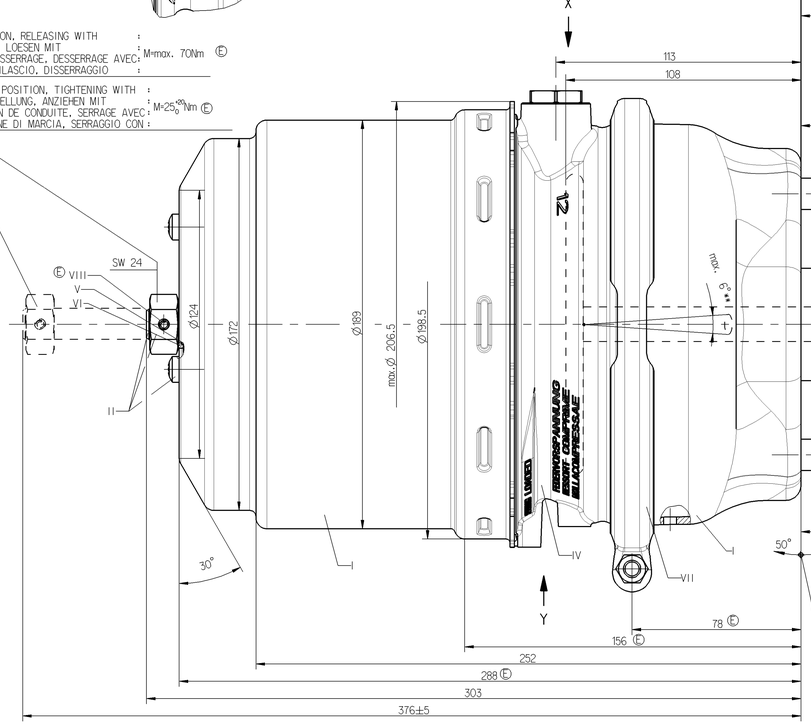

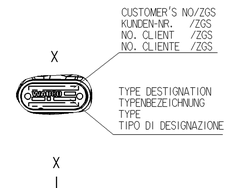

SW 24
TORQUE :
ANZUGMOMENT : 210$^{0}_{-30}$ Nm
COUPLE DE SERRAGE :
COPPIA DI SERRAGGIO :

$L_1^{+1.5}_{+0.5}$
$L_2^{+3}_{-2.0}$
M16x1.5

STROKE :
HUB : 11 = min. 65 mm
COURSE : 12 = min. 65 mm
CORSA :

ADMISSIBLE INSTALLATION POSITION
ZULAESSIGE EINBAULAGE
POSITION D'INSTALLATION ADMISE
POSIZIONE DI MONTAGGIO AMMESSA

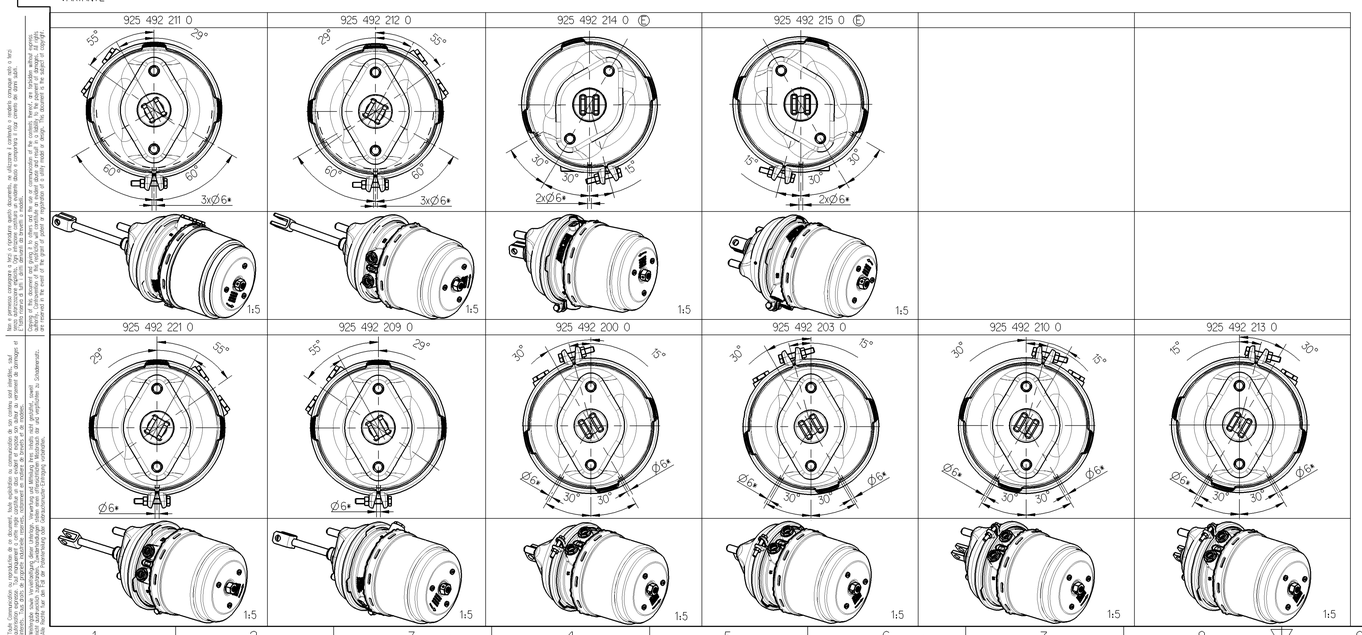

Ⓔ	925 492 215 0	A 023 420 58 18	li	001	G	12.0	54	38.5	31	C
Ⓔ	925 492 214 0	A 023 420 57 18	re	001	G	12.0	54	38.5	31	C
	925 492 212 0	A 021 420 69 18	re	001	G	12.4	227	43	36	A
	925 492 211 0	A 021 420 68 18	li	001	G	12.4	227	43	36	A
	925 492 210 0	A 019 420 84 18	li	002	G	12.0	54	38.5	31	C
	925 492 200 0	A 019 420 83 18	re	002	G	12.0	54	38.5	31	C
	925 492 213 0	A 019 420 82 18	li	002	G	12.0	37	38.5	31	B
	925 492 203 0	A 019 420 81 18	re	002	G	12.0	37	38.5	31	B
	925 492 209 0	A 019 420 85 18	li	001	G	12.4	187	43	36	A
	925 492 221 0	A 019 420 86 18	re	001	G	12.4	187	43	36	A
	WABCO IDENTIFICATION	CUSTOMER'S NO. KUNDEN-NR. No. CLIENT No. CLIENTE	AUSFUEHRUNG	Ⓔ ZGS	Ⓔ CAD	MASS GEWICHT MASSE MASSA (kg)	L	L_1	L_2	YOKE GABELKOPF CHAPE FORCELLA

General Specification: JED-334-0							
Further Technical Data:							
Doc. Code:		Sheet:		To			
General Tolerances JED-261							
		Range of Nominal Dimensions (in mm)					
Class 1)		≤ 50	> 50 ≤ 180	> 180 ≤ 400	> 400		
Fine		0.5	1.0	1.5	2.0		
Medium	X	1.0	2.0	3.0	4.0	±3°	
Coarse		2.0	3.5	5.0	6.5		
Tapped Holes acc. JED-388							
1) Tolerance Class Applied Crossharded							

Copyright WABCO®

Date	Signature	
Drawn 2009-12-08	Pszczoła	
Checked 2009-12-08	Szuberski	
Export Szczupłok		

WABCO Ⓔ

TRISTOP®-CYLINDER 30/30
TRISTOP®-ZYLINDER
CYLINDRE-TRISTOP®
CILINDRO-TRISTOP®

Mass	Scale	Material No.	Date of first issue
kG (1x5)	1:1 (1:5)	925 492 219 0	

Size	CAD System	Doc.Code	Language	Sheet
A 0	Pro/E	053	ML	1/1

Eng.No.	Revision	Techn. Regs.	Replacement for
151547	19 x E	5380	

Die Informationen, welche in diesem Dokument enthalten sind, sind Eigentum der WABCO und dürfen nur mit vorheriger schriftlicher Genehmigung der WABCO verwendet, kopiert oder an Dritte weitergegeben werden. Die Informationen, welche in diesem Dokument enthalten sind, beruhen auf Daten, die zum Zeitpunkt der Erstellung dieses Dokuments als richtig angesehen wurden. Es ist möglich, daß WABCO Änderungen an den Produkten ohne vorherige Ankündigung vornimmt, um die Produktqualität zu verbessern. Es ist daher möglich, daß die in diesem Dokument enthaltenen Informationen nicht mehr mit den Produkten, die WABCO zum Zeitpunkt der Auftragserteilung liefert, übereinstimmen. Es ist daher empfehlenswert, sich vor Auftragserteilung mit WABCO in Verbindung zu setzen, um sicherzustellen, daß die Informationen, die WABCO zur Verfügung stellt, die jeweiligen Produkte betreffen, die WABCO zum Zeitpunkt der Auftragserteilung liefern kann.

The information contained in this document is the property of WABCO and may not be copied or communicated to a third party without prior written permission of WABCO. The information contained in this document is believed to be accurate at the time of publication. WABCO may make changes to its products without notice to improve product quality. It is therefore possible that the information in this document may not correspond to the products WABCO will deliver at the time of order. It is therefore advisable that WABCO be contacted prior to ordering to ensure that the information WABCO can provide is in fact applicable to the products WABCO will deliver at the time of order.