SURFACE PROTECT. OBERFL. SCHUTZ	
I	JED-240-3
II	JED-256-1
III	JED-371
IV	AL , JED-259
V	RUBBER/PLASTIC
VI	MS
VII	JED-240-2
VIII	JED-378-4 ©

TECHNICAL DATA
TECHNISCHE DATEN

IX	
X	

MEDIUM : AIR
MEDIUM : LUFT
FLUIDE : AIR
FLUIDO : ARIA

NOMINAL DIAMETER :
NENNWEITE : MIN Ø8.5
DIAMETRE NOMINAL :
DIAMETRO NOMINALE :

SW WIDTH ACROSS FLATS
SCHLUESSELWEITE
SURPLATS
LARGHEZZA IN CHIAVE

THERMAL RANGE OF APPLICATION :
THERMISCHER ANWENDUNGSBEREICH : -40°C...+80°C
GAMME D'APPLICATION THERMIQUE :
CAMPO DI APPLICAZIONE TERMICA :

PORT : 11 SERVICE BRAKING SYSTEM, WORKING PRESSURE
ANSCHLUSS : BETRIEBSBREMSANLAGE, BETRIEBSDRUCK : Pe max. = 10.2 bar (TEMPORARILY / KURZZEITIG / DE COURTE DUREE / BREVE TEMPO SOLO : Pe max. = 13 bar)
ORIFICE : DISPOSITIF DE FREINAGE DE SERVICE, PRESSION D'UTILISATION
ORIFIZIO : DISPOSITIVO DI FRENATURA DI SERVIZIO, PRESSIONE DI ESERCIZIO

PORT : 12 SPRING BRAKE CYLINDER, WORKING PRESSURE
ANSCHLUSS : FEDERSPEICHERZYLINDER, BETRIEBSDRUCK : Pe max. = 8.5 bar (TEMPORARILY / KURZZEITIG / DE COURTE DUREE / BREVE TEMPO SOLO : Pe max. = 11 bar)
ORIFICE : CYLINDRE A RESSORT, PRESSION D'UTILISATION
ORIFIZIO : CILINDRO A MOLLA, PRESSIONE DI ESERCIZIO

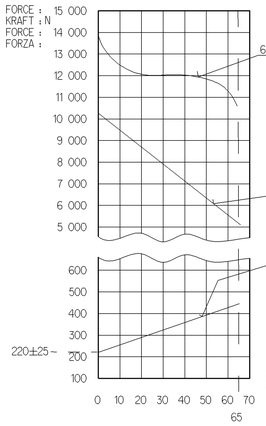

AIR VOLUME OF SERVICE BRAKE PART AT 2/3 OF ITS STROKE :
HUBVOLUMEN DES BETRIEBSBREMSTEILES BEI 2/3 HUB : ca. 1.15x10³ cm³
VOLUME D'AIR DU DISPOSITIF DU FREIN DE SERVICE A 2/3 DE LA COURSE :
VOLUME D'ARIA DELLA SEZIONE DI FRENO DI SERVIZIO A 2/3 DELLA CORSA:

AIR VOLUME OF SPRING BRAKE PART :
HUBVOLUMEN DES FEDERSPEICHERS : ca. 1.6x10³ cm³
VOLUME D'AIR DU DISPOSITIF RESSORT :
VOLUME D'ARIA DELLA SEZIONE A MOLLA :

OUTPUT FORCE OF SERVICE BRAKE PART AT
KRAFTABGABE DES BETRIEBSBRAMSTEILES BEI
EFFORT DE POUSSEE DU DISPOSITIF DU FREIN DE SERVICE SOUS
FORZA DI SPINTA DELLA SEZIONE DI FRENO DI SERVIZIO PER

OUTPUT FORCE OF SPRING BRAKE PART, RELEASE PRESSURE :
KRAFTABGABE DES FEDERSPEICHERS, LOESEDRUCK : pe 5.1 ±0.3 bar
EFFORT DE POUSSEE DU DISPOSITIF RESSORT, PRESSION DE DESSERRAGE :
FORZA DI SPINTA DELLA SEZIONE A MOLLA, PRESSIONE DI RILASCIO :

FORCE OF RETURN SPRING OF SERVICE BRAKE PART
RUECKSTELLFEDERKRAFT DES BETRIEBSBREMSTEILES
EFFORT DU RESSORT DE RAPPEL DU DISPOSITIF DU FREIN DE SERVICE
FORZA DELLA MOLLA DI RITORNO DELLA SEZIONE DI FRENO DI SERVIZIO

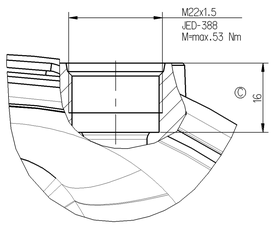

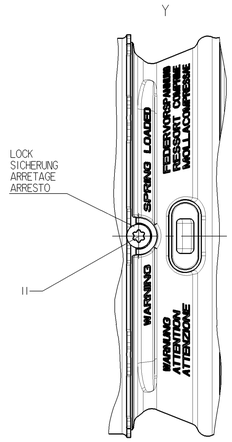

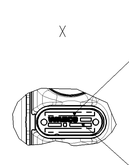

DRIVING POSITION. TIGHTENING WITH : M= 25 ⁰⁄₋₂ Nm
FAHRTSTELLUNG. ANZIEHEN MIT
POSITION DE CONDUITE. SERRAGE AVEC
POSIZIONE DI MARCIA. SERRAGGIO CON

RELEASE POSITION. RELEASING WITH : M=max.80 Nm
LOESESTELLUNG. LOESEN MIT
POSITION DE DESSERRAGE. DESSERRAGE AVEC
POSIZIONE DI RILASCIO. DISSERRAGGIO

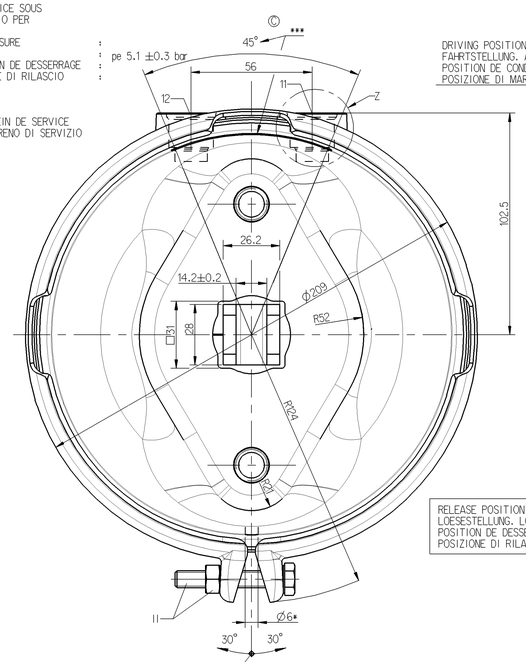

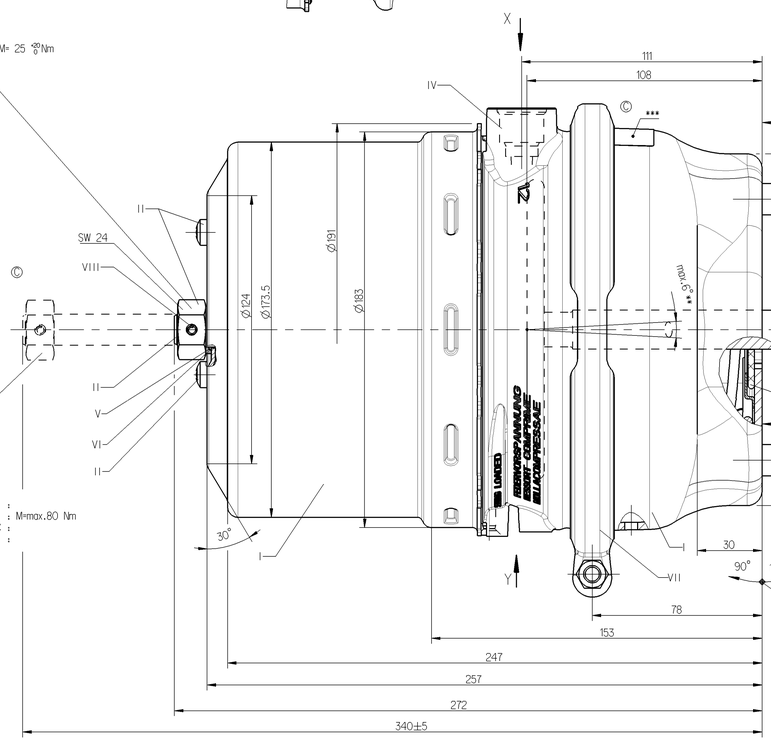

STROKE : HUB : 11 = min. 65 mm
COURSE : CORSA : 12 = min. 65 mm

ADMISSIBLE INSTALLATION POSITION
ZULAESSIGE EINBAULAGE
POSITION D'INSTALLATION ADMISE
POSIZIONE DI MONTAGGIO AMMESSA

* OPEN BREATHER HOLE
OFFEN ATMUNGSBOHRUNGO
VERT TROU RENIFLEUR
APERTO FORO RESPIRATORE

** DEFLECTION : DEFLEXION : DEVIAZIONE : AUSLENKUNG : max.6° AT STROKE / BEI HUB 0 mm / A COURSE / A CORSA

*** IN THIS ZONE : IN DIESEM BEREICH : DANS CETTE ZONE : IN QUESTA ZONE : BARCODE LABEL

DELIVERY / ANLIEFERUNG / LIVRAISON / FORNITURA

[X] RELEASE POSITION / LOESESTELLUNG / POSITION DE DESSERRAGE / POSIZIONE DI RILASCIO

[ ] DRIVING POSITION / FAHRTSTELLUNG / POSITION DE MARCHE / POSIZIONE DI MARCIA

TO BE INSTALLED WITH LOWER BREATHER HOLE OPEN
IM EINBAUZUSTAND UNTERE ATMUNGSBOHRUNG GEOEFFNET
A MONTER AVEC LE RENIFLARD INFERIEUR OUVERT
INSTALLAZIONE CON IL FORO DI SFIATO INFERIORE APERTO

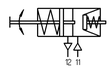

VARIANT
ABWANDLUNG
VARIANTE
VARIANTE

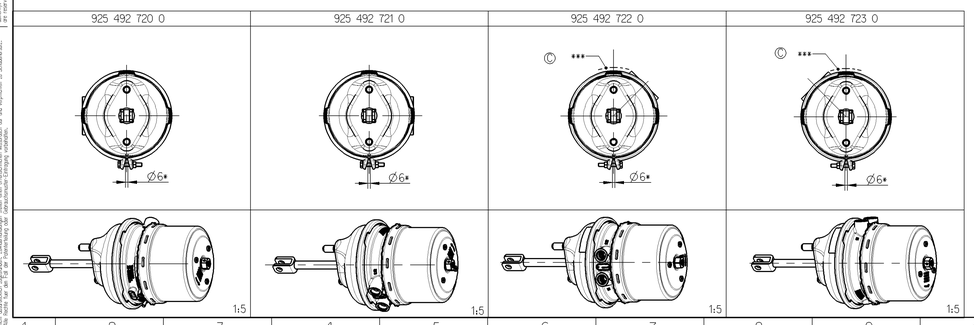

MAIN VIEWS REFER TO DIMENSIONS ONLY.
HAUPTANSICHTEN BEZIEHEN SICH NUR AUF DIE ABMESSUNGEN
VUES PRINCIPALES CONCERNENT LES DIMENSIONS SEULEMENT
VISITE PRINSIPALI RIGUARDANO DIMENSIONI SOLAMENTE

POSITION OF COMPONENTS SEE REPRESENTATION OF VARIANTS
POSITION DER BAUTEILE SIEHE ABWANDLUNGSDARSTELLUNGEN
POSITION DES COMOSANTS VOIR DESSIN DE LA VARIANTE
POSIZIONE DELLE COMPONENTI VERDERE DISEGNO DI VARIANTE

925 492 723 0	1921714	162
925 492 722 0	1921715	162
925 492 721 0	1627243	162
925 492 720 0	1635085	162
WABCO	DAF CUSTOMER'S NO. KUNDEN-NR. No. CLIENT No. CLIENTE	L [mm]

General Specification: JED-334-0 , Size ISO 14405-1 E
Further Technical Data:
Doc. Code: Sheet: To
General Tolerances JED-261

Class 1)	Range of Nominal Dimensions (in mm) ≥ 50	> 50 ≤ 180	> 180 ≤ 400	> 400	∢
Fine	0.5	1.0	1.5	2.0	±3°
Medium X	1.0	2.0	3.0	4.0	
Coarse	2.0	3.5	5.0	6.5	

Tapped Holes acc. JED-388
1) Tolerance Class Applied Crossmarked

Copyright WABCO®
Date | Signature
2013-04-26 Dziewiński
Checked: 2013-04-26 Szczupiak
Expd: Szczupiak

WABCO ©
TRISTOP®-ZYLINDER
TRISTOP®-ZYLINDER
CYLINDRE-TRISTOP®
CILINDRO-TRISTOP®
30/24

Mass: 9.7 kg | Scale: 1:1 (2:1)(1:5) | Material No.: 925 492 729 0 | Date of first issue: 2012-09-18
Size: A 0 | Pro/E | ISO Styles | ISO No.: 16242 | Revision: 8 x C | Techn. Resp.: 5380 | Doc.Code: 053 | Language: ML | Sheet: 1/1
Replacement for
100 mm

Das Eigentum an diesem Blatt, das Urheberrecht und das Recht der Weitergabe, der Vervielfältigung und der Verwertung bleiben bei der WABCO Vermögensverwaltungsgesellschaft mbH, Hannover, auch für den Fall der Anmeldung von Schutzrechten. Die Verwendung ist nur zum vertraglichen Zweck gestattet. Die Verwendung für Angebote, Bestellungen und Lieferungen bedarf der Zustimmung der WABCO Vermögensverwaltungsgesellschaft mbH, Hannover.
The ownership rights to this document, including all copyright and other rights, are held by WABCO Vermögensverwaltungsgesellschaft mbH, Hannover, even in the event of application for industrial property rights. Use is permitted only for the contractual purpose. Use for offers, orders and deliveries requires the consent of WABCO Vermögensverwaltungsgesellschaft mbH, Hannover.
Le droit de propriété, le droit d'auteur et le droit de transmettre ce document à des tiers ainsi que le droit de reproduction et de jouissance de ce document demeurent chez WABCO Vermögensverwaltungsgesellschaft mbH, Hannover, même en cas de dépôt de brevet. Ce document ne peut être utilisé que dans le cadre du contrat. Son utilisation à des fins de offres, commandes et livraisons est soumise à l'accord de WABCO Vermögensverwaltungsgesellschaft mbH, Hannover.
Ten dokument pozostaje w wyłącznej własności firmy WABCO Vermögensverwaltungsgesellschaft mbH, Hannover, nawet w przypadku zgłoszenia ochronnego. Jest on przekazywany do użytku wyłącznie w celach umowy. Jego wykorzystanie do ofert, zamówień i dostaw wymaga zgody firmy WABCO Vermögensverwaltungsgesellschaft mbH, Hannover.
Questo documento rimane di proprietà della WABCO Vermögensverwaltungsgesellschaft mbH, Hannover, anche in caso di richiesta di diritti di proprietà industriale. Esso può essere usato per il solo scopo contrattuale. Per l'utilizzo per offerte, ordini e forniture occorre il consenso della WABCO Vermögensverwaltungsgesellschaft mbH, Hannover.