SURFACE PROTECT. OBERFL. SCHUTZ	
I	JED-240-3
II	JED-256-1
III	JED-371
IV	AL , JED-259
V	GUMMI / KUNSTSTOFF
VI	MS
VII	JED-240-2

TECHNICAL DATA TECHNISCHE DATEN	
VIII	
IX	
X	

MEDIUM : AIR
MEDIUM : LUFT
FLUIDE : AIR
FLUIDO : ARIA

NOMINAL DIAMETER :
NENNWEITE : MIN Ø8.5
DIAMETRE NOMINAL :
DIAMETRO NOMINALE :

SW WIDTH ACROSS FLATS
SCHLUESSELWEITE
SURPLATS
LAGHEZZA IN CHIAVE

THERMAL RANGE OF APPLICATION :
THERMISCHER ANWENDUNGSBEREICH : -40°C...+80°C
BAMME D'APPLICATION TERMIQUE :
CAMPO DI APPLICAZIONE TERMICA :

PORT : 11 SERVICE BRAKING SYSTEM, WORKING PRESSURE : Pe max. = 10.2 bar
ANSCHLUSS : BETRIEBSBREMSANLAGE, BETRIEBSDRUCK
ORIFICE : DISPOSITIF DE FREINAGE DE SERVICE, PRESSION D'UTILISATION
ORIFIZIO : DISPOSITIVO DI FRENATURA DI SERVIZIO, PRESSIONE DI ESERCIZIO

(TEMPORARILY (KURZZEITIG (DE COURTE DUREE (BREVE TEMPO SOLO : Pe max. = 13 bar)

PORT : 12 SPRING BRAKE CYLINDER, WORKING PRESSURE : Pe max. = 8.5 bar
ANSCHLUSS : FEDERSPEICHERZYLINDER, BETRIEBSDRUCK
ORIFICE : CYLINDRE A RESSORT, PRESSION D'UTILISTION
ORIFIZIO : CILINDRO A MOLLA, PRESSIONE DI ESERCIZIO

(TEMPORARILY (KURZZEITIG (DE COURTE DUREE (BREVE TEMPO SOLO : Pe max. = 11 bar)

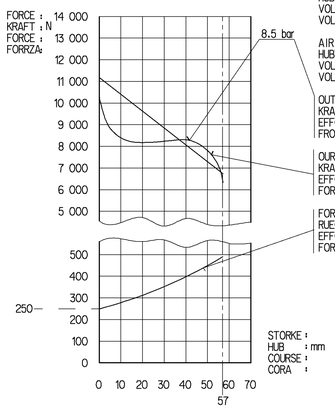

AIR VOLUME OF SERVICE BRAKE PAT AT 2/3 OF STORKE : ca. 0.54x10³ cm³
HUBVOLUMEN DES BETRIEBSBREMSTEILES BEI 2/3 HUB
VOLUME D'AIR DU DISPOSITIF DU FREIN DE SERVICE A 2/3 DE LA COURSE
VOLUME D'ARIA DELLA SEZIONE A MOLLA

AIR VOLUME OF SPRING BRAKE PART : ca. 1.25x10³ cm³
HUBVOLUMEN DES FEDERSPEICHERS
VOLUME D'AIR DU DISPOSITIF RESSORT
VOLUME D'ARIA DELLA SEZIONE A MOLLA

OUTPUT FORCE OF SERVICE BRAKE PART AT
KRAFTABGABE DES BETRIEBSBRAMSTEILES BEI
EFFORT DE POUSSEE DU DISPOSTIF DU FREIN DE SERVICE SOUS
FROZA DI SOINA DELLA SEZIONE DI FRENO DI SERVIZIO PER

OURPUT FORCE OF SPRING BRAKE PART RELEASE PRESSURE : pe 5.5 ±0.3 bar
KRAFTABGABE DES FEDERSPEICHERS, LOESEDRUCK
EFFORT DE POUSSEE DU SPOSITF RESSORT. PRESSION DE DESSERPRAGE
FORZA DI SPINIA DELLA SEZIONE A MOLLA, PRESSIONE DI RILASCIO

FORCE OF RETURN SPRING OF SERVICE BRAKE PART
RUECKSTELLKRAFT DES BETRIEBSBREMSTEILES
EFFORT DU RESSORT DE RAPPEL DU DISPOSTIF DU FREIN DE SERVICE
FORZA DELLA MOLLA DI RITORNO DELLA SEZIONE DI FRENO DI SERVIZIO

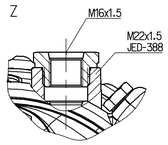

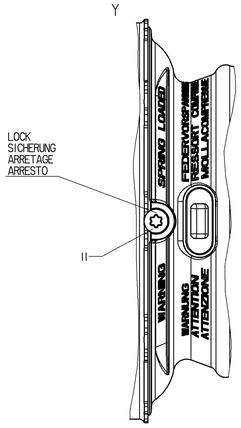

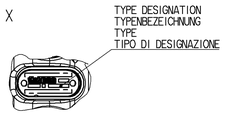

* OPEN BREATHER HOLE
OFFEN ATMUNGSBOHRUNGO
VERT TROU RENIFLEUR
APERTO FORO RESPIRATORE

** DEFLECTION : AUSLENKUNG : DEFLEXION : DEVIAZIONE : 6° AT STROKE BEI HUB A COURSE A CORSA 0 mm

DELIVERY
ANLIEFERUNG
LIVRAISON
FORNITURA

[X] RELEASE POSITION
LOESESTELLUNG
POSITION DE DESSERRAGE
POSIZIONE DI RILASCIO

[ ] DRIVING POSITION
FAHRTSTELLUNG
POSITION DE MARCHE
POSIZIONE DI MARCIA

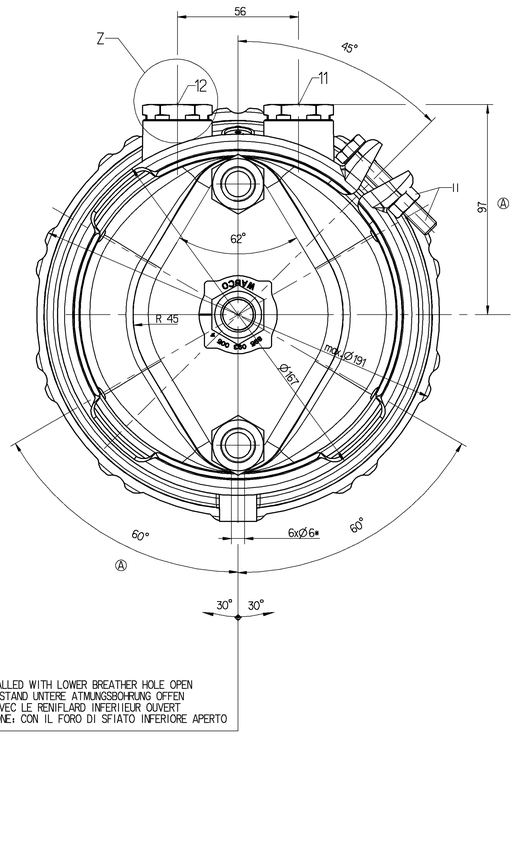

TO BE INSTALLED WITH LOWER BREATHER HOLE OPEN
IM EINBAUZUSTAND UNTERE ATMUNGSBOHRUNG OFFEN
A MONTER AVEC LE RENIFLARD INFERIEUR OUVERT
INSTALLAZIONE: CON IL FORO DI SFIATO INFERIORE APERTO

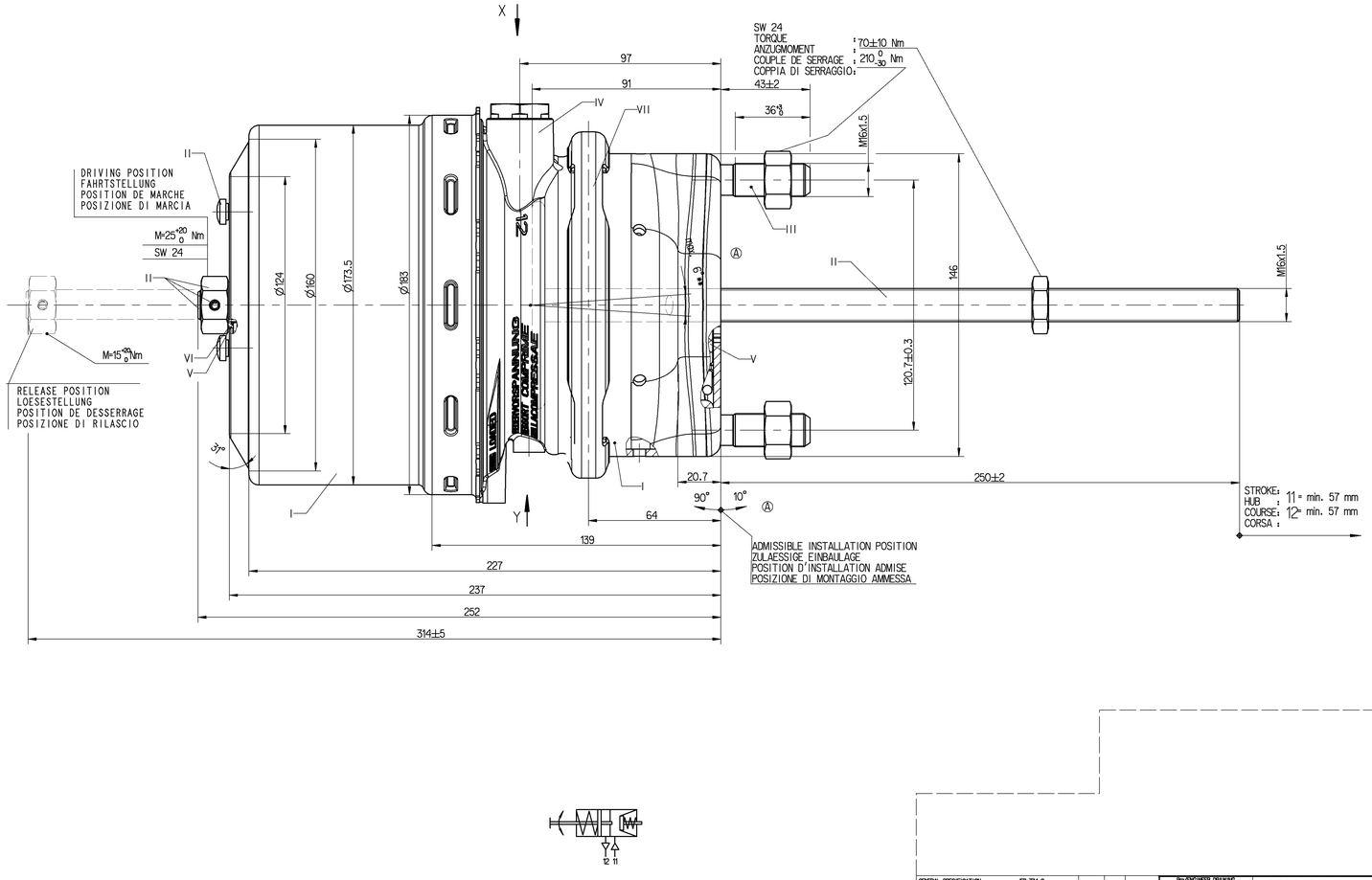

GENERAL SPECIFICATION: JED-334-0									
FURTHER TECHNICAL DATA:									
DOC. CODE:		SHEET:	TO						
GENERAL TOLERANCES									
		RANGE OF NOMINAL DIMENSIONS [± mm]							
		> 0	> 50	> 180					
CLASS	1)	≤ 50	≤ 180	≤ 400	> 400				
FINE		0.5	1.0	1.5	2.0				
MEDIUM	X	1.0	2.0	3.0	4.0	±5°			
COARSE		2.0	3.5	5.0	6.5				
TAPPED HOLES ACC. ISO 4029 / JED-152						090152	SvA	04-05-17	
1) TOLERANCE CLASS APPLIED CROSSWARRED						DON-NO.	REV.	DATE	

Pro/ENGINEER DRAWING COPYRIGHT	
DATE	SIGNATURE
DRAWN 03-10-30	Szczupłok
CHECKED 03-10-30	Rischer
EXPERT CODE 8 1 1	
MASS ~8.2 KG	SCALE 1:1
SIZE A 0	TPI 520

WABCO

TRISTOP® -CYLINDER
TRISTOP®-ZYLINDER
CYLINDRE-TRISTOP®
CILINDRO-TRISTOP®

16/24

PRODUCT IDENTIFICATION NO.
925 494 755 0

DOC. CODE	SHEET
605	1/1

FUNCTION CODE | SHAPE CODE | PRODUCT TYPE | REPLACEMENT FOR

1:5

DIESE UNTERLAGE DARF OHNE UNSERE AUSDRUCKLICHE ZUSTIMMUNG WEDER VERVIELFÄLTIGT NOCH DRITTEN ZUGÄNGLICH GEMACHT WERDEN. ALLE RECHTE VORBEHALTEN.
THIS DOCUMENT MAY NOT BE REPRODUCED OR MADE ACCESSIBLE TO THIRD PARTIES WITHOUT OUR EXPRESS CONSENT. ALL RIGHTS RESERVED.
CE DOCUMENT NE PEUT ÊTRE REPRODUIT OU MIS À DISPOSITION DE TIERS SANS NOTRE ACCORD EXPRESS. TOUS DROITS RÉSERVÉS.
QUESTO DOCUMENTO NON PUÒ ESSERE RIPRODOTTO O RENDERSI ACCESSIBILE A TERZI SENZA NOSTRA ESPRESSA AUTORIZZAZIONE. TUTTI I DIRITTI RISERVATI.