SURFACE PROTECT./OBERFL. SCHUTZ	
I	JED-240-3
II	JED-256-1
III	JED-371
IV	Al , JED-259
V	GUMMI / KUNSTSTOFF
VI	Ms
VII	JED-240-2

MEDIUM : AIR
MEDIUM : LUFT
FLUIDE : AIR
FLUIDO : ARIA

NOMINAL DIAMETER :
NENNWEITE : MIN Ø8.5mm
DIAMETRE NOMINAL :
DIAMETRO NOMINALE:

THERMAL RANGE OF APPLICATION :
THERMISCHER ANWENDUNGSBEREICH : -40 °C...+80 °C
GAMME D'APPLICATION THERMIQUE :
CAMPO DI APPLICAZIONE TERMICA :

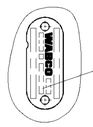

TYPE DESIGNATION
TYPENBEZEICHNUNG
TYPE
TIPO DI DESIGNAZIONE

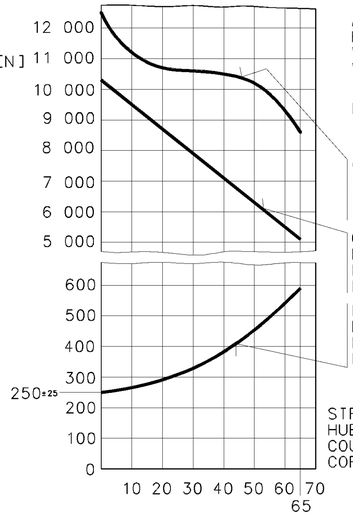

AIR VOLUME OF SERVICE BRAKE PART AT 2/3 OF ITS STROKE
HUBVOLUMEN DES BETRIEBSBREMSTEILES BEI 2/3 HUB
VOLUME D'AIR DU DISPOSITIF DU FREIN DE SERVICE A 2/3 DE LA COURSE
VOLUME D'ARIA DELLA SEZIONE DI FRENO DI SERVIZIO A 2/3 DELLA CORSA : ~ 0.85×10^3 cm^3

AIR VOLUME OF SPRING BRAKE PART
HUBVOLUMEN DES FEDERSPEICHERS
VOLUME D'AIR DU DISPOSITIF RESSORT
VOLUME D'ARIA DELLA SEZIONE A MOLLA : ~ 1.4×10^3 cm^3

OUTPUT FORCE OF SERVICE BRAKE PART AT
KRAFTABGABE DES BETRIEBSBREMSTEILES BEI
EFFORT DE POUSSEE DU DISPOSITIF DU FREIN DE SERVICE SOUS
FORZA DI SOINTA DELLA SEZIONE DI FRENO DI SERVIZIO PER : 6.5 bar

OUTPUT FORCE OF SPRING BRAKE PART, RELEASE PRESSURE
KRAFTABGABE DES FEDERSPEICHERS, LOESEDRUCK
EFFORT DE POUSSEE DU DISPOSITIF RESSORT, PRESSION DE DESSERRAGE
FORZA DI SPINTA DELLA SEZIONE A MOLLA, PRESSIONE DI RILASCIO : pe_{max} 5.1 bar

FORCE OF RETURN SPRING OF SERVICE BRAKE PART
RUECKSTELLFEDERKRAFT DES BETRIEBSBREMSTEILES
EFFORT DU RESSORT DE RAPPEL DU DISPOSITIF DU FREIN DE SERVICE
FORZA DELLA MOLLA DI RITORNO DELLA SEZIONE DI FRENO DI SERVIZIO

* OUT OF PLANE
VERSETZT GEZEICHNET
AU DEHORS DU PLAN DE PROJECTION
AL DI FUORI DEL PIANO DI PROIEZIONE

** OPEN BREATHER HOLE
OFFEN ATMUNGSBOHRUNG
OUVERT TROU DE RENIFLANT
APERTO FORO RESPIRATORE

*** DEFLECTION: AT STROKE
AUSLENKUNG: max.6° BEI HUB 0 mm
DEFLEXION : A COURSE
DEVIAZIONE: A CORSA

SW= WIDTH ACROSS FLATS
SCHLUESSELWEITE
SURPLATS
LARGHEZZA IN CHIAVE

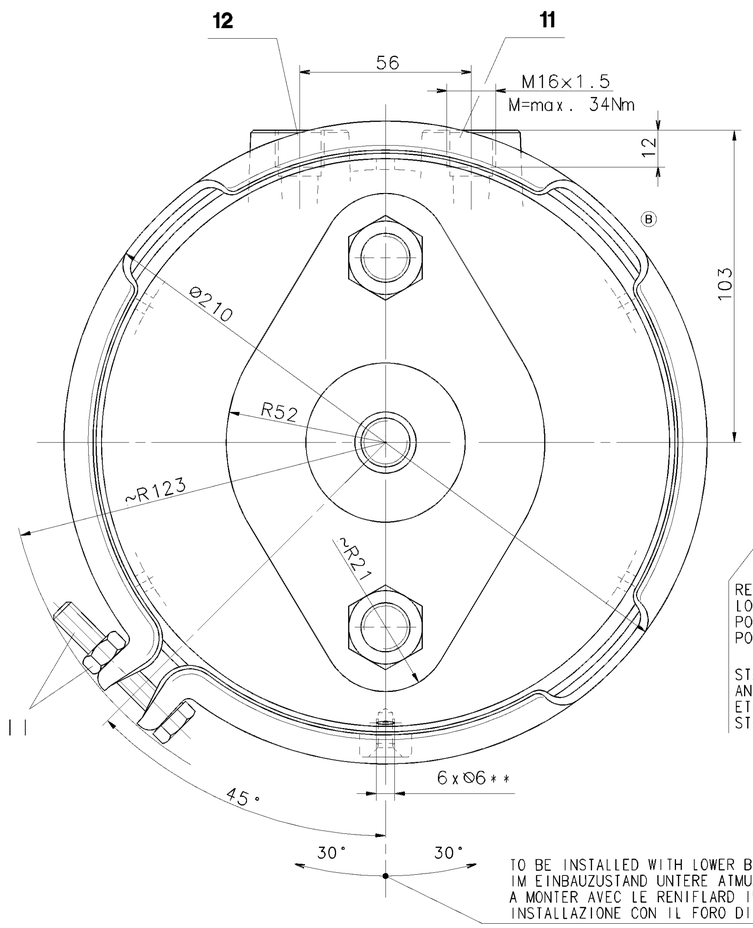

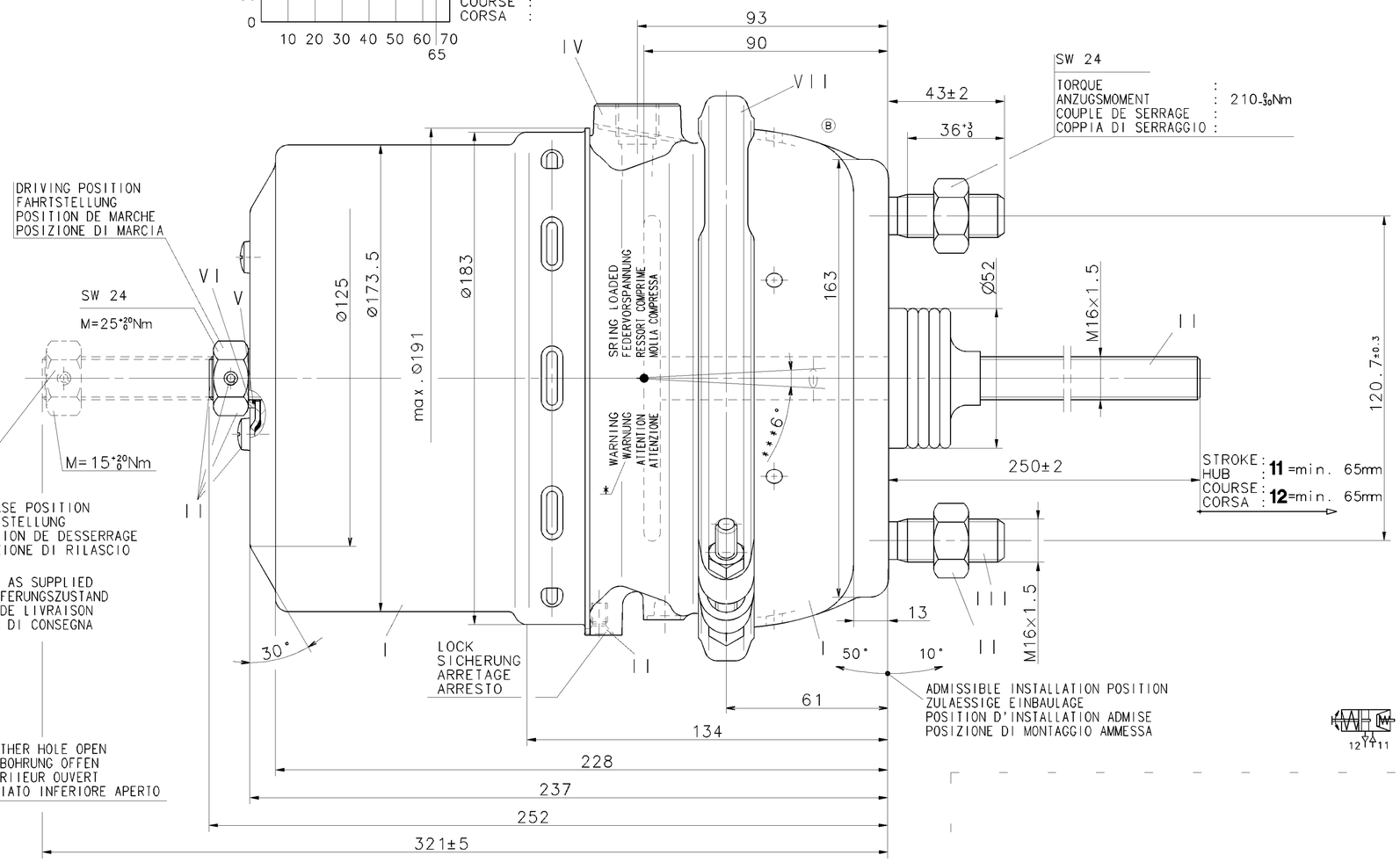

PORT : SERVICE BRAKING SYSTEM, WORKING PRESSURE : (TEMPORARILY :
ANSCHLUSS : BETRIEBSBREMSANLAGE, BETRIEBSDRUCK : Pe max.= 10.2 bar (KURZZEITIG : Pe max.= 13 bar)
ORIFICE : **11** DISPOSITIF DE FREINAGE DE SERVICE, PRESSION D'UTILISATION : (DE COURTE DUREE :
ORIFIZIO : DISPOSITIVO DI FRENATURA DI SERVIZIO, PRESSIONE DI ESERCIZIO : (BREVE TEMPO SOLO:

PORT : SPRING BRAKE CYLINDER, WORKING PRESSURE : (TEMPORARILY :
ANSCHLUSS : FEDERSPEICHERZYLINDER, BETRIEBSDRUCK : Pe max.= 8.5 bar (KURZZEITIG : Pe max.= 11 bar)
ORIFICE : **12** CYLINDRE A RESSORT, PRESSION D'UTILISATION : (DE COURTE DUREE :
ORIFIZIO : CILINDRO A MOLLA, PRESSIONE DI ESERCIZIO : (BREVE TEMPO SOLO:

TOUTE COMMUNICATION OU REPRODUCTION OU CE DOCUMENT, TOUTE EXPLOITATION OU COMMUNICATION DE SON CONTENU NON LE PERMESSO CONSEGNARE A TERZI O RIPRODURRE QUESTO DOCUMENTO, NE UTILIZZARNE IL CONTENUTO O RENDERNE DI CE DOCUMENT NE SONT PAS AUTORISEES SAUF AUTORISATION ECRITE. TOUS DROITS DE PROPRIETE INDUSTRIELLE ET INTELLECTUELLE SONT RESERVES. COPYRIGHT WABCO. TOUTE UTILISATION NON CONFORME ET TOUTE REPRODUCTION PARTIELLE OU INTEGRALE SONT INTERDITES SAUF AUTORISATION ECRITE. TOUTES LES DONNEES, DESSINS, MODELES, FORMES, COMPOSITIONS ET INFORMATIONS TECHNIQUES ET ESTHETIQUES SONT PROTEGES PAR DES DROITS DE PROPRIETE INTELLECTUELLE. TOUTE UTILISATION NON CONFORME ET TOUTE REPRODUCTION PARTIELLE OU INTEGRALE SONT INTERDITES SAUF AUTORISATION ECRITE. WEITERGABE SOWIE VERVIELFAELTIGUNG DIESER UNTERLAGE, VERWERTUNG UND MITTEILUNG IHres INHALTS NICHT GESTATTET, SOWEIT NICHT AUSDRUECKLICH GESTATTET. ZUWIDERHANDLUNGEN VERPFLICHTEN ZUM SCHADENSERSATZ. ALLE RECHTE FUER DEN FALL DER PATENTERTEILUNG ODER EINTRAGUNG EINES GEBRAUCHSMUSTERS SOWIE DER FREIEN BENUTZUNG VORBEHALTEN. COPYRIGHT WABCO. COPYING OF THIS DOCUMENT AND GIVING IT TO OTHERS AND THE USE OR COMMUNICATION OF THE CONTENTS THEREOF, ARE FORBIDDEN WITHOUT EXPRESS AUTHORITY. OFFENDERS ARE LIABLE TO THE PAYMENT OF DAMAGES. ALL RIGHTS ARE RESERVED IN THE EVENT OF THE GRANT OF A PATENT OR REGISTRATION OF A UTILITY MODEL OR DESIGN. THIS DOCUMENT IS THE SUBJECT OF COPYRIGHT

GENERAL SPECIFICATION: JED-334			
FURTHER TECHNICAL DATA:			
DOC. CODE:	SHEET: TO		
GENERAL TOLERANCES			
CLASS 1)	RANGE OF NOMINAL DIMENSIONS (± mm) ≤50 / > 50 ≤180 / >180 ≤400 / >400		
FINE	0,5 / 1,0 / 1,5 / 2,0		
MEDIUM X	1,0 / 2,0 / 3,0 / 4,0	± 3°	
COARSE	2,0 / 3,5 / 5,0 / 6,5		
TAPPED HOLES ACC. ISO 4039 / JED-152			
1) TOLERANCE CLASS APPLIED CROSSMARKED			

DCN-NO.	REV.	DATE
088426	2xB	03-11-04
087105	4xA	03-07-29

CADAM-DRAWING COPYRIGHT
DATE | SIGNATURE
DRAWN: 03-06-16 Swiatek
CHECKED: 03-06-16 Rischer
STANDARDIZATION:

WABCO

TRISTOP® -CYLINDER
TRISTOP® -ZYLINDER 27/24
CYLINDRE-TRISTOP®
CILINDRO-TRISTOP®

MASS	SCALE	PRODUCT IDENTIFICATION NO.	DOC. CODE	SHEET
~11 KG	1:1	925 499 000 0	605	1/1
SIZE A 1	I.R.I. 037		SHAPE CODE	REPLACEMENT FOR 925 459 100 0

100mm

EXPERT CODE 8 1 1

PRODUCT TYPE

1009/016/1/04.93

605/633