SURFACE PROTECT. OBERFL. SCHUTZ	
I	JED-240-4
II	JED-256-1
III	JED-371
IV	AL , JED-259
V	RUBBER / PLASTIC
VI	MS
VII	JED-240-2
VIII	JED-378-4 Ⓕ

TECHNICAL DATA TECHNISCHE DATEN	
IX	
X	
XI	

MEDIUM : AIR
MEDIUM : LUFT
FLUIDE : AIR
FLUIDO : ARIA

NOMINAL DIAMETER :
NENNWEITE : MIN Ø8.5
DIAMETRE NOMINAL :
DIAMETRO NOMINALE :

SW WIDTH ACROSS FLATS
SCHLUESSELWEITE
SURPLATS
LARGHEZZA IN CHIAVE

THERMAL RANGE OF APPLICATION :
THERMISCHER ANWENDUNGSBEREICH : -45°C...+80°C <1>
GAMME D'APPLICATION THERMIQUE :
CAMPO DI APPLICAZIONE TERMICA :

PORT : 11	SERVICE BRAKING SYSTEM, WORKING PRESSURE	:	(TEMPORARILY	:
ANSCHLUSS :	BETRIEBSBREMSANLAGE, BETRIEBSDRUCK	: Pe max. = 10.2 bar	(KURZZEITIG	: Pe max. = 13 bar)
ORIFICE :	DISPOSITIF DE FREINAGE DE SERVICE, PRESSION D'UTILISATION	:	(DE COURTE DUREE	:
ORIFIZIO :	DISPOSITIVO DI FRENATURA DI SERVIZIO, PRESSIONE DI ESERCIZIO	:	(BREVE TEMPO SOLO	:
PORT : 12	SPRING BRAKE CYLINDER, WORKING PRESSURE	:	(TEMPORARILY	:
ANSCHLUSS :	FEDERSPEICHERZYLINDER, BETRIEBSDRUCK	: Pe max. = 8.5 bar	(KURZZEITIG	: Pe max. = 11 bar)
ORIFICE :	CYLINDRE A RESSORT, PRESSION D'UTILISATION	:	(DE COURTE DUREE	:
ORIFIZIO :	CILINDRO A MOLLA, PRESSIONE DI ESERCIZIO	:	(BREVE TEMPO SOLO	:

MAIN VIEWS REFER TO DIMENSIONS ONLY
HAUPTANSICHTEN BEZIEHEN SICH NUR AUF DIE ABMESSUNGEN <1>
VUES FRINCIPALES CONCERNENT LES DIMENSIONS SEULEMENT
VISITE PRINCIPALI RIGUARDANO DIMENSIONI SOLAMENTE

POSITION OF COMPONENTS SEE REPRESENTATION OF VARIANTS
POSITION DER BAUTEILE SIEHE ABWANDLUNGSDARSTELLUNGEN
POSITION DES COMPOSANTS VOIR DESSIN DE LA VARIANTE
POSIZIONE DELLE COMPONENTI VEDERE DISEGNO DI VARIANTE

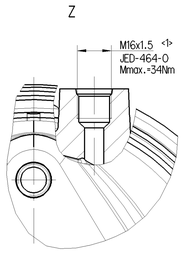

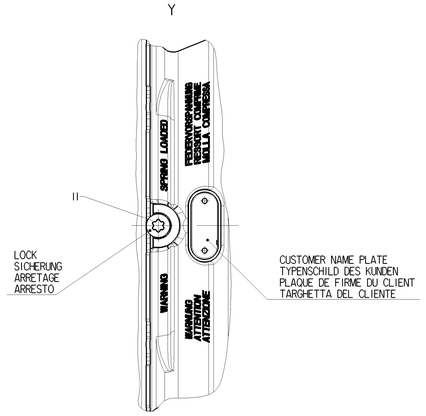

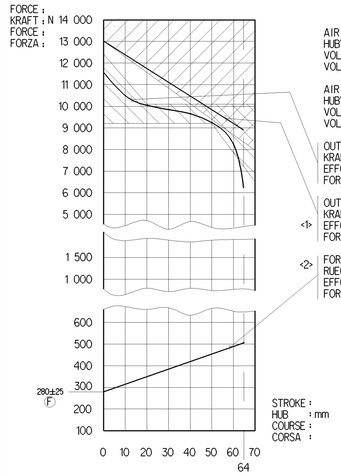

AIR VOLUME OF SERVICE BRAKE PART AT 2/3 OF ITS STROKE :
HUBVOLUMEN DES BETRIEBSBREMSTEILES BEI 2/3 HUB
VOLUME D'AIR DU DISPOSITIF DU FREIN DE SERVICE A 2/3 DE LA COURSE : ca. 1.1×10^3 cm^3
VOLUME D'ARIA DELLA SEZIONE DI FRENO DI SERVIZIO A 2/3 DELLA CORSA :

AIR VOLUME OF SPRING BRAKE PART :
HUBVOLUMEN DES FEDERSPEICHERS
VOLUME D'AIR DU DISPOSITIF RESSORT : ca. 1.9×10^3 cm^3
VOLUME D'ARIA DELLA SEZIONE A MOLLA :

OUTPUT FORCE OF SERVICE BRAKE PART AT :
KRAFTABGABE DES BETRIEBSBREMSTEILES BEI
EFFORT DE POUSSEE DU DISPOSITIF DU FREIN DE SERVICE SOUS : 6 bar
FORZA DI SPINTA DELLA SEZIONE DI FRENO DI SERVIZIO PER :

OUTPUT FORCE OF SPRING BRAKE PART, RELEASE PRESSURE :
KRAFTABGABE DES FEDERSPEICHERS, LOESEDRUCK
<1> EFFORT DE POUSSEE DU DISPOSITIF RESSORT. PRESSION DE DESSERRAGE : pe 6.2 ±0.3 bar Ⓕ
FORZA DI SPINTA DELLA SEZIONE A MOLLA, PRESSIONE DI RILASCIO :

<2> FORCE OF RETURN SPRING OF SERVICE BRAKE PART
RUECKSTELLFEDERKRAFT DES BETRIEBSBREMSTEILES
EFFORT DU RESSORT DE RAPPEL DU DISPOSITIF DU FREIN DE SERVICE
FORZA DELLA MOLLA DI RITORNO DELLA SEZIONE DI FRENO DI SERVIZIO

* OPEN BREATHER HOLE
OFFEN ATMUNGSBOHRUNG <2>
OUVERT TROU RENIFLEUR
APERTO FORO RESPIRATORE

** DEFLECTION : AT STROKE
AUSLENKUNG : max.6° BEI HUB 0 mm
DEFLEXION : A COURSE
DEVIAZIONE : A CORSA

*** IN THIS ZONE :
IN DIESEM BEREICH : BARCODE LABEL
DANS CETTE ZONE :
IN QUESTA ZONA :

DRIVING POSITION. TIGHTENING WITH :
FAHRTSTELLUNG. ANZIEHEN MIT : M=25$^{+3}_{0}$Nm
POSITION DE CONDUITE. SERRAGE AVEC :
POSIZIONE DI MARCIA. SERRAGGIO CON :

RELEASE POSITION. RELEASING WITH :
LOESESTELLUNG. LOESEN MIT :
POSITION DE DESSERRAGE. DESSERRAGE AVEC : M=max. 80Nm
POSIZIONE DI RILASCIO. DISSERRAGGIO :

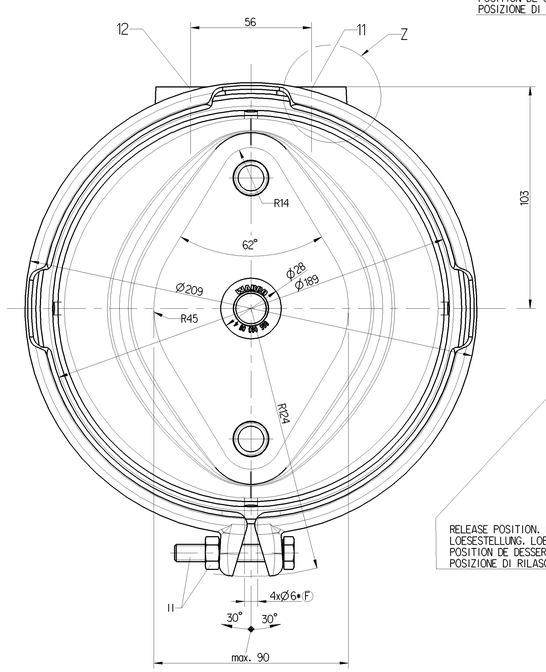

TO BE INSTALLED WITH LOWER BREATHER HOLE OPEN <2>
IM EINBAUZUSTAND UNTERE ATMUNGSBOHRUNG GEOEFFENET
A MONTER AVEC LE RENIFLARD INFERIEUR OUVERT
INSTALLAZIONE CON IL FORO DI SFIATO INFERIORE APERTO

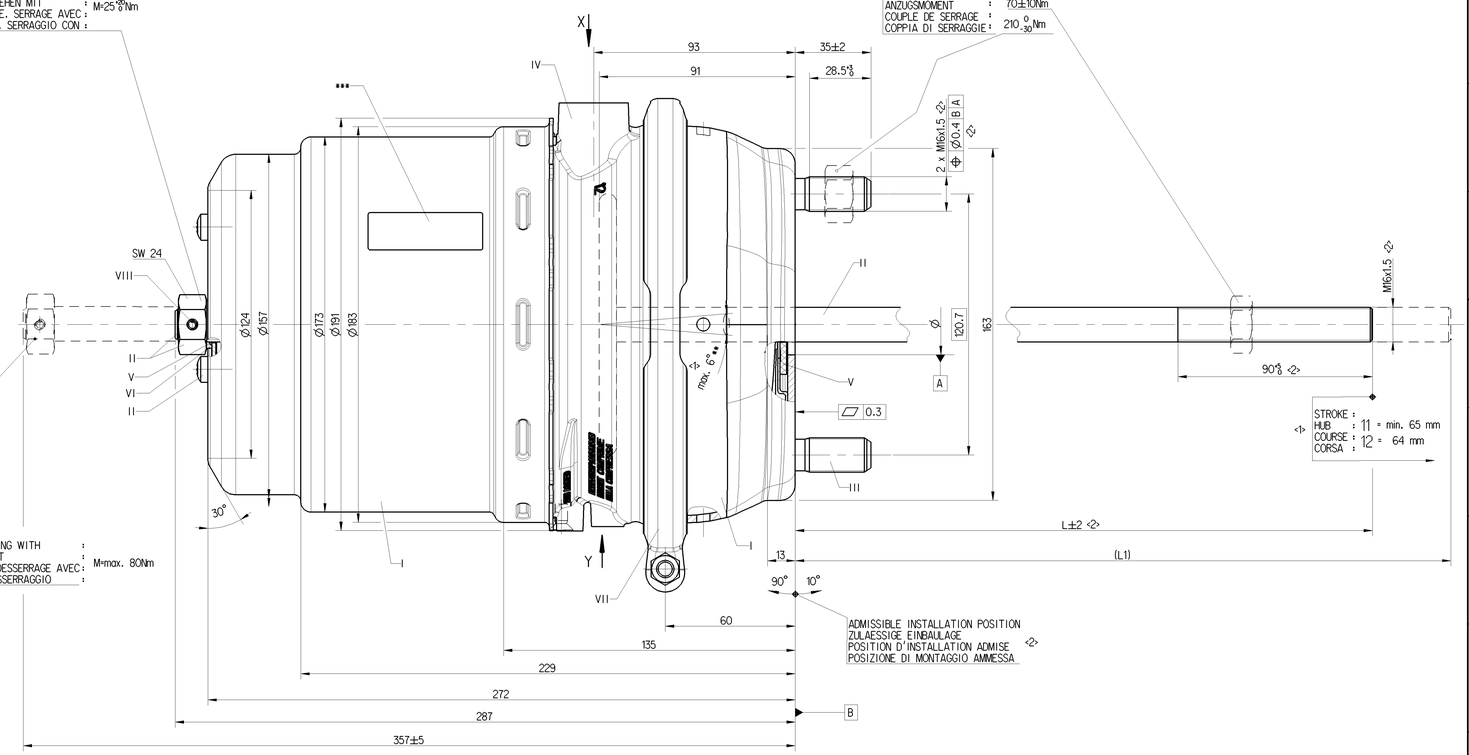

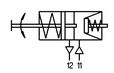

VARIANT
ABWANDLUNG
VARIANTE
VARIANTE

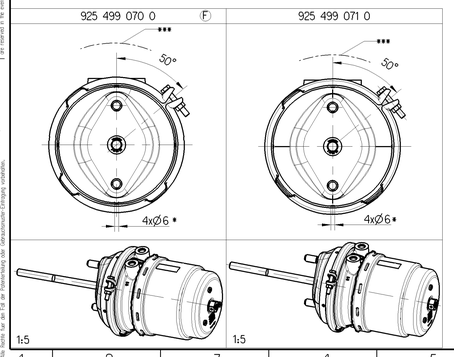

Ⓕ

8 <1> SAFETY CHARACTERISTIC
SICHERHEITSMERKMAL
CARACTERISTIQUE DE SECURITE
CARATTERISTICA DI SICUREZZA

10 <2> SIGNIFICANT CHARACTERISTIC
WESENTLICHES MERKMAL
CARACTERISTIQUE SIGNIFIANTE
CARATTERISTICA SIGNIFICATIVA

925 499 070 0	21149785	-	220	(286)	DRIVING POSITION
925 499 071 0	-	7421149777	220	(286)	RELEASE POSITION
WABCO	VOLVO	RENAULT	L	L1	DELIVERY POSITION ANLIEFERUNGSTELLUNG POSITION DE LIVRAISON POSIZIONE DI FORNITURA <2>
	CUSTOMER'S NO. KUNDEN-NR. No. CLIENT No. CLIENTE				

General Specification: JED-334-1 , Size ISO 14405 LP
Further Technical Data:
Doc. Code: Sheet: To
General Tolerances JED-261
Range of Nominal Dimensions (in mm)

Class 11		≤ 50	> 50 ≤ 180	> 180 ≤ 400	> 400
Fine		0.5	1.0	1.5	2.0
Medium	X	1.0	2.0	3.0	4.0
Coarse		2.0	3.5	5.0	6.5

±3°
Tapped Holes acc. JED-464-O
11 Tolerance Class Applied Crossmarked

Copyright WABCO®

Date	Signature
Drawn 2014-10-24	Dydacki
Checked 2014-10-24	Szczupiak
Export Szczupiak	

Mass F 10.26 kg | Scale 1:1 (1:5) | Size A 0 | CAD System CREO

WABCO Ⓕ
TRISTOP®-CYLINDER
TRISTOP®-ZYLINDER
CYLINDRE-TRISTOP®
CILINDRO-TRISTOP®
27/24 HFL3

Material No. 925 499 079 0
Date of first issue: 2007-12-05
Doc.Code 053 | Language ML | Sheet 1/1
ECN-No. 165284 | Revision 8 x F | Techn. Resp. 5380 | Replacement for
100mm

Ein unter Wahrung der Rechte der WABCO Gruppe erstelltes Dokument. Die Weitergabe sowie Vervielfältigung dieser Unterlage, Verwertung und Mitteilung ihres Inhalts nicht gestattet, soweit nicht ausdrücklich zugestanden. Zuwiderhandlungen verpflichten zu Schadenersatz. Alle Rechte für den Fall der Patenterteilung oder eingetragenen Gebrauchsmuster vorbehalten.
Document created by WABCO Group. Passing on and copying of this document, use and communication of its contents not permitted without express authority. Offenders liable for damages. All rights reserved in the event of the grant of a patent or registration of a utility model or design.
Copyright of this document is held by WABCO Group. Ce document est la propriété du groupe WABCO. Il ne peut être remis à des tiers, ni reproduit, ni utilisé ou communiqué sans autorisation préalable. Les contrevenants sont tenus à réparation. Tous droits réservés en cas de délivrance de brevet ou d'enregistrement de modèle d'utilité ou de dessin ou modèle.
Questo documento è stato creato dal gruppo WABCO. Il suo contenuto non può essere né divulgato, né copiato, né utilizzato o comunicato senza autorizzazione. Il mancato rispetto comporta il risarcimento dei danni. Tutti i diritti sono riservati in caso di rilascio di brevetto o di registrazione di modello di utilità o di disegno o modello.