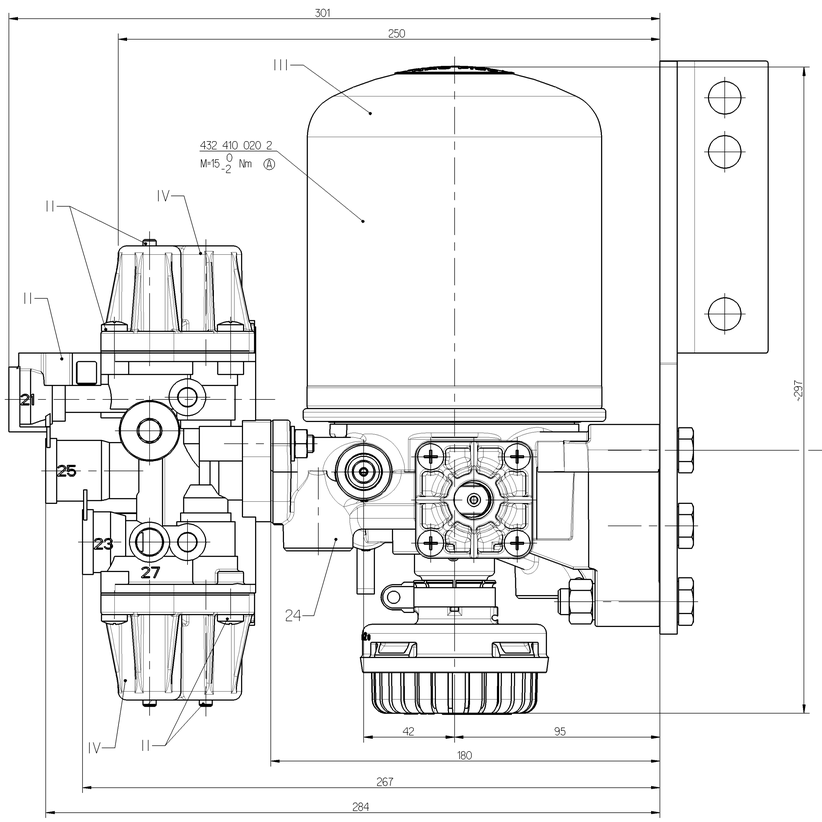

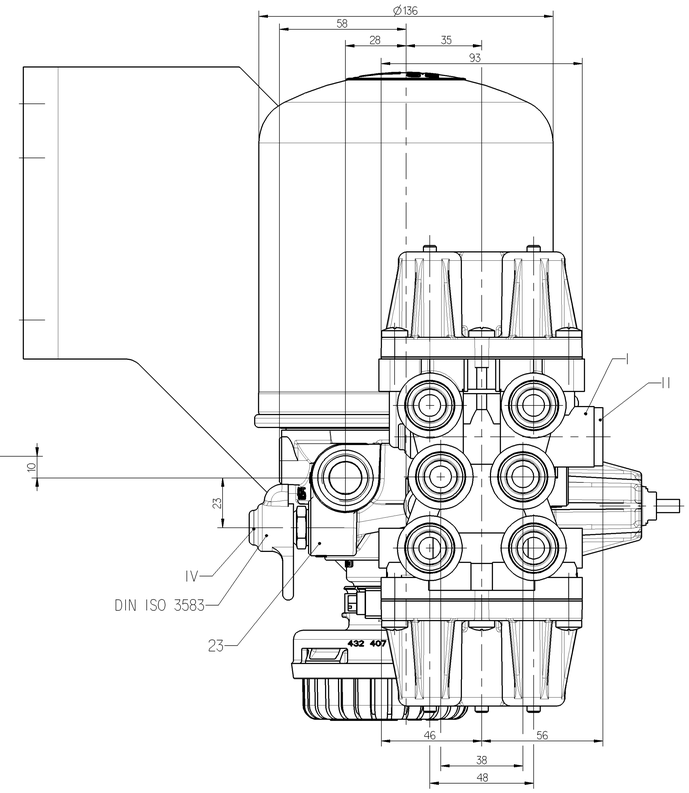

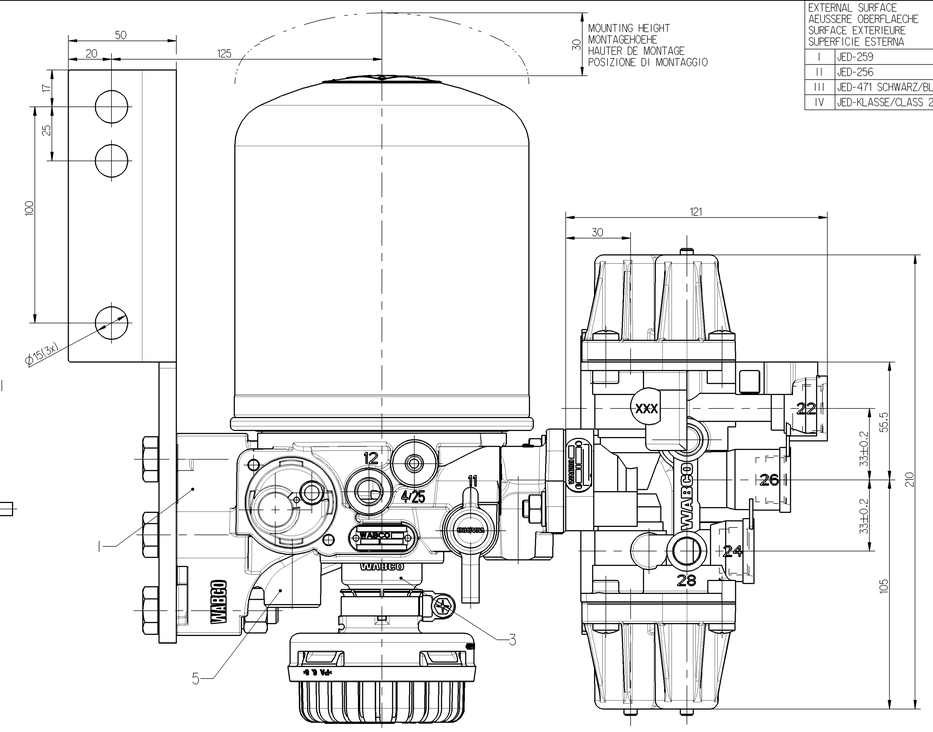

EXTERNAL SURFACE AEUSSERE OBERFLAECHE SURFACE EXTERIEURE SUPERFICIE ESTERNA	Ⓐ
I	JED-259
II	JED-256
III	JED-471 SCHWARZ/BLACK
IV	JED-KLASSE/CLASS 25

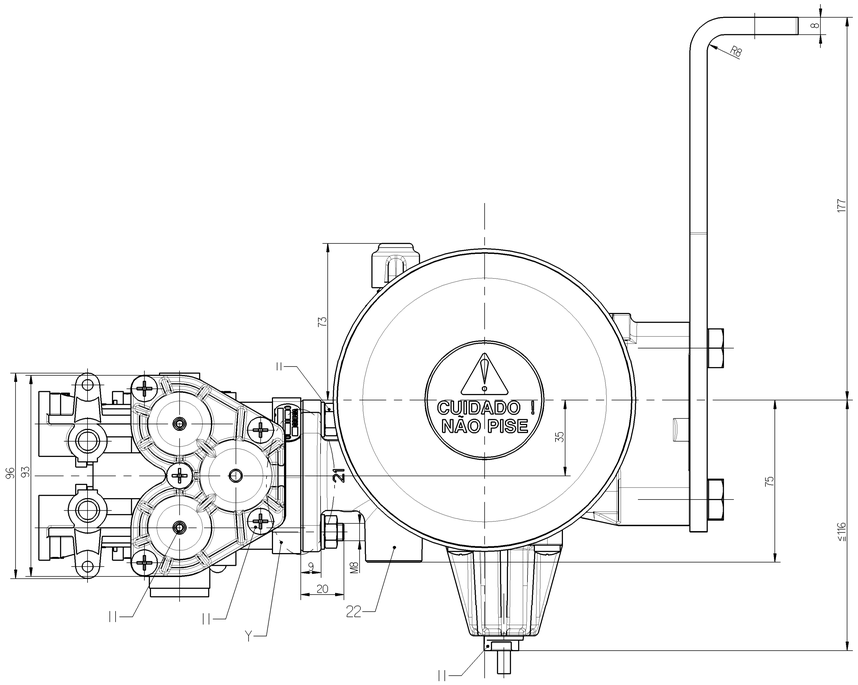

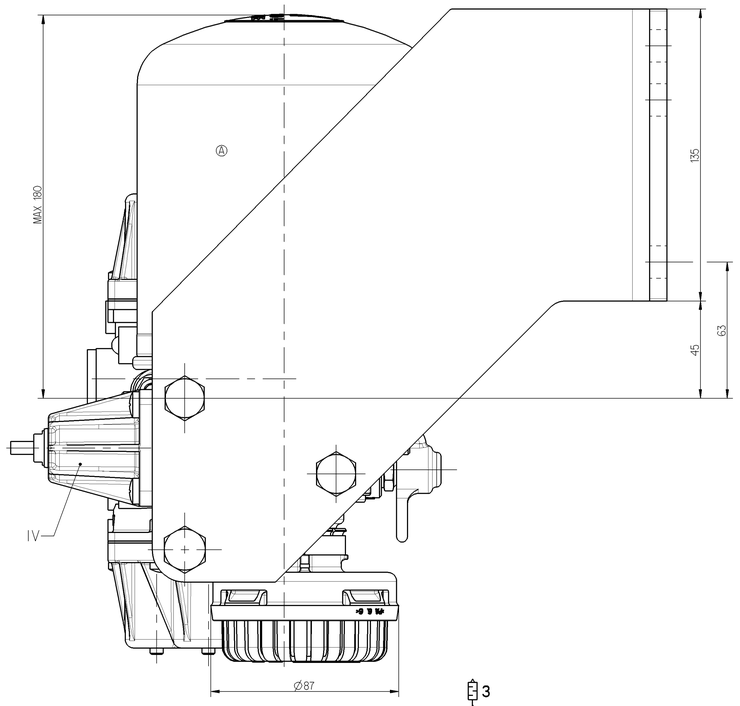

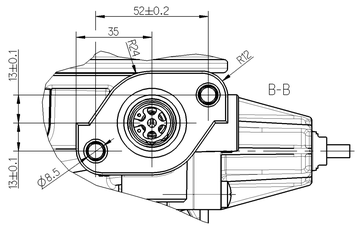

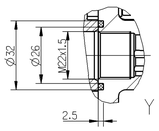

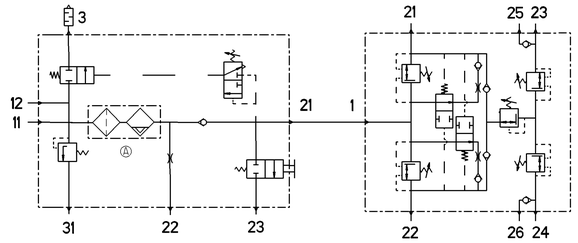

	AIR DRYER LUFTTROCKNER DESSICATEUR D'AIR ESSICATORE D'ARIA		FOUR CIRCUIT PROTECTION VALVE VIERKREIS-SCHUTZVENTIL VALVE DE PROTECTION (A 4 CIRCUITS) VALVOLA DI PROTEZIONE (A 4 CIRC.)			
PORT ANSCHLUSS ORIFICE ORIFIZIO	FUNCTION FUNCTION FONCTION FUNZIONE	THREAD GEWINDE FILETAGE FILETTAURA	PORT ANSCHLUSS ORIFICE ORIFIZIO	FUNCTION FUNCTION FONCTION FUNZIONE	THREAD GEWINDE FILETAGE FILETTAURA	CIRCUIT KREIS CIRCUIT CIRCUITO
11	FROM THE COMPRESSOR VOM KOMPRESSOR PROVENANTE DU COMPRESSEUR PROVENIENTE DEL COMPRESSORE	M22x1.5 JED-152	1	FROM AIR DRYER VOM LUFTTROCKNER DE DESSICCATEUR D'AIR ESSICATORE D'ARIA		
12	EXTERNAL FILLING FREMDBEFUELLUNG ALIMENTATION DE L'EXTERIEUR ALIMENTAZIONE SEPARATA	M12x1.5 JED-152	21		M22x1.5 JED-388	1
21	TO PROTECTION VALVE ZUM SCHUTZVENTIL AU VALVE DE PROTECTION A VALVOLA DI PROTEZIONE	M22x1.5 JED-152	22		M22x1.5 JED-388	2
22	TO THE RESERVOIR FOR REGENERATION AIR ZUM REGENERATIONS-LUFTBEHAELTER AUX RESERVOIRS D' AIR DE REGENERATION AL SERBATOII PER L'ARIA RIGENERATA	M16x1.5 JED-388	23.25		M22x1.5 JED-388	3
23	TIRE INFLATION DEVICE REIFENFUELLANSCHLUSS PRISE POUR GONFLAGE PNEU PRESA PER GONFIAGGIO PNEUM.		24.26		M22x1.5 JED-388	4
3	EXHAUST FOR COMPRESSOR IDILING ENTLUEFTUNG BEI KOMPRESSOR-LEERLAUF ECHAPPEMENT POUR MARCHE A VIDE DU COMPRESSEUR SCARICO PER MARCIA A FOLLE DEL COMPRESSORE		PRESSURE DRUCK PRESSION PRESSIONE (bar)	CIRCUIT KREIS CIRCUIT CIRCUITO 1+2	CIRCUIT KREIS CIRCUIT CIRCUITO 3+4	
31	EXHAUST OF THE SAFETY VALVE ENTLUEFTUNG DES SICHERHEITSVENTILES ECHAPPEMENT DE LA SOUPAPE DE SECURITE SCARICO DELLA VALVOLA DI SECUREZZA		OPENING PRESSURE OEFFNUNGSDRUCK PRESSION D'OUVERTURE dyn. PRESSIONE DI APERTURE	$9.0^{0}_{-0.3}$	$7.5^{0}_{-0.3}$	
OPENING PRESSURE SAFETY VALVE OEFFNUNGSDRUCK SICHERHEITSVENTIL PRESSION D'OUVERTURE SOUPAPE DE SECURITE PRESSIONE D'APERTURA VALVOLA DI SICUREZZA	$14.5^{+2.5}_{0}$ (bar)		CLOSING PRESSURE SCHLIESSDRUCK PRESSION DE FERMETURE dyn. PRESSIONE DI CHIUSURA	≥ 7.0	≥ 4.5	
			PRESSURE LIMITING DRUCKBEGRENZUNG LIMITATION DE PRESSION LIMITAZIONE DI PRESSIONE	——	$8.5^{0}_{-0.4}$	

THERMAL RANGE OF CONTINOUS APPLICATION:
THERMISCHER DAUERANWENDUNGSBERREICH:
PLAGE DE TEMPERATURE EN UTILIZATION CONTINUE:
COMPO DI APPLICAZIONE CONTINUA: -40°C ... +65°C

RESISTANCE TO HEAT:
WAERMEBESTAENDIGKEIT:
RESISTANCE A LA CHALEUR:
RESISTANZA AL CALORE: MAX. +80°C

MEDIUM: COMPRESSED AIR
MEDIUM: DRUCKLUFT
FLUIDE: AIR COMPRIME
FLUIDO: ARIA COMPRESSA

WORKING PRESSURE:
BETRIEBSDRUCK:
PRESSION DE SERVICE
PRESSIONE D'ESERCIZIO Pe MAX. = 13bar

MAX. PERMISSIBLE ACCELERATION:
MAX. ZUALESSIGE BESCHLEUNIGUNG:
ACCELERATION MAX. ADMISSIBLE:
ACCELERAZIONE MAX. AMMESSIA: ±15 g

MAX. PERMISSIBLE FREQUENCY:
MAX. ZUALESSIGE FREQUENZ:
MAX. ADMISSIBLE FREQUENCE:
MAX. AMMESSIA FREQUENZA: 50 Hz

COMBINED UNLOADER
DRUCKLEGLER
REGULATEUR DE PRESSION
GRUPPO DI REGULAZIONE

CUT OUT PRESSURE:
ABSCHALTDRUCK:
PRESSION D' OUVERTURE:
PRESSIONE D' APERTURA: 10 ± 0.2 bar

OPERATING RANGE:
SCHALTSPANNE:
PLAGE DE REGULATION:
GAMME DI REGULAZIONE: 0.7 + 0.6 bar

INSTALLATION POSITION AS DRAWN
EINBALAUBE WIE GEZAICHNET
POSITION D' INSTALLATION SUIVANT DESSIN
POSIZIONE DI MONTAGIO COME DESIGNATO

General Specification: JED-334-O , Size ISO 14405-1 E
Further Technical Data:
Doc. Code: Sheet: To
General Tolerances JED-261

Class 1)	Range of Nominal Dimensions (in mm) ≤ 50	> 50 ≤ 180	> 180 ≤ 400	> 400	∢
Fine	0.5	1.0	1.5	2.0	
Medium X	1.0	2.0	3.0	4.0	±3°
Coarse	2.0	3.5	5.0	6.5	

Tapped Holes acc. –
1) Tolerance Class Applied Crossmarked

Copyright WABCO®

Date	Signature
Drawn 2013-08-14	Marek
Checked 2013-08-19	Chamot
Expert Chamot	

WABCO

AIR PROCESSING UNIT
DRUCKLUFTAUFBEREITUNG
UNITE COMPACTE
UNITA COMPATTA

Mass	Scale	Material No.	Date of first issue: 2008-05-19
8.33 kg	1:1	932 500 058 0	Doc.Code / Language / Sheet: 005 ML 1/1
Size A 0	CAD System Pro/E	ECN No. 160456 / Revision 4 x A / Techn. Resp. 5110	Replaced by: 884 502 073 0

100mm

Die Weitergabe sowie Vervielfältigung dieser Unterlage, Verwertung und Mitteilung ihres Inhalts sind gesetzlich verboten soweit nicht ausdrücklich zugestanden. Zuwiderhandlungen verpflichten zu Schadensersatz. Alle Rechte für den Fall der Patenterteilung oder Gebrauchsmustereintragung vorbehalten.

The information contained in this document is the property of WABCO. Passing on to third parties and duplication of this document, use and communication of its contents are not permitted without written consent. Offenders will be held liable for damages. All rights are reserved in the event of the grant of patent or registration of a utility model or design.

Cette documentation ainsi que l'information qui y figure sont la propriété de WABCO. Il est interdit de la communiquer à des tiers, de la reproduire et de l'utiliser sans accord écrit. Les contrevenants seront tenus à des dommages-intérêts. Tous droits réservés en cas de délivrance d'un brevet ou d'enregistrement d'un modèle d'utilité ou d'un dessin ou modèle.

Questa documentazione ed il suo contenuto sono proprietà della WABCO. Non è consentito il loro uso o la loro divulgazione a terzi senza esplicito consenso scritto. Gli inadempienti sono tenuti al risarcimento del danno. Tutti i diritti sono riservati in caso di rilascio di un brevetto o di registrazione di un modello di utilità o di un disegno o modello.