EXTERNAL SURFACE AEUSSERE OBERFLAECHE SURFACE EXTERIEURE SUPERFICIE ESTERNA	
I	JED-259
II	JED-256 OR JED-256-1
III	JED-471 SILVER (B)
IV	PLASTIC/KUNSTOFF
V	JED-260
VI	JED-570-656

QUAD VALVE

PORT ANSCHLUSS ORIFICE ORIFIZIO	FUNCTION FUNCTION FONCTION FUNZIONE	THREAD GEWINDE FILETAGE FILETTAURA
(1)	SUPPLY LUFTEINTRITT ALIMENTATION ALIMENTAZIONE	
21	CIRCUIT 1 KREIS 1 CIRCUIT 1 CIRCUITO 1	M22x1.5 JED-388
22	CIRCUIT 2 KREIS 2 CIRCUIT 2 CIRCUITO 2	M22x1.5 JED-388
23	CIRCUIT 3 KREIS 3 CIRCUIT 3 CIRCUITO 3	M22x1.5 JED-388
24	CIRCUIT 4 KREIS 4 CIRCUIT 4 CIRCUITO 4	M22x1.5 JED-388

AIR DRYER

PORT ANSCHLUSS ORIFICE ORIFIZIO	FUNCTION FUNCTION FONCTION FUNZIONE	THREAD GEWINDE FILETAGE FILETTAURA
1	FROM THE COMPRESSOR VOM KOMPRESSOR PROVENANT DU COMPRESSEUR PROVENIENTE DEL COMPRESSORE	M22x1.5 d=15
31 (12)	EXTERNAL FILLING FREMDBEFUELLUNG ALIMENTATION DE L'EXTERIEUR ALIMENTAZIONE SEPARATA	M16x1.5 d=25.1
(21)	TO THE RESERVOIRS ZU DEN LUFTBEHAEL TERN AUX RESERVOIR AL SERBATOII PER	M22x1.5 d=45.3
22	TIRE INFLATION DEVICE - CLOSED REIFENFUELLANSCHLUSS - VERSCHLOSSEN PRISE POUR GONFLAGE PNEU - FERM PRESA PER GONFIAGGIO PNEUM - CHIUSO	M16x1.5 JED-388
3	EXHAUST FOR COMPRESSED AIR ENTLUEFTUNG FUER DRUCKLUFT ECHAPPEMENT POUR AIR COMPRIME SCARICO PER ARIA COMPRESSA	–
4	TO THE COMPRESSOR ZUM KOMPRESSOR AU COMPRESSEUR AL COMPRESSORE	M12x1.5 d=12

WABCO QUAD-VALVE 934 714 161 0					
PORTS ANSHLUESSE ORFICES ATTACCHI		21	22	23	24
OPENING PRESSURE DYNAMIC OEFFNUNGSDRUCK DYNAMISCH PRESSION DE OUVERTURE DYNAM PRESSIONE DI APERTURA DINAM	BAR	$6.5^{0}_{-0.3}$	$6.5^{0}_{-0.3}$	$7.5^{0}_{-0.3}$	$6.5^{0}_{-0.3}$
CLOSING PRESSURE DYNAMIC SCHLIESSDRUCK DYNAMISCH PRESSION DE FERMETURE DYNAM PRESSIONE DI CHIUSURA DINAM	BAR	≧6.0			
CLOSING PRESSURE STATIC AT FAILURE OF CIRCUIT .... SCHLIESSDRUCK STATISCH BEI AUSFALL VON KREIS .... PRESSION DE FERMETURE STATIQUE EN CAS DE DEFAILLANCE DU CIRCUIT .... PRESSIONE DI CHIUSURA STATICA IN CASO DI DIFETTO DEL CIRCUITO	BAR	0	≧5.0	#	≧5.0
		≧5.0	0	≧5.0	≧5.0
		≧5.0	≧5.0	0	≧5.0
		≧5.0	≧5.0	≧5.0	0

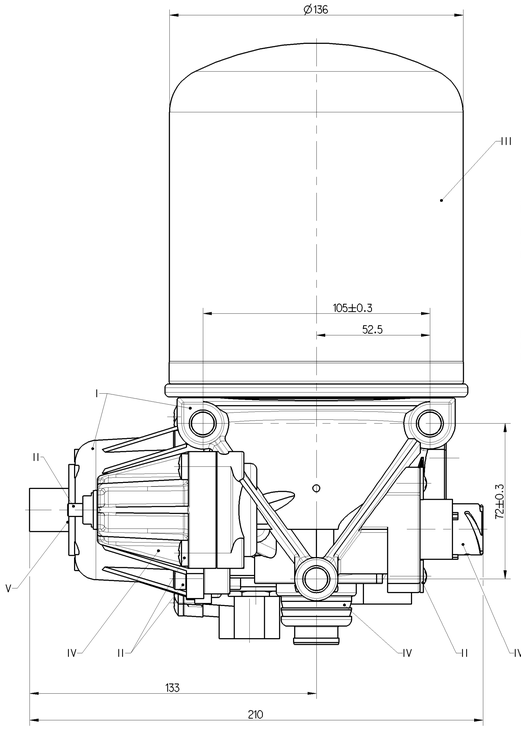

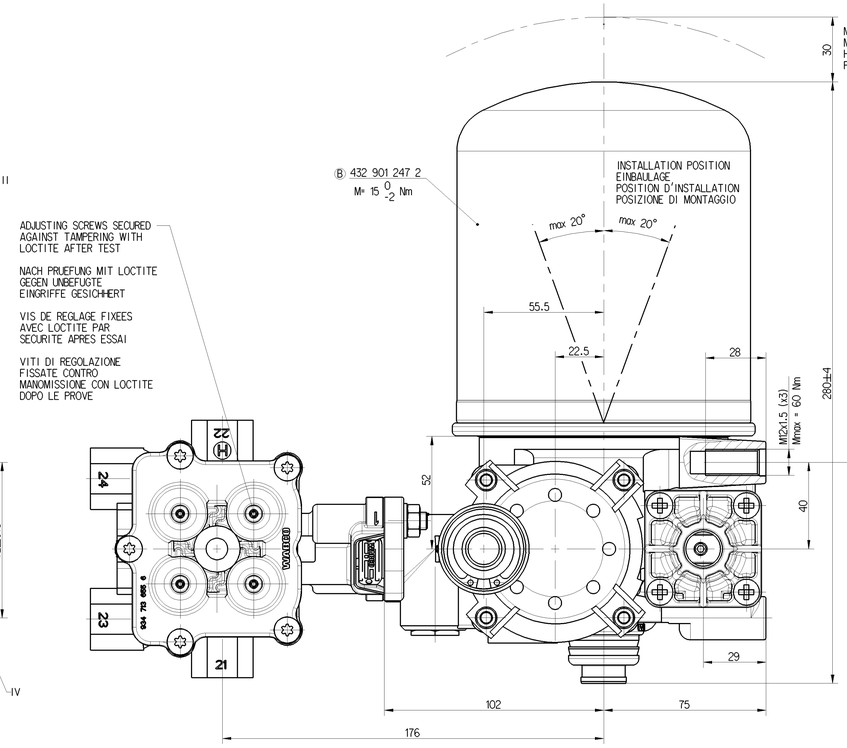

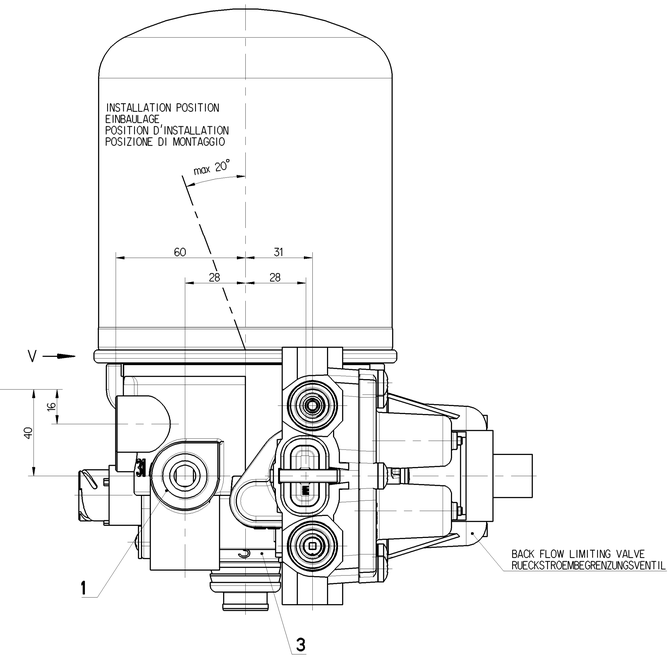

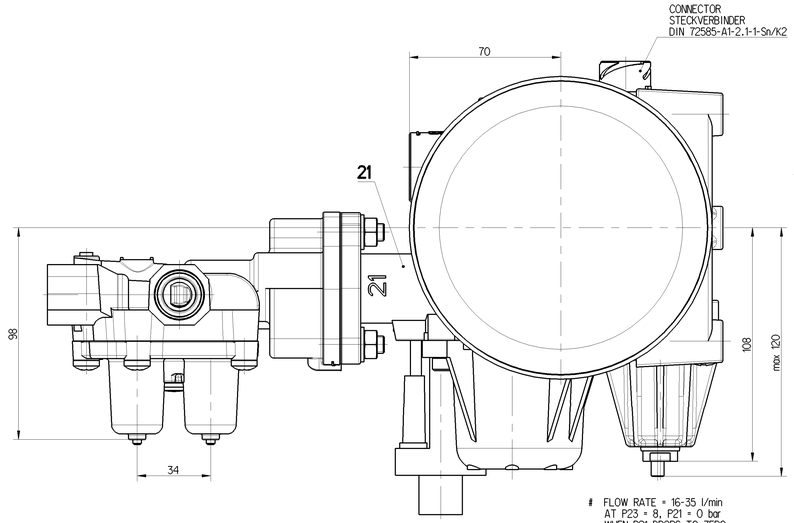

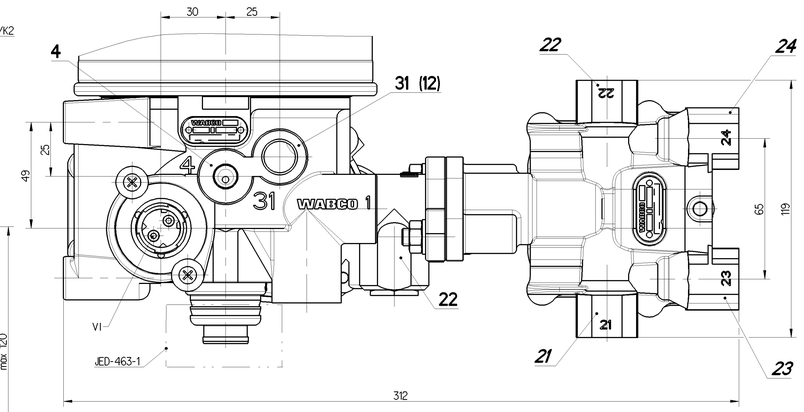

VIEW V

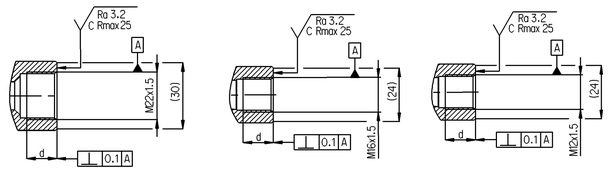

FLOW RATE = 16-35 l/min
AT P23 = 8, P21 = 0 bar
WHEN P21 DROPS TO ZERO
RETAINED P23 = 1bar MAX

DURCHFLUSSMENGE = 16-35 l/min
BEI P23 = 8, P21 = 0 bar
WENN P21 AUF NULL ABFALLT
GESICHERTER DRUCK P23 = 1bar MAX

DEBIT= 16-35 l/min
SCUS P23 = 8, P21 = 0 bar
SI P21 TOMBE A ZERO
LA PRESSION MAINTENUE A P23 = 1bar MAX

PORTATA = 16-35 l/min
PER P23 = 8, P21 = 0 bar
SE P21 CALC A ZERO
LA PRESSIONE MANTENUTA A P23 = 1bar MAX

WABCO AIR DRYER 432 421 059 0

TECHNICAL DATA, TECHNISCHE DATEN, CARASTERISTIQUES TECHNIQUES, CARATTERISTICHE TECNICHE

COMBINED UNLOADER:
DRUCKREGLER:
REGULATEUR DE PRESSION:
GRUPPO DI REGULAZIONE:

CUT OUT PRESSURE:
ABSCHALTDRUCK: 9.3±0.2 bar
PRESSION D'OUVERTURE:
PRESSIONE D'APERTURA:

OPERATING RANGE:
SCHALTSPANNE: OR=0.8÷0.4 bar
PLAGE DE REGULATTION:
GAMME DI REGULAZZIONE:

DYNAMIC PRESSURE OF SAFETY VALVE:
STAUDRUCK DES SICHERHEITSVENTILES: 12^{+4}_{0} (BY $\dot{V}_n$ = 100 dm /min) [3]
PRESSION DYNAMIQUE DU SOUPAPE DE SECURITE:
PRESSIONE DINAMICA DELLA VALVOLA DI SICUREZZA:

BACK FLOW LIMITING VALVE:
RÜCKSTROMBEGRENZUNGSVENTIL: (0.5 x OR) ±0.05 bar
VALVE DE LIMITATION DE RETOUR:
VALVOLA LIMITATRICE DI RITORNO:

TORQUES FOR CONNECTIONS:
ANZUNGSMOMENT FUER EINSCHRAUBSTUTZEN: M12x1.5: Mmax = 21 Nm
M16x1.5: Mmax = 34 Nm
COUPLE DE SARRAGE DES RACCORDS M22x1.5: Mmax = 53 Nm
COPPIA DI SERRAGGIO DEI RACCORDI:

THERMAL RANGE OF CONTINUOUS APPLICATION:
THERMISCHER DAUERANWENDUNGSBERREICH: -40°C... +65°C
PLAGE DE TEMPERATURE EN UTILISATION CONTINUE:
COMPO DI APPICAZIONE CONTINUA:

RESISTANCE TO HEAT:
WAERMEBESTAENDIGKEIT: +80°C MAX
RESISTANCE A LA CHALEUR:
RESISTANZA AL CALORE:

MEDIUM: COMPRESSED AIR
MEDIUM: DRUCKLUFT
FLUIDE: AIR COMPRIME
FLUIDO: ARIA COMPRESSA

WORKING PRESSURE:
BETRIEBSDRUCK: Pe MAX = 13bar
PRESSION DE SERVICE:
PRESSIONE D' ESERCIZIO:

MAX. PERMISSIBLE FREQUENCY
MAX. ZULAESSIGE FREQUENZ 50 Hz
MAX. ADMISSIBLE FREQUENZE
MAX. AMMISIBLE FREQUENZA

MAX. PERMISSIBLE ACCERELATION
MAX. ZULAESSIGE BESCHLINIGUNG ±15xg
ACCELERATION MAX. ADMISSIBLE
ACCELERAZIONE MAX. AMMESA

INSTALLATION POSITION AS DRAWN
EINBAULAGE WIE GEZEICHNET
POSITION D' INSTALLATION SUIVANT DESSIN
POSIZIONE DI MONTAGGIO COME DISEGNATO

HEATING
HEIZUNG
CHAUFFAGE
RISCALDAMENTO

HEATING CUT-IN TEMPERATURE:
HEIZUNG EINSCHALT-TEMPERATUR 7±6°C
CHAUFFAGE TEMPERATURE DE FERMETURE:
RISCALDAMENTO TEMPERATURA DI CHIUSURA:

HEATING CUT-OFF TEMPERATURE:
HEIZUNG AUSSCHALT-TEMPERATUR: 29.5 ±3.0°C
CHAUFFAGE TEMPERATURE DE MISE:
RISCALDEMENTO TEMPERATURA DI APERTURA:

BATTERY VOLTAGE:
BATTERIESPANNUNG: 24.0 +4.8/-2.4 V DC
TENSION DE BATTERIE:
TENSIONE DI BATTERIA:

POWER WITHOUT CURRENT:
LEISTUNG STROMLOS: 100 W
PUISSANCE SANS COURANT:
POTENZA SENZA CORRENTE:

POWER WITH 24V DC:
LEISTUNG BEI 24V DC: 95 +0/-5W
PUISSANCE AVEC 24V DC
POTENZA CON 24V DC

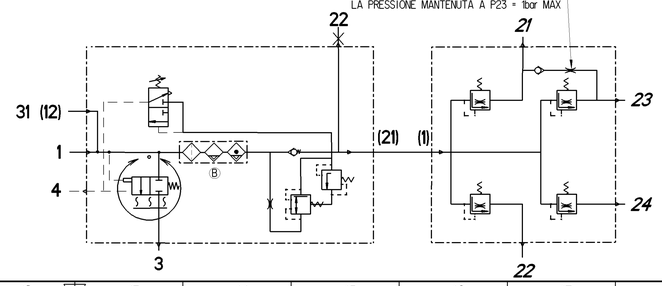

General Specification: JED-334-0						
Further Technical Data: Product Specification						
Doc. Code: 035				Sheet: 1 To 4		
General Tolerances JED-261						
		Range of Nominal Dimensions (in mm)				
Class (1)		≤ 50	> 50 ≤ 180	> 180 ≤ 400	> 400	
Fine		0.5	1.0	1.5	2.0	
Medium	X	1.0	2.0	3.0	4.0	±3°
Coarse		2.0	3.5	5.0	6.5	
Tapped Holes acc. JED-152						
(1) Tolerance Class Applied Crossmarked						

Copyright WABCO®

Date	Signature	
Order 2014-09-19	Mazurkiewicz	
Checked 2014-09-23	Liller	
Expert Chamot		
Mass 6.16 kg	Scale 1:1	Material No. 932 500 113 0
Size A 0	CAD System Pro/E	ECN-No. 165369
Revision 3 x B	Techn. Reg. 5110	

Date of first issue: 2012-07-05

Doc.-Code	Language	Sheet	Replacement for
005	ML	1/1	

WABCO

AIR PROCESSING UNIT
LUFTAUFBEREITUNGSANLAGE
UNITE COMPACTE
UNITA COMPATTA

Diese Unterlagen bleiben in unserem Besitz. Sie dürfen weder vervielfältigt noch Dritten zugänglich gemacht werden oder zu einem anderen Zweck verwendet werden, als zu dem, zu welchem sie uns vorgelegt wurden. Diese Unterlagen sind bei Anfragen, Angeboten und Bestellungen vollständig zurückzugeben. Ausnahmen bedürfen unserer schriftlichen Zustimmung.
Ceste informazioni rimangono in nostro possesso. Non possono essere riprodotte o rese accessibili a terzi o usate per scopi diversi da quello per il quale sono state fornite. Tali informazioni vanno restituite a richiesta, offerta e ordine. Qualsiasi eccezione a quanto sopra richiede il nostro consenso scritto.
Copyright WABCO