PART CODE	MATERIAL	SURFACE PROTECTION
I	ALUMINIUM ALLOY	CHROMATED
II	STEEL	ZINK PLATED
III	STEEL	PAINTED
IV	PLASTIC	NO TREATMENT
V	ZINC ALLOY	PASSIVATION
VI	BRASS	SILVER COATING

① ② 20° 20° 60° 0°

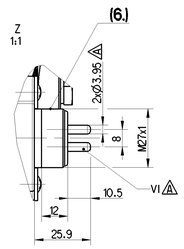

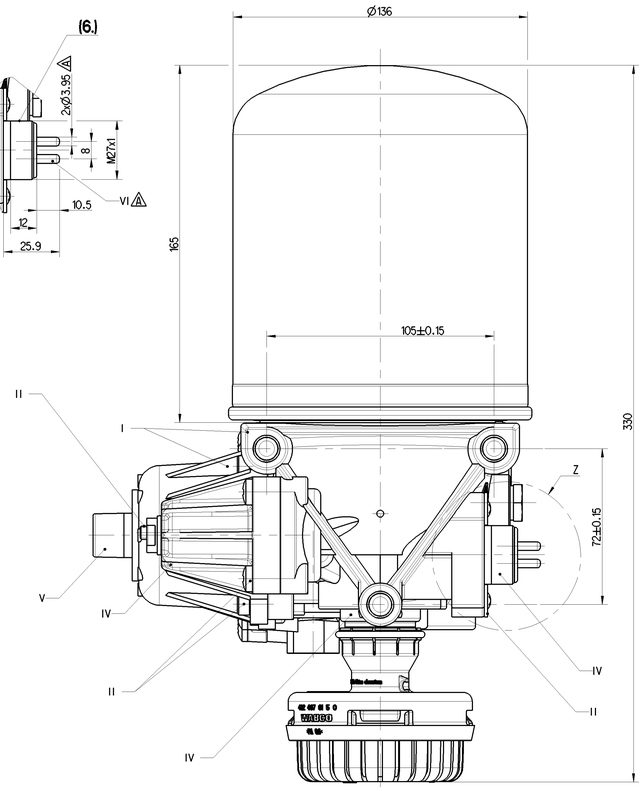

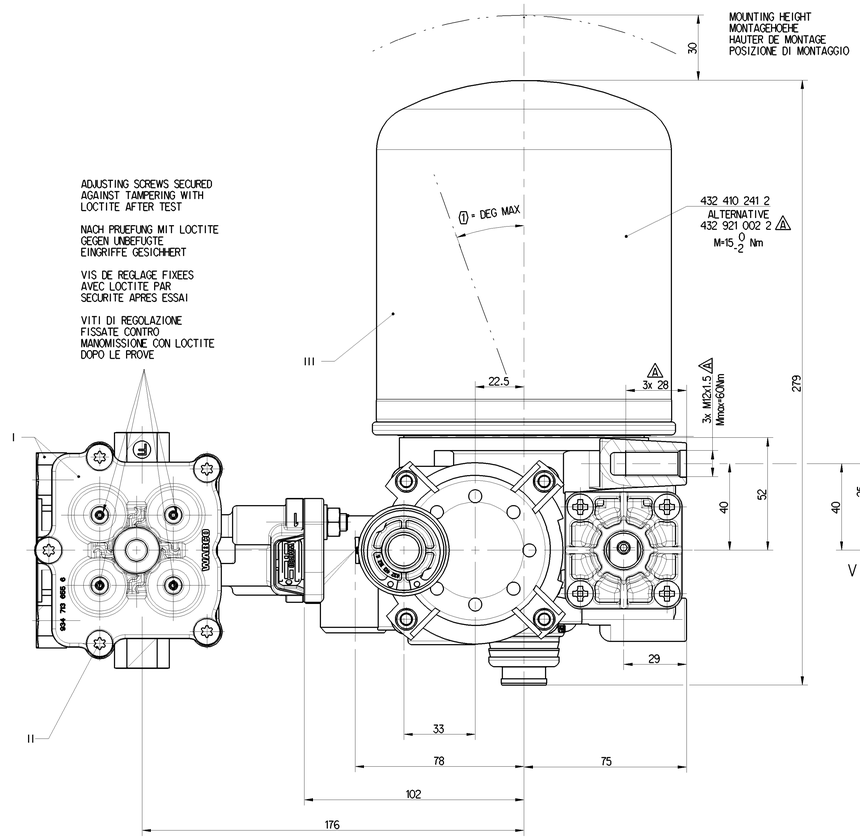

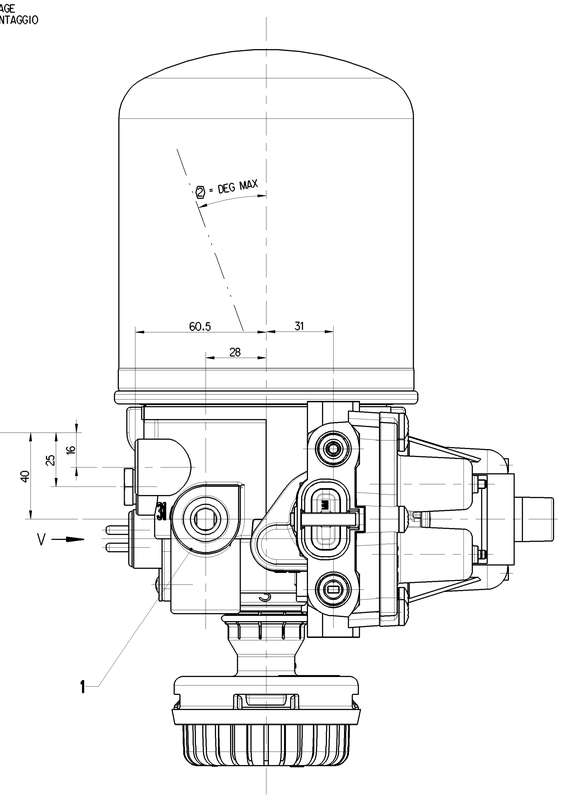

QUAD-VALVE - 934 714 151 0

PORT ANSCHLUSS ORIFICE ORIFIZIO	FUNCTION FUNCTION FONCTION FUNZIONE	THREAD GEWINDE FILETAGE FILETTAURA
(1)	SUPPLY LUFTEINTRITT ALIMENTATION ALIMENTAZIONE	-
21	CIRCUIT 1 KREIS 1 CIRCUIT 1 CIRCUITO 1	M16x1.5 d=13
22	CIRCUIT 2 KREIS 2 CIRCUIT 2 CIRCUITO 2	M16x1.5 d=13
23	CIRCUIT 3 KREIS 3 CIRCUIT 3 CIRCUITO 3	M16x1.5 d=13
24	CIRCUIT 4 KREIS 4 CIRCUIT 4 CIRCUITO 4	M16x1.5 d=13

AIR DRYER - 432 415 067 0

PORT ANSCHLUSS ORIFICE ORIFIZIO	FUNCTION FUNCTION FONCTION FUNZIONE		THREAD GEWINDE FILETAGE FILETTAURA
1	FROM THE COMPRESSOR VOM KOMPRESSOR PROVENANT DU COMPRESSEUR PROVENIENTE DEL COMPRESSORE		M22x1.5 d=15
(21)	TO THE RESERVOIRS ZU DEN LUFTBEHAEL TERN AUX RESERVOIR AL SERBATOII PER		M22x1.5 d=45.3
3	EXHAUST FOR COMPRESSED AIR ENTLUEFTUNG FUER DRUCKLUFT ECHAPPEMENT POUR AIR COMPRIME SCARICO PER AIRIA COMPRESSA		SILENCER 4324070150
4	TO THE COMPRESSOR ZUM KOMPRESSOR AU COMPRESSEUR AL COMPRESSORE	CLOSED VERSCHLOSSEN FERM CHIUSO	M12x1.5 d=12
6.	HEATING HEIZUNG CHAUFFAGE RISCALDAMENTO		M27x1 d=12

WABCO QUAD-VALVE 934 714 151 0

PORTS ANSHLUESSE ORFICES ATTACCHI		21	22	23	24
OPENING PRESSURE DYNAMIC OEFFNUNGSDRUCK DYNAMISCH PRESSION DE OUVERTURE DYNAM PRESSIONE DI APERTURA DINAM	BAR	6.5 0/-0.3	6.5 0/-0.3	7.5 0/-0.3	6.5 0/-0.3
CLOSING PRESSURE DYNAMIC SCHLIESSDRUCK DYNAMISCH PRESSION DE FERMETURE DYNAM PRESSIONE DI CHIUSURA DINAM	BAR	≧ 6.0			
CLOSING PRESSURE STATIC AT FAILURE OF CIRCUIT .... SCHLIESSDRUCK STATISCH BEI AUSFALL VON KREIS .... PRESSION DE FERMETURE STATIQUE EN CAS DE DEFAILLANCE DU CIRCUIT .... PRESSIONE DI CHIUSURA STATICA IN CASO DI DIFETTO DEL CIRCUITO	BAR	0	≧ 5.0	#	≧ 5.0
		≧ 5.0	0	≧ 5.0	≧ 5.0
		≧ 5.0	≧ 5.0	0	≧ 5.0
		≧ 5.0	≧ 5.0	≧ 5.0	0

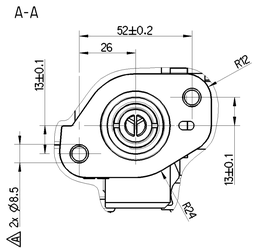

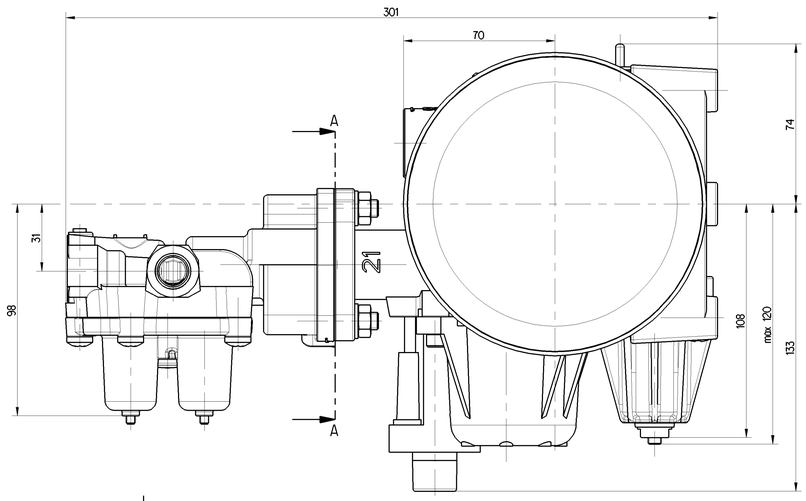

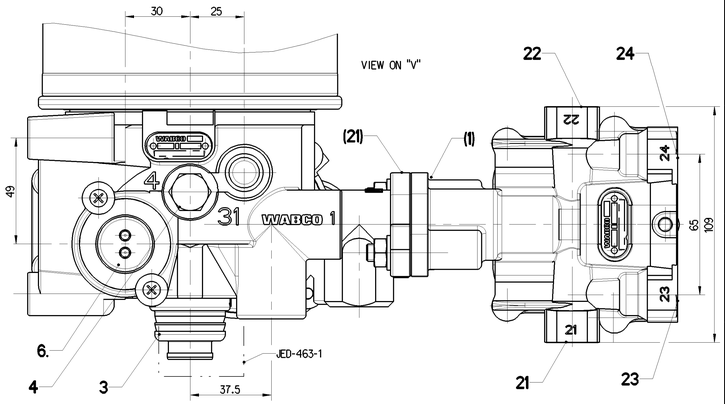

WABCO AIR DRYER 432 415 067 0

TECHNICAL DATA, TECHNISCHE DATEN, CARASTERISTIQUES TECHNIQUES, CARATTERISTICHE TECNICHE

COMBINED UNLOADER:
DRUCKREGLER:
REGULATEUR DE PRESSION:
GRUPPO DI REGULAZIONE:

CUT OUT PRESSURE:
ABSCHALTDRUCK:
PRESSION D'OUVERTURE:
PRESSIONE D'APERTURA: 8.8 ±0.2 bar

OPERATING RANGE:
SCHALTSPANNE:
PLAGE DE REGULATTION:
GAMME DI REGULAZZIONE: OR=0.7 +0.6 bar

DYNAMIC PRESSURE OF SAFETY VALVE:
STAUDRUCK DES SICHERHEITSVENTILES:
PRESSION DYNAMIQUE DU SOUPAPE DE SECURITE:
PRESSIONE DINAMICA DELLA VALVOLA DI SICUREZZA: 12^{+4}_{0} (BY V̊n = 100 dm^3/min)

BACK FLOW LIMITING VALVE:
RÜCKSTROMBEGRENZUNGSVENTIL:
VALVE DE LIMITATION DE RETOUR:
VALVOLA LIMITATRICE DI RITORNO: dp=(0.5 x OR) ±0.05 bar

TORQUES FOR CONNECTIONS:
ANZUNGSMOMENT FUER EINSCHRAUBSTUTZEN:
COUPLE DE SARRAGE DES RACCORDS
COPPIA DI SERRAGGIO DEI RACCORDI: M12x1.5: Mmax = 21 Nm, M22x1.5: Mmax = 53 Nm

THERMAL RANGE OF CONTINUOUS APPLICATION:
THERMISCHER DAUERANWENDUNGSBERREICH:
PLAGE DE TEMPERATURE EN UTILISATION CONTINUE:
COMPO DI APPICAZIONE CONTINUA: -40°C... +65°C

RESISTANCE TO HEAT:
WAERMEBESTAENDIGKEIT:
RESISTANCE A LA CHALEUR:
RESISTANZA AL CALORE: +80°C MAX

MEDIUM: COMPRESSED AIR
MEDIUM: DRUCKLUFT
FLUIDE: AIR COMPRIME
FLUIDO: ARIA COMPRESSA

WORKING PRESSURE:
BETRIEBSDRUCK:
PRESSION DE SERVICE:
PRESSIONE D' ESERCIZIO: Pe MAX = 10 bar

MAX. PERMISSIBLE FREQUENCY
MAX. ZULAESSIGE FREQUENZ
MAX. ADMISSIBLE FREQUENZE
MAX. AMMISIBLE FREQUENZA 50 Hz

MAX. PERMISSIBLE ACCERELATION
MAX. ZULAESSIGE BESCHLINIGUNG
ACCELERATION MAX. ADMISSIBLE
ACCELERAZIONE MAX. AMMESA ±10 g

INSTALLATION POSITION AS DRAWN
EINBAULAGE WIE GEZEICHNET
POSITION D' INSTALLATION SUIVANT DESSIN
POSIZIONE DI MONTAGGIO COME DISEGNATO

HEATING
HEIZUNG
CHAUFFAGE
RISCALDAMENTO

HEATING CUT-IN TEMPERATURE:
HEIZUNG EINSCHALT-TEMPERATUR
CHAUFFAGE TEMPERATURE DE FERMETURE:
RISCALDAMENTO TEMPERATURA DI CHIUSURA: 7 ±6°C

HEATING CUT-OFF TEMPERATURE:
HEIZUNG AUSSCHALT-TEMPERATUR:
CHAUFFAGE TEMPERATURE DE MISE:
RISCALDEMENTO TEMPERATURA DI APERTURA: 29.5 ±3.0°C

BATTERY VOLTAGE:
BATTERIESPANNUNG: $24^{+4.8}_{-2.4}$ V DC

TENSION DE BATTERIE:
TENSIONE DI BATTERIA:
POWER WITHOUT CURRENT:
LEISTUNG STROMLOS:
PUISSANCE SANS COURANT:
POTENZA SENZA CORRENTE: 100 W

POWER WITH 24V DC:
LEISTUNG BEI 24V DC:
PUISSANCE AVEC 24V DC
POTENZA CON 24V DC 95 0/-5 W

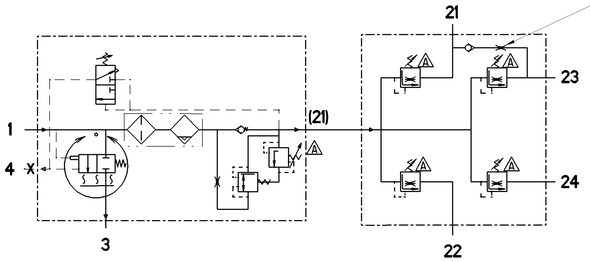

FLOW RATE = 16-35 l/min
AT P_{23}=8, P_{21}=0 bar
WHEN P_{21} DROPS TO ZERO
RETAINED P_{23}=1 bar max

DURCHFLUSSMENGE = 16-35 l/min
BEI P_{23}=8, P_{21}=0 bar
WENN P_{21} AUF NULL ABFAFELLT
GESICHERTER DRUCK P_{23}=1 bar max

DEBIT = 16-35 l/min
SOUS P_{23}=8, P_{21}=0 bar
SI P_{21} TOMBE A ZERO
LA PRESSION MAINTENUE A P_{23}=1 bar max

PORTATA = 16-35 l/min
PER P_{23}=8, P_{21}=0 bar
SE P_{21} CALC A ZERO
LA PRESSIONE MANTENUTA A P_{23}=1 bar max

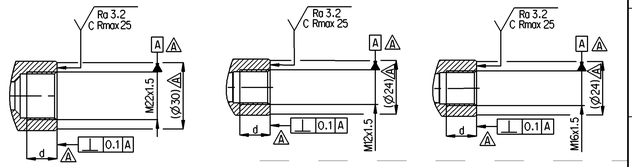

General Specification: ISO 8015, JED-334-1, Size ISO 14405 LP		Copyright WABCO®	WABCO
Further Technical Data: Product Specification		Date / Signature	AIR PROCESSING UNIT DRUCKLUFTAUFBEREITUNG UNITE COMPACTE UNITA COMPATTA
Doc. Code: 035	Sheet: 1 To 2	Drawn: 2022-11-21 Meng	
General Tolerances JED-261		Checked: 2022-12-07 Kostrzewa	
Dimensions in mm		Material No.	Date of first issue: 2012-12-05
Class 1)	Range of nominal dimensions in mm: > 0.5 ≤ 50; > 50 ≤ 180; > 180 ≤ 400; > 400 ≤ 1000	Mass: 6.10 kg	Scale: 1:1
Fine	±0.5; ±1; ±1.5; ±2	932 500 115 0	Doc.Code: 005
Medium	X ±1; ±2; ±3; ±4; ±3°		Language: ML
Coarse	±2; ±3.5; ±5; ±6.5		Sheet: 1/1
Tapped Holes acc. JED-152		Size: A 0	CAD System: CREO
1) Tolerance Class Applied Crossmarked		EDMNo.: 504501	Revision: 23 A
		Techn. Resp.: 5110	Replacement for

100mm

Tale Documento la proprietà di Wabco, è riservato. Non modificare o comunicare a terzi senza vostro benestare, salvo diversa pattuizione scritta. Sul documento sono riportate informazioni di carattere generale, non sempre sufficienti a coprire ogni caso o fine specifico. Wabco non garantisce che le informazioni contenute in questo documento siano esaustive, corrette o precise. Wabco non garantisce che le informazioni contenute in questo documento siano adatte a qualsiasi uso o che il prodotto descritto in questo documento sia adatto per uno specifico uso previsto. Tutti i dati tecnici riportati in questo documento possono cambiare in seguito a successivi sviluppi del prodotto. Le informazioni contenute in questo documento possono essere obsolete. Wabco non garantisce che le informazioni contenute in questo documento siano esaustive.

Wabco si riserva proprietà e tutti i diritti sulla presente documentazione, ivi compresa la facoltà di richiedere il brevetto o la registrazione di marchio. Qualsiasi uso, riproduzione, diffusione, comunicazione a terzi senza il consenso di Wabco è vietato. Wabco non garantisce che le informazioni contenute in questo documento siano esaustive, corrette o precise. Wabco non garantisce che le informazioni contenute in questo documento siano adatte a qualsiasi uso o che il prodotto descritto in questo documento sia adatto per uno specifico uso previsto. Tutti i dati tecnici riportati in questo documento possono cambiare in seguito a successivi sviluppi del prodotto. Le informazioni contenute in questo documento possono essere obsolete. Wabco non garantisce che le informazioni contenute in questo documento siano esaustive.