PART CODE	MATERIAL	SURFACE PROTECTION
I	ALUMINIUM ALLOY	CHROMATED
II	STEEL	ZINK PLATED
III	STEEL	PAINTED
IV	PLASTIC	NO TREATMENT
V	ZINC ALLOY	PASSIVATION

WABCO QUAD-VALVE		934 714 161 0			
PORTS ORFICES / ANSHLUESSE ATTACCHI		21	22	23	24
OPENING PRESSURE DYNAMIC OEFFNUNGSDRUCK DYNAMISCH PRESSION DE OUVERTURE DYNAM PRESSIONE DI APERTURA DINAM	BAR	$6.5^{0}_{-0.3}$	$6.5^{0}_{-0.3}$	$7.5^{0}_{-0.3}$	$6.5^{0}_{-0.3}$
CLOSING PRESSURE DYNAMIC SCHLIESSDRUCK DYNAMISCH PRESSION DE FERMETURE DYNAM PRESSIONE DI CHIUSURA DINAM	BAR	≧ 6.0			
CLOSING PRESSURE STATIC AT FAILURE OF CIRCUIT .... SCHLIESSDRUCK STATISCH BEI AUSFALL VON KREIS .... PRESSION DE FERMETURE STATIQUE EN CAS DE DEFAILLANCE DU CIRCUIT .... PRESSIONE DI CHIUSURA STATICA IN CASO DI DIFETTO DEL CIRCUITO	BAR	0	≧ 5.0	#	≧ 5.0
		≧ 5.0	0	≧ 5.0	≧ 5.0
		≧ 5.0	≧ 5.0	0	≧ 5.0
		≧ 5.0	≧ 5.0	≧ 5.0	0

AIR DRYER	432 413 069 0		
PORT ANSCHLUSS ORIFICE ORIFIZIO	FUNCTION FUNCTION FONCTION FUNZIONE		THREAD GEWINDE FILETAGE FILETTAURA
1	FROM THE COMPRESSOR VOM KOMPRESSOR PROVENANT DU COMPRESSEUR PROVENIENTE DEL COMPRESSORE		M22x1.5 d=15
31 (12)	EXTERNAL FILLING: FREMDBEFUELLUNG: ALIMENTATION DE L'EXTERIEUR: ALIMENTAZIONE SEPARATA:	CLOSED VERSCHLOSSEN FERME CHIUSO	M16x1.5
(21)	TO THE RESERVOIRS ZU DEN LUFTBEHAEL TERN AUX RESERVOIR AL SERBATOII PER		-
22	TIRE INFLATION DEVICE REIFENFUELLANSCHLUSS PRISE POUR GONFLAGE PNEU PRESA PER GONFIAGGIO PNEUM		M16x1.5 JED-388-0
3	EXHAUST FOR COMPRESSED AIR ENTLUEFTUNG FUER DRUCKLUFT ECHAPPEMENT POUR AIR COMPRIME SCARICO PER ARIA COMPRESSA		-
4	TO THE COMPRESSOR ZUM KOMPRESSOR AU COMPRESSEUR AL COMPRESSORE		M16x1.5 JED-388-0
6.	HEATING HEIZUNG CHAUFFAGE RISCALDAMENTO		-

QUAD VALVE	934 714 161 0	
PORT ANSCHLUSS ORIFICE ORIFIZIO	FUNCTION FUNCTION FONCTION FUNZIONE	THREAD GEWINDE FILETAGE FILETTAURA
(1)	SUPPLY LUFTEINTRITT ALIMENTATION ALIMENTAZIONE	-
21	CIRCUIT 1 KREIS 1 CIRCUIT 1 CIRCUITO 1	M22x1.5 JED-388
22	CIRCUIT 2 KREIS 2 CIRCUIT 2 CIRCUITO 2	M22x1.5 JED-388
23	CIRCUIT 3 KREIS 3 CIRCUIT 3 CIRCUITO 3	M22x1.5 JED-388
24	CIRCUIT 4 KREIS 4 CIRCUIT 4 CIRCUITO 4	M22x1.5 JED-388

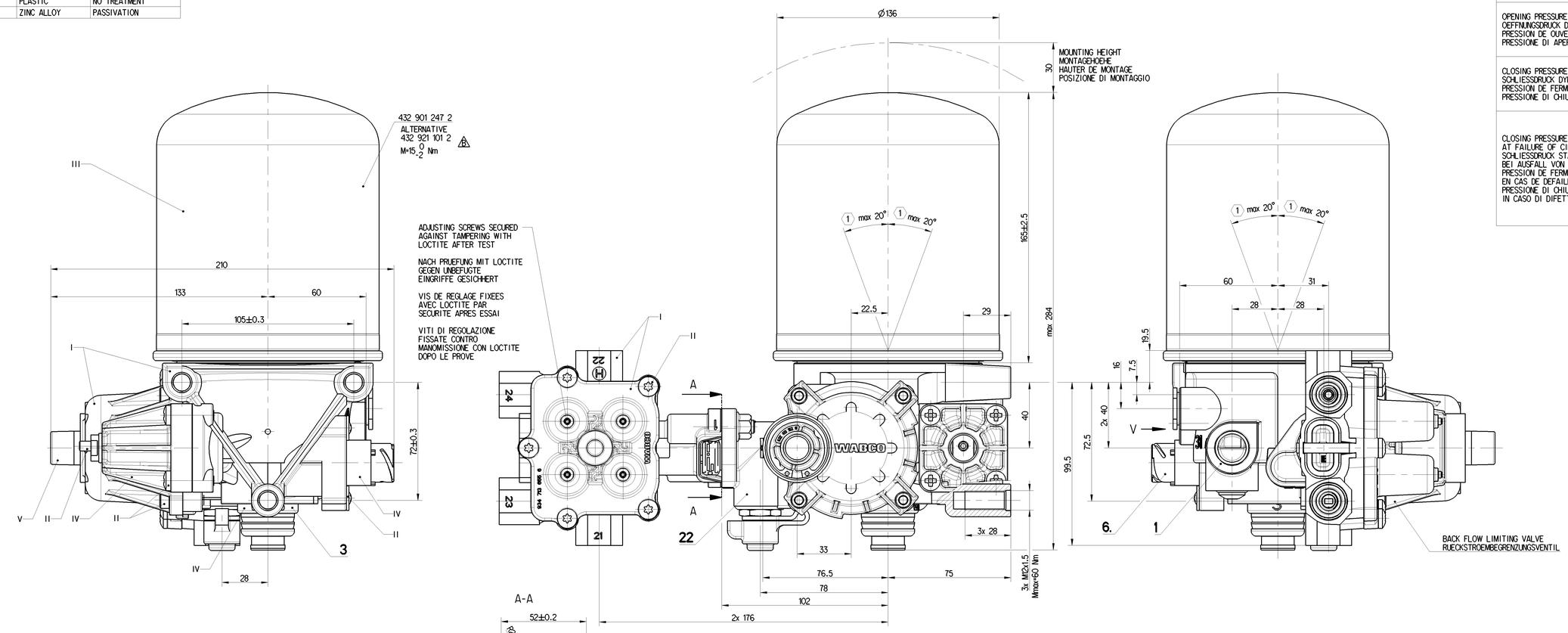

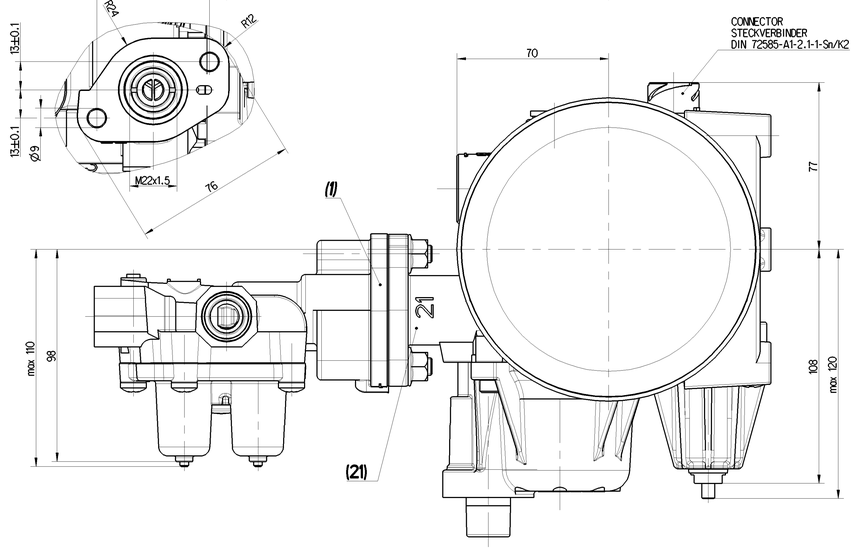

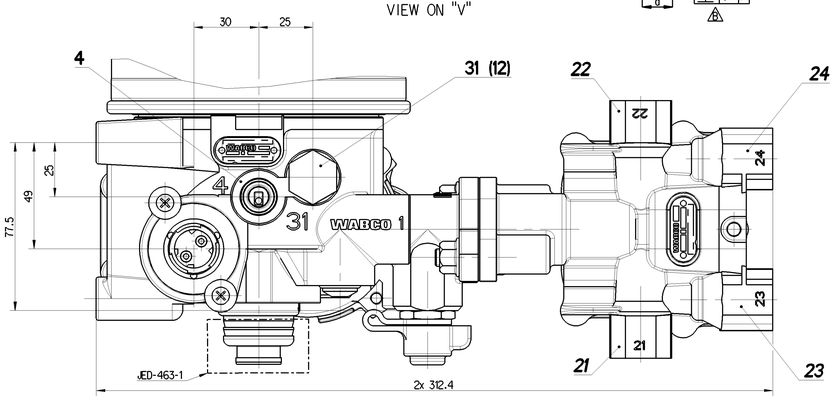

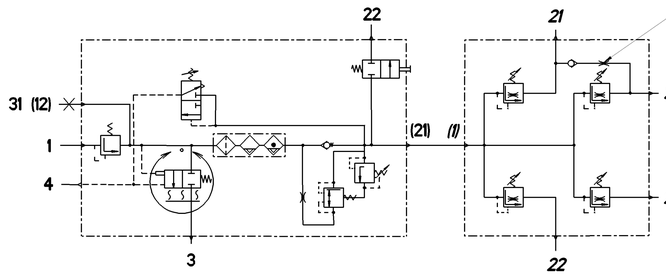

TECHNICAL DATA, TECHNISCHE DATEN, CARASTERISTIQUES TECHNIQUES, CARATTERISTICHE TECNICHE

COMBINED UNLOADER: DRUCKREGLER: REGULATEUR DE PRESSION: GRUPPO DI REGULAZIONE:	
CUT OUT PRESSURE: ABSCHALTDRUCK: PRESSION D'OUVERTURE: PRESSIONE D'APERTURA:	10.8±0.2 bar
OPERATING RANGE: SCHALTSPANNE: PLAGE DE REGULATTION: GAMMI DI REGULAZZIONE:	0.9 +0.8/0 bar
DYNAMIC PRESSURE OF SAFETY VALVE: STAUDRUCK DES SICHERHEITSVENTILES: PRESSION DYNAMIQUE DU SOUPAPE DE SECURITE: PRESSIONE DINAMICA DELLA VALVOLA DI SICUREZZA:	13^{+4}_{0} bar (BY $\mathring{V}$n=100dm^3/min.)
BACK FLOW LIMITING VALVE: RUCKSTROMBERGENZUNGSVENTIL: VALVE DE LIMITATION DE RETOUR: VALVOLA LIMITATRICE DI RITRONO:	(0.4 x OR)±0.05 bar
TORQUES FOR CONNECTIONS: ANZUNGSMOMENT FUER EINSCHRAUBSTUTZEN: COUPLE DE SARRAGE DES RACCORDS COPPIA DI SERRAGGIO DEI RACCORDI:	M22x1.5 - Mmax = 53 Nm M16x1.5 - Mmax = 34 Nm
THERMAL RANGE OF CONTINUOUS APPLICATION: TERMISCHER DAUERANWENDUNGSBERREICH: PLAGE DE TEMPERATURE EN UTILISATION CONTINUE: COMPO DI APPICAZIONE CONTINUA:	-40°C... +65°C
RESISTANCE TO HEAT: WAERMEBESTAENDIGKEIT: RESISTANCE A LA CHALEUR: RESISTANZA AL CALORE:	+80°C MAX.
MEDIUM: MEDIUM: FLUIDE: FLUIDO:	COMPRESSED AIR DRUCKLUFT AIR COMPRIME ARIA COMPRESSA
WORKING PRESSURE: BETRIEBSDRUCK: PRESSION DE SERVICE: PRESSIONE D' ESERCIZIO:	Pe MAX.=13 bar
MAX. PREMISSIBLE FREQUENCY MAX. ZULAESSIGE FREQUENZ MAX. ADMISSIBLE FREQUENZE MAX. AMMISIBLE FREQUENZA	50Hz
MAX. PREMISSIBLE ACCELERATION MAX. ZULAESSIGE BESCHLUNIGUNG ACCELERATION MAX. ADMISSIBLE ACCLERAZIONE MAX. AMMESA	±10 xg
(1) INSTALLATION POSITION AS DRAWN EINBAULAGE WIE GEZEICHNET POSITION D' INSTALLATION SUIVANT DESSIN POSIZIONE DI MONTAGGIO COME DISEGNATO	

HEATING HEIZUNG CHAUFFAGE RISCALDAMENTO	
HEATING CUT-IN TEMPERATURE: HEIZUNG EINSCHALT-TEMPERATUR CHAUFFAGE TEMPERATURE DE FERMETURE: RISCALDAMENTO TEMPERATURA DI CHIUSURA:	7±6°C
HEATING CUT-OFF TEMPERATURE: HEIZUNG AUSSCHALT-TEMPERATUR: CHAUFFAGE TEMPERATURE DE MISE: RISCALDEMENTO TEMPERATURA DI APERTURA:	29.5 ±3.0°C
BATTERY VOLTAGE: BATTERIESPANNUNG: TENSION DE BATTERIE: TENSIONE DI BATTERIA:	24 V DC
NOMINAL POWER: NENNLEISTUNG: PULSSBANCE NOMINAL: POTENZA NIMINALE:	100 W
POWER WITH 24V DC: LEISTUNG BEI 24V DC: PUISSANCE AVEC 24V DC POTENZA CON 24V DC	95 0/-5W

FLOW RATE = 16-35 l/min
AT P23 = 8, P21 = 0 bar
WHEN P21 DROPS TO ZERO
RETAINED P23 = 1bar MAX

DURCHFLUSSMENGE = 16-35 l/min
BEI P23 = 8, P21 = 0 bar
WENN P21 AUF NULL ABFALLT
GESICHERTER DRUCK P23 = 1bar MAX

DEBIT= 16-35 l/min
SCUS P23 = 8, P21 = 0 bar
SI P21 TOMBE A ZERO
LA PRESSION MAINTENUE A P23 = 1bar MAX

PORTATA = 16-35 l/min
PER P23 = 8, P21 = 0 bar
SE P21 CALC A ZERO
LA PRESSIONE MANTENUTA A P23 = 1bar MAX

General Specification: ISO 8015, JED-354-L Size ISO 14405 LP					
Further Technical Data: Product Specification					
Doc. Code: 0315	Sheet: 1 To 2				
General Tolerances JED-261					
Class 11	Range of nominal dimensions in mm: ≤ 50	> 50 ≤ 180	> 180 ≤ 400	> 400	∢
Fine	±0.5	±1	±1.5	±2	
Medium X	±1	±2	±3	±4	±3°
Coarse	±2	±3.5	±5	±6.5	
Tapped Holes acc. JED-152 / JED-388					
11 Tolerance Class Applied Crossmarked					

Copyright WABCO®

WABCO

AIR PROCESSING UNIT
DRUCKLUFTAUFBEREITUNG
UNITE COMPACTE
UNITA COMPATTA

Date	Drawn	Signature
2022-11-16	Dou	
2022-11-23	Kaskrzewo	

Dimensions in mm

Mass	Scale	Material No.	Date of first issue: 2016-11-29
5.44 kg	1:1	932 500 269 0	Doc.Code: 005 / Language: ML / Sheet: 1/1
Size: A 0	CAD System: CREO	EDM No.: 504502 / Revision: 6 B / Techn. Reg.: 5110	Replaced for

Tutti i diritti, anche quelli di traduzione, sono riservati, in particolare quelli relativi ai brevetti, ai disegni e ai modelli di utilità. Non è permesso consegnare a terzi il documento senza il nostro consenso scritto, non utilizzare il contenuto a nostro danno o consegnare a terzi copie del suo contenuto. Non è permesso il loro uso al di fuori dell'impiego di questo prodotto.
Alle Rechte, auch die zur Uebersetzung, Gebrauchsmuster- oder Patentanmeldung behalten wir uns vor. Ohne unsere Zustimmung darf diese Unterlage weder vervielfältigt noch Dritten zugänglich gemacht werden oder zu anderen Zwecken als zu dem vorgesehenen Zweck verwendet werden.
Copyright of this document is held by us. It is not to be reproduced, nor disclosed to others without our prior written consent, nor to be used for purposes other than those for which it was intended.
Ceci est un document de travail. Il ne doit pas être reproduit, ni communiqué à autrui sans notre accord préalable, ni utilisé à des fins autres que celles pour lesquelles il a été conçu.
Este documento es propiedad de la empresa. Prohibida su reproducción y puesta a disposición de terceros sin nuestro consentimiento previo. Prohibido su empleo para cualquier otro fin que el pactado.
Este documento é propriedade da empresa. Proibida a sua reprodução e colocação à disposição de terceiros sem o nosso consentimento prévio. Proibido o seu emprego para outro fim que o pactuado.
Deze tekening is eigendom van de firma. Zonder voorafgaande schriftelijke toestemming van ons mag deze tekening niet worden gekopieerd, ter beschikking worden gesteld aan derden of worden gebruikt voor andere dan de overeengekomen doeleinden.
Denne tegning er vores ejendom. Den må hverken gengives eller stilles til rådighed for andre end de, som er nævnt i aftalen, eller bruges til andre formål end det, der er aftalt.
Denna ritning är vår egendom. Den får varken kopieras eller ställas till andras förfogande utan vårt skriftliga medgivande eller utnyttjas för annat ändamål än det som avtalats.
Det er ikke tilladt at gøre dette produkt til genstand for andre end det aftalte formål.