PART CODE	MATERIAL	SURFACE PROTECTION
I	ALUMINIUM ALLOY	CHROMATED
II	STEEL	ZINK PLATED
III	STEEL	PAINTED
IV	PLASTIC	NO TREATMENT
V	ZINC ALLOY	PASSIVATION

WABCO AIR PROCESSING UNIT	WABCO AIR DRYER	SILENCER	CARTRIDGE	ALTERNATIVE CARTRIDGE	PORT 4	BACK FLOW LIMITING VALVE dP = (bar)	COMBINED UNLOADER: CUT OUT PRESSURE Pe = (bar)	COMBINED UNLOADER: OPERATING RANGE OR = (bar)	SAFETY PRESSURE OF THE PURGE VALVE AT Q_N = 100 dm^3/min	MASS (kg)
932 500 060 0	432 415 060 0	----------	432 410 229 2	----------	(3)	0.6 x OR±0.05	8.5 ±0.2	0.7 +0.5 0	≤14.5	6.16
932 500 062 0	432 415 057 0	432 407 015 0	432 410 241 2	432 921 002 2	(2)	0.5 x OR±0.05	10 ±0.2	0.9 +0.8 0	≤ 16	6.26

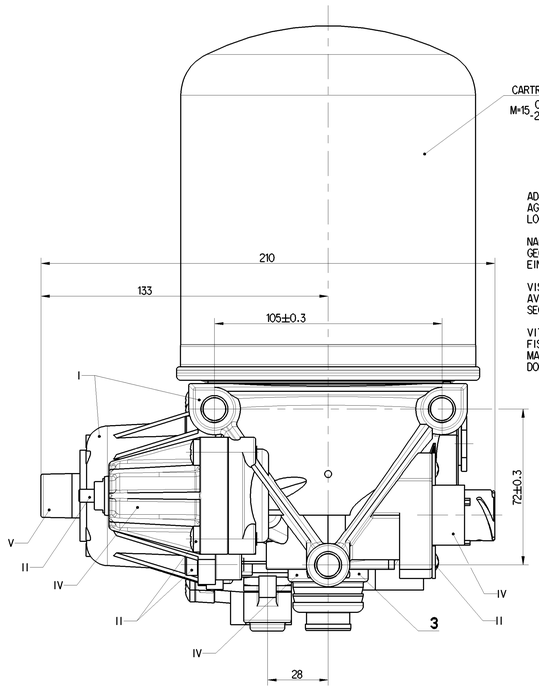

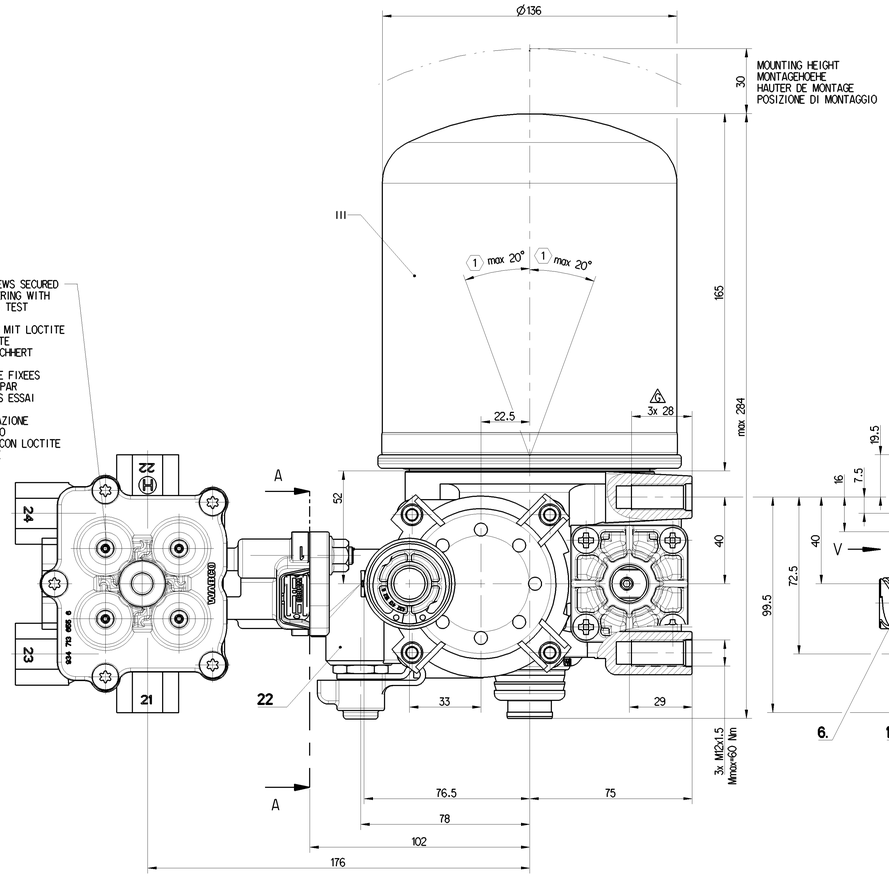

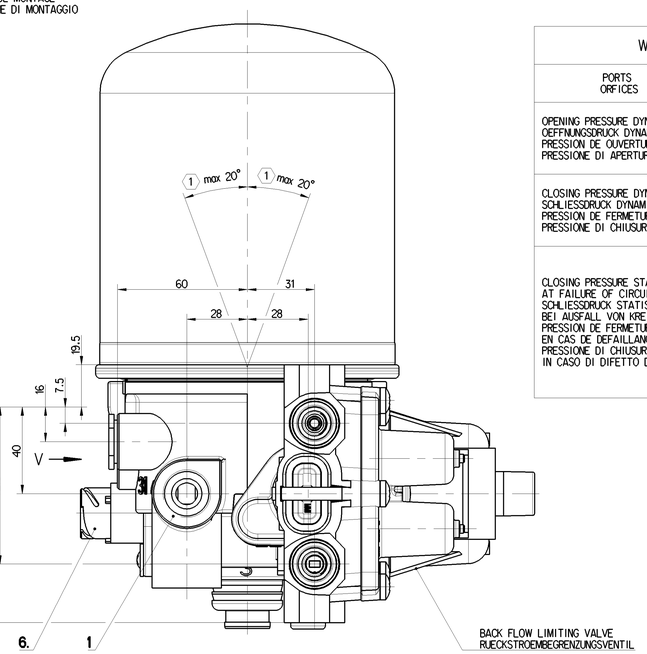

WABCO QUAD-VALVE		934 714 161 0			
PORTS ORFICES / ANSHLUESSE ATTACCHI		21	22	23	24
OPENING PRESSURE DYNAMIC OEFFNUNGSDRUCK DYNAMISCH PRESSION DE OUVERTURE DYNAM PRESSIONE DI APERTURA DINAM	BAR	6.5 0/-0.3	6.5 0/-0.3	7.5 0/-0.3	6.5 0/-0.3
CLOSING PRESSURE DYNAMIC SCHLIESSDRUCK DYNAMISCH PRESSION DE FERMETURE DYNAM PRESSIONE DI CHIUSURA DINAM	BAR	≥ 6.0			
CLOSING PRESSURE STATIC AT FAILURE OF CIRCUIT .... SCHLIESSDRUCK STATISCH BEI AUSFALL VON KREIS .... PRESSION DE FERMETURE STATIQUE EN CAS DE DEFAILLANCE DU CIRCUIT .... PRESSIONE DI CHIUSURA STATICA IN CASO DI DIFETTO DEL CIRCUITO	BAR	0	≥ 5.0	#	≥ 5.0
		≥ 5.0	0	≥ 5.0	≥ 5.0
		≥ 5.0	≥ 5.0	0	≥ 5.0
		≥ 5.0	≥ 5.0	≥ 5.0	0

AIR DRYER		
PORT ANSCHLUSS ORIFICE ORIFIZIO	FUNCTION FUNCTION FONCTION FUNZIONE	THREAD GEWINDE FILETAGE FILETTAURA
1	FROM THE COMPRESSOR VOM KOMPRESSOR PROVENANT DU COMPRESSEUR PROVENIENTE DEL COMPRESSORE	M22x1.5 d=15
31 (12)	EXTERNAL FILLING - CLOSED FREMDBEFUELLUNG - VERSCHLOSSEN ALIMENTATION DE L'EXTERIEUR - FERME ALIMENTAZIONE SEPARATA - CHIUSO	M16x1.5
(21)	TO PROTECTION VALVE ZUM SCHUTZVENTIL AU VALVE DE PROTECTION A VALVOA DI PROTEZIONE	-
22	TIRE INFLATION DEVICE REIFENFUELLANSCHLUSS PRISE POUR GONFLAGE PNEU PRESA PER GONFIAGGIO PNEUM	M16x1.5 JED-388
3	EXHAUST FOR COMPRESSED AIR ENTLUEFTUNG FUER DRUCKLUFT ECHAPPEMENT POUR AIR COMPRIME SCARICO PER AIRIA COMPRESSA	-
4	TO THE COMPRESSOR ZUM KOMPRESSOR AU COMPRESSEUR AL COMPRESSORE (2)	M12x1.5 d=12
4	TO THE COMPRESSOR ZUM KOMPRESSOR AU COMPRESSEUR AL COMPRESSORE (3)	M16x1.5 JED-388
6.	HEATING HEIZUNG CHAUFFAGE RISCALDAMENTO	-

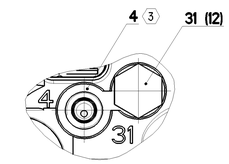

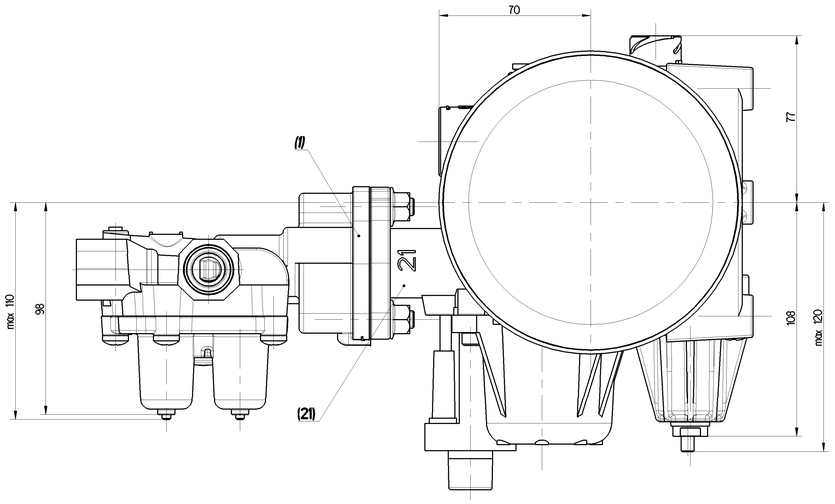

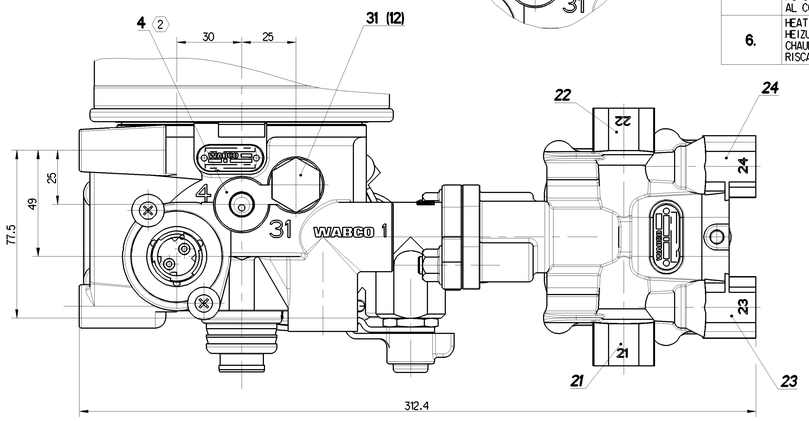

QUAD VALVE - 934 714 161 0		
PORT ANSCHLUSS ORIFICE ORIFIZIO	FUNCTION FUNCTION FONCTION FUNZIONE	THREAD GEWINDE FILETAGE FILETTAURA
(1)	SUPPLY LUFTEINTRITT ALIMENTATION ALIMENTAZIONE	-
21	CIRCUIT 1 KREIS 1 CIRCUIT 1 CIRCUITO 1	M22x1.5 JED-388
22	CIRCUIT 2 KREIS 2 CIRCUIT 2 CIRCUITO 2	M22x1.5 JED-388
23	CIRCUIT 3 KREIS 3 CIRCUIT 3 CIRCUITO 3	M22x1.5 JED-388
24	CIRCUIT 4 KREIS 4 CIRCUIT 4 CIRCUITO 4	M22x1.5 JED-388

(1) INSTALLATION POSITION
EINBAULAGE
POSITION D'INSTALLATION
POSIZIONE DI MONTAGGIO

TORQUES FOR CONNECTIONS:
ANZUNGSMOMENT FUER EINSCHRAUBSTUTZEN: M12x1.5: Mmax = 21 Nm
COUPLE DE SARRAGE DES RACCORDS: M16x1.5: Mmax = 35 Nm
COPPIA DI SERRAGGIO DEI RACCORDI: M22x1.5: Mmax = 53 Nm

THERMAL RANGE OF CONTINUOUS APPLICATION:
TERMISCHER DAUERANWENDUNGSBERREICH: -40°C... +65°C
PLAGE DE TEMPERATURE EN UTILISATION CONTINUE:
COMPO DI APPICAZIONE CONTINUA:

RESISTANCE TO HEAT:
WAERMEBESTAENDIGKEIT:
RESISTANCE A LA CHALEUR:
RESISTANZA AL CALORE: +80°C MAX.

MEDIUM: COMPRESSED AIR
MEDIUM: DRUCKLUFT
FLUIDE: AIR COMPRIME
FLUIDO: ARIA COMPRESSA

WORKING PRESSURE:
BETRIEBSDRUCK:
PRESSION DE SERVICE:
PRESSIONE D' ESERCIZIO: Pe MAX.=13 bar

MAX. PREMISSIBLE FREQUENCY
MAX. ZULAESSIGE FREQUENZ
MAX. ADMISSIBLE FREQUENZE
MAX. AMMISIBLE FREQUENZA 50Hz

MAX. PREMISSIBLE ACCELERATION
MAX. ZULAESSIGE BESCHLUNIGUNG
ACCELERATION MAX. ADMISSIBLE
ACCLERAZIONE MAX. AMMESA ±10 xg

HEATING
HEIZUNG
CHAUFFAGE
RISCALDAMENTO

HEATING CUT-IN TEMPERATURE:
HEIZUNG EINSCHALT-TEMPERATUR
CHAUFFAGE TEMPERATURE DE FERMETURE:
RISCALDAMENTO TEMPERATURA DI CHIUSURA: 7±6°C

HEATING CUT-OFF TEMPERATURE:
HEIZUNG AUSSCHALT-TEMPERATUR:
CHAUFFAGE TEMPERATURE DE MISE:
RISCALDEMENTO TEMPERATURA DI APERTURA: 29.5 ±3°C

BATTERY VOLTAGE:
BATTERIESPANNUNG:
TENSION DE BATTERIE:
TENSIONE DI BATTERIA: 24 +4.8/-2.4 V DC

NOMINAL POWER:
NENNLEISTUNG:
PULSSBANCE NOMINAL:
POTENZA NIMINALE: 100 W

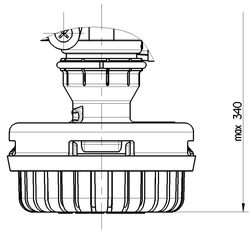

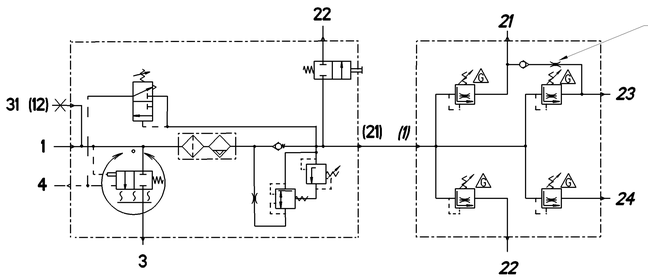

FLOW RATE = 16-35 l/min
AT P23 = 8, P21 = 0 bar
WHEN P21 DROPS TO ZERO
RETAINED P23 = 1bar MAX

DURCHFLUSSMENGE = 16-35 l/min
BEI P23 = 8, P21 = 0 bar
WENN P21 AUF NULL ABFALLT
GESICHERTER DRUCK P23 = 1bar MAX

DEBIT = 16-35 l/min
SCUS P23 = 8, P21 = 0 bar
SI P21 TOMBE A ZERO
LA PRESSION MAINTENUE A P23 = 1bar MAX

PORTATA = 16-35 l/min
PER P23 = 8, P21 = 0 bar
SE P21 CALC A ZERO
LA PRESSIONE MANTENUTA A P23 = 1bar MAX

General Specification: ISO 8015, JED-334-1, Size ISO 14405 LP					
Further Technical Data: Product Specification					
Doc. Code: C135		Sheet: 1 To 2			
General Tolerances JED-261					
		Range of nominal dimensions in mm			
Class	(1)	> 0 ≤ 50	> 50 ≤ 180	> 180 ≤ 400	> 400
Fine		±0.5	±1	±1.5	±2
Medium	X	±1	±2	±3	±4
Coarse		±2	±3.5	±5	±6.5
Tapped Holes acc. JED-152 / JED-588					
(1) Tolerance Class Applied Crosswalked					

Copyright WABCO®

Date	Drawn	Checked	Signature
2022-12-13	Meng	Kostrzewa	
2022-12-15			

Dimensions in mm

WABCO

AIR PROCESSING UNIT
DRUCKLUFTAUFBEREITUNG
UNITE COMPACTE
UNITA COMPATTA

Mass	Scale	Material No.	Date of first issue	
SEE TABLE	1:1	932 500 906 0	2010-01-29	
			Doc.Code	Language	Sheet
			053	ML	1/1
Size	CAD System				
A 0	CREO				

ID-No.	Revision	Techn. Prod.	Replacement for
504501	19 G	5110	

100mm

Tale documento, su richiesta, è a disposizione, sia indistinta la riproduzione, sia nella sua parte, non può essere, sia per intero, sia per parte, rivelato a terzi senza previo consenso scritto della WABCO. Questo documento contiene informazioni proprietarie. Qualsiasi riproduzione, sia parziale sia totale deve essere autorizzata dalla WABCO. Questo documento contiene informazioni proprietarie. Qualsiasi riproduzione, sia parziale sia totale deve essere autorizzata dalla WABCO. This document is the property of WABCO. Any reproduction in whole or in part is prohibited without the prior written consent of WABCO.

Ben a presente consegna e fino a ricevere parte documento, che ottiene il consenso, il vostro consegna ed a tutti coloro ai quali avete ceduto il prodotto, a quanto ci risulta, non esistono diritti, tali da poter essere opposti alla WABCO. Questo documento contiene informazioni proprietarie. Qualsiasi riproduzione, sia parziale sia totale deve essere autorizzata dal