PART CODE	MATERIAL	SURFACE PROTECTION
I	STEEL	PAINTED
II	STEEL	ZN/NI PASSIVATION
III	ALUMINIUM ALLOY	CHROMATED
IV	PLASTIC	NO TREATMENT
V	STEEL	PHOSPHATING AND OILING
VI	RUBBER	NO TREATMENT
VII	ZINC ALLOY	PASSIVATED
VIII	BRASS	TIN AND COPPER COATING

◁▷ SAFETY CHARACTERISTICS	0
◁▷ SIGNIFICANT CHARACTERISTICS	7
◁CI▷ CUSTOMER INTERFACE	12

PROTECTION VALVE				
PRESSURE[bar]:	CIRCUIT 1: PORT: **21**	CIRCUIT 2: PORT: **22**	CIRCUIT 3: PORT: **23**	CIRCUIT 4 : PORT: **24**
OPENING PRESSURE: dynamic	$6.5^{+0}_{-0.3}$	$6.5^{+0}_{-0.3}$	$7.5^{+0}_{-0.3}$	$6.5^{+0}_{-0.3}$
CLOSING PRESSURE: static	≧ 5.0 ◁▷	≧ 5.0 ◁▷	≧ 5.0 ◁▷	≧ 5.0 ◁▷
PRESSURE LIMITING:	/		$8.5^{0}_{-0.4}$ ◁▷	

PORT	FUNCTION	THREAD	TORQUE
11	FROM THE COMPRESSOR	M22x1.5 d=14 ◁CI▷	MAX 53 Nm
21	SERVICE BRAKE	M22x1.5 JED-388-0 ◁CI▷	MAX 53 Nm
22	SERVICE BRAKE	M22x1.5 JED-388-0 ◁CI▷	MAX 53 Nm
23	TRAILER	M22x1.5 JED-388-0 ◁CI▷	MAX 53 Nm
24	AUXILIARY DEVICE	M22x1.5 JED-388-0 ◁CI▷	MAX 53 Nm
25	TO AIR SUSPENSION RESERVOIR	M22x1.5 JED-388-0 ◁CI▷	MAX 53 Nm
26	TIRE INFLATION DEVICE CLOSED	M16x1.5 JED-388-0	MAX 34 Nm
3	EXHAUST FOR COMPRESSED AIR	SILENCER 4324070272	-
4	CONTROL PORT	M16x1.5 JED-388-0 ◁CI▷	MAX 34 Nm
6.1	HEATING	-	-

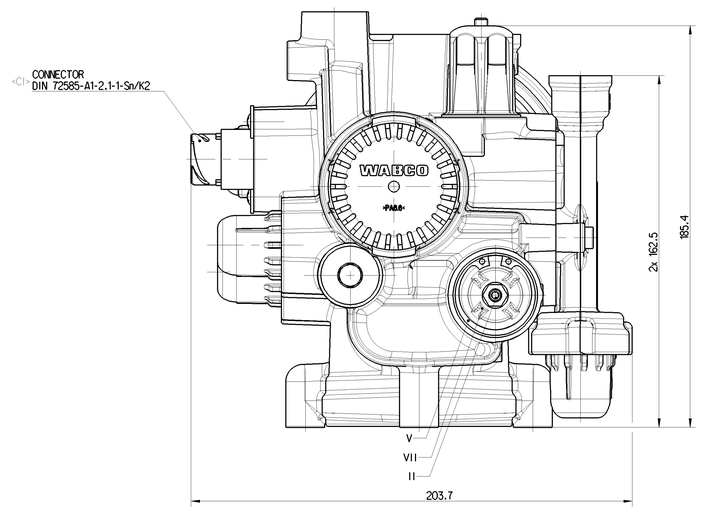

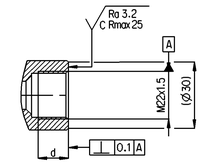

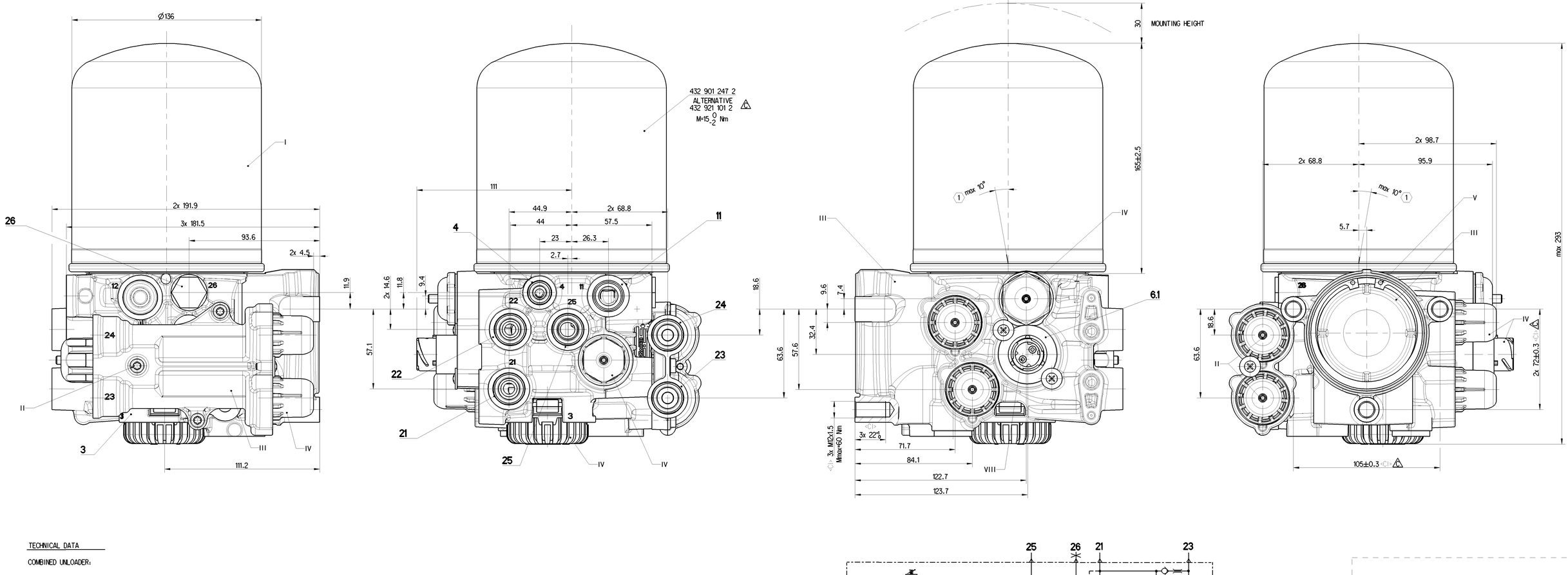

TECHNICAL DATA

COMBINED UNLOADER:

CUT OUT PRESSURE:	10.8±0.2 bar ◁▷
OPERATING RANGE:	1.3±0.4 bar ◁▷
DYNAMIC PRESSURE OF SAFETY VALVE:	13^{+4}_{0} bar (BY Vn =100 dm^3/min)
BACK FLOW LIMITING VALVE:	(0.5xOR)±0.05 bar
THERMAL RANGE OF CONTINUOUS APPLICATION:	-40°C... +65°C
RESISTANCE TO HEAT:	+80°C MAX.
MEDIUM:	COMPRESSED AIR
WORKING PRESSURE:	Pe MAX. = 13bar

(1) INSTALLATION POSITION

HEATING **(6.1)**

HEATING CUT-IN TEMPERATURE:	7 ±6°C
HEATING CUT-OFF TEMPERATURE:	29.5 ±3.0°C
BATTERY VOLTAGE:	24 V DC
NOMINAL POWER:	100 W

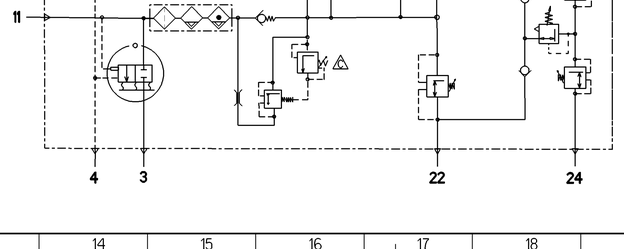

General Specification: ISO 8015, JED-334-1, Size ISO 14405 LP
Further Technical Data: Product Specification
Doc. Code: 035 — Sheet: 1 To 5

General Tolerances JED-261

Class (1)	Range of nominal dimensions in mm: ≥ 0.5 ≤ 50	> 50 ≤ 180	> 180 ≤ 400	> 400	
Fine	±0.5	±1	±1.5	±2	
Medium (X)	±1	±2	±3	±4	±3°
Coarse	±2	±3.5	±5	±6.5	

Tapped Holes acc. JED-152, JED-388-0

(1) Tolerance Class Applied Crosswise

Copyright ZF®

Date	Signature
2023-10-31	Yue
Drawn	
Checked	
2023-11-03	Pulo-Jorczak

TKI x 204 x 293

Dimensions in mm

C-APU 2ND GENERATION

Mass	Scale	Material No.	Date of first issue: 2019-12-05
5.452 kg	1:1	932 501 211 0	Doc.Code 005 / Language EN / Sheet 1/1
Size A 0	CAD System CREO		

DN No.	Revision	Techn. Revis.	Replacement for
515112	5 x C	5110	

100mm

Toda comunicação ou reprodução de este documento, bem como a utilização e comunicação do seu conteúdo não autorizadas, não é permitida, salvo para o cumprimento ao pagamento de uma indemnização. Todos os direitos de propriedade industrial e intelectual são reservados.
Reproduzir, usar e comunicar o seu conteúdo, sem autorização prévia, não é permitido, salvo para o cumprimento de obrigações legais ou para o exercício de direitos de propriedade industrial ou intelectual.
Sem a presente autorização, não pode ser concedido registo de patente, nem registo de modelo de utilidade, nem registo de desenho ou modelo, nem registo de marca ou qualquer outro registo.
Caso o seu conteúdo seja transmitido, seja oferecido, seja colocado em circulação, seja, de qualquer outra forma, seja tornado público, ficam ainda reservados todos os direitos, em particular, os direitos de exclusividade, de exploração económica, de distribuição e de exploração de uma obra derivada.
Este documento não pode ser alterado, nem pode ser retirado qualquer aviso de propriedade industrial ou intelectual.
Qualquer violação dos direitos acima referidos será perseguida e dará lugar a indemnização e a sanções.
Este documento pertence à ZF Automotive US, Inc. (ZF Active Safety US Inc. / ZF Vehicle Control Systems US Inc. / ZF CV Systems Hunt LLC / ZF CV Systems Bolivar LLC / ZF CV Systems Europe BV / ZF Automotive Germany GmbH / ZF Automotive UK Limited / ZF Automotive Italia S.r.l. / ZF Automotive France SAS / ZF Automotive Espana S.L. / ZF Automotive Portugal Unipessoal Lda / ZF Automotive Sweden AB / ZF Automotive Czech s.r.o. / ZF Automotive Romania SRL / ZF Automotive Turkey Otomotiv Ticaret Ve Sanayi A.S. / ZF Automotive Japan Co., Ltd. / ZF Automotive Korea Co., Ltd. / ZF Automotive Shanghai Co., Ltd. / ZF Automotive India Private Limited / ZF Automotive Malaysia Sdn. Bhd. / ZF Automotive Thailand Co., Ltd. / ZF Automotive Mexico S.A. de C.V. / ZF Automotive Argentina S.A. / ZF Automotive Brasil Ltda. / ZF Automotive Chile SpA / ZF Automotive Colombia S.A.S. / ZF Automotive Peru S.A.C. / ZF Automotive Uruguay S.A.).
This document belongs to ZF Automotive US, Inc. (ZF Active Safety US Inc. / ZF Vehicle Control Systems US Inc. / ZF CV Systems Hunt LLC / ZF CV Systems Bolivar LLC / ZF CV Systems Europe BV / ZF Automotive Germany GmbH / ZF Automotive UK Limited / ZF Automotive Italia S.r.l. / ZF Automotive France SAS / ZF Automotive Espana S.L. / ZF Automotive Portugal Unipessoal Lda / ZF Automotive Sweden AB / ZF Automotive Czech s.r.o. / ZF Automotive Romania SRL / ZF Automotive Turkey Otomotiv Ticaret Ve Sanayi A.S. / ZF Automotive Japan Co., Ltd. / ZF Automotive Korea Co., Ltd. / ZF Automotive Shanghai Co., Ltd. / ZF Automotive India Private Limited / ZF Automotive Malaysia Sdn. Bhd. / ZF Automotive Thailand Co., Ltd. / ZF Automotive Mexico S.A. de C.V. / ZF Automotive Argentina S.A. / ZF Automotive Brasil Ltda. / ZF Automotive Chile SpA / ZF Automotive Colombia S.A.S. / ZF Automotive Peru S.A.C. / ZF Automotive Uruguay S.A.).