SAFETY CHARACTERISTICS	7
SIGNIFICANT CHARACTERISTICS	0

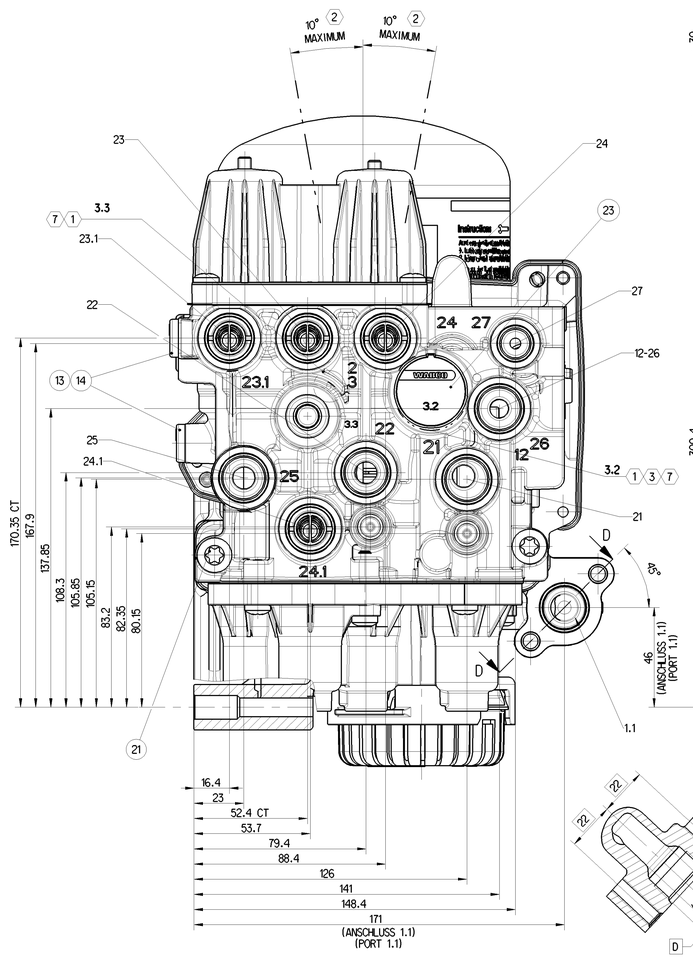

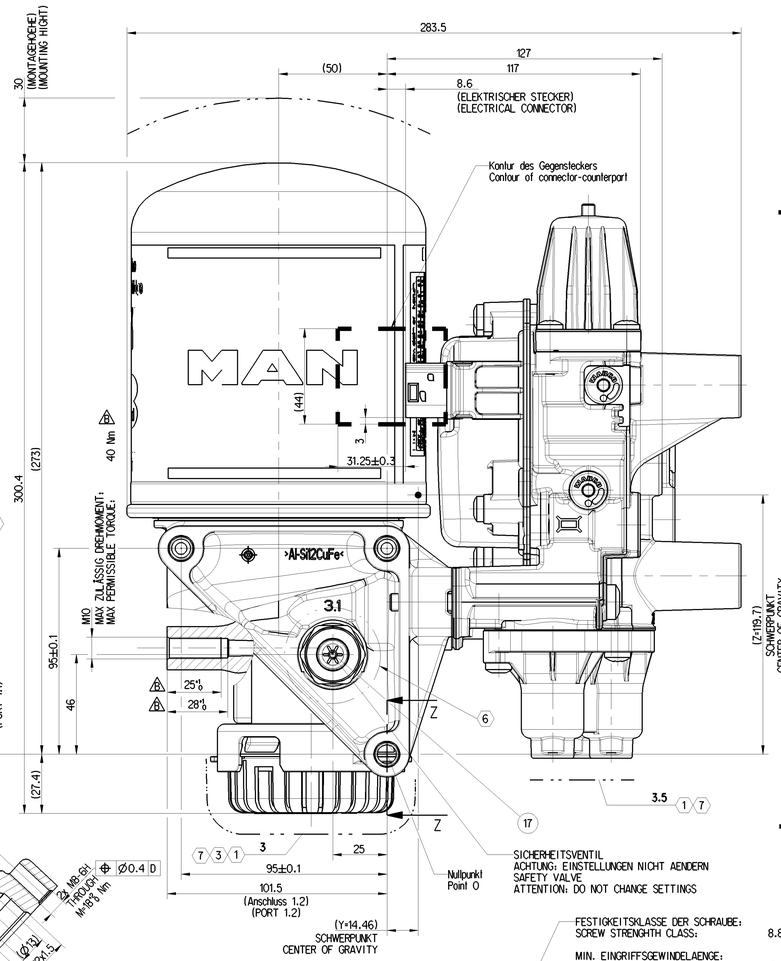

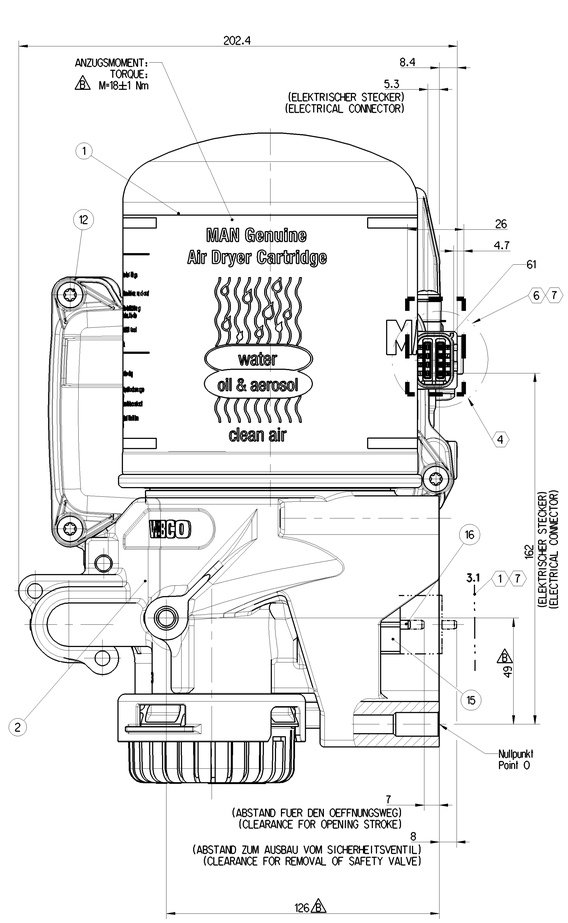

FESTIGKEITSKLASSE DER SCHRAUBE:
SCREW STRENGHTH CLASS: 8.8

MIN. EINGRIFFSGEWINDELAENGE:
MIN. ENGAGED THREAD LENGTH : 25 mm

DREHMOMENT + ROTATIONSWINKEL:
TORQUE + ROTATIONAL ANGLE: 30±5 Nm + 45°

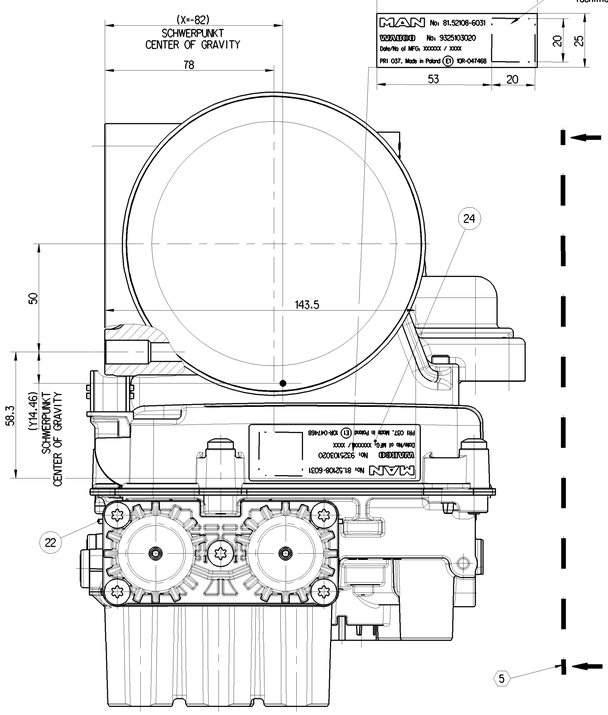

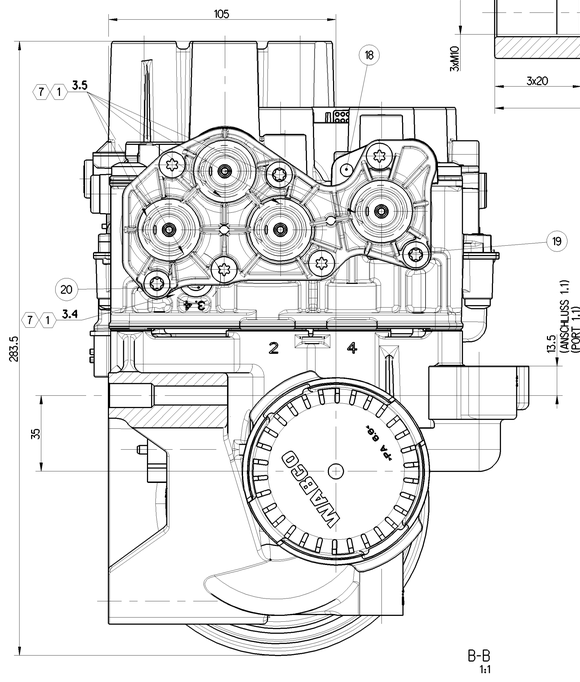

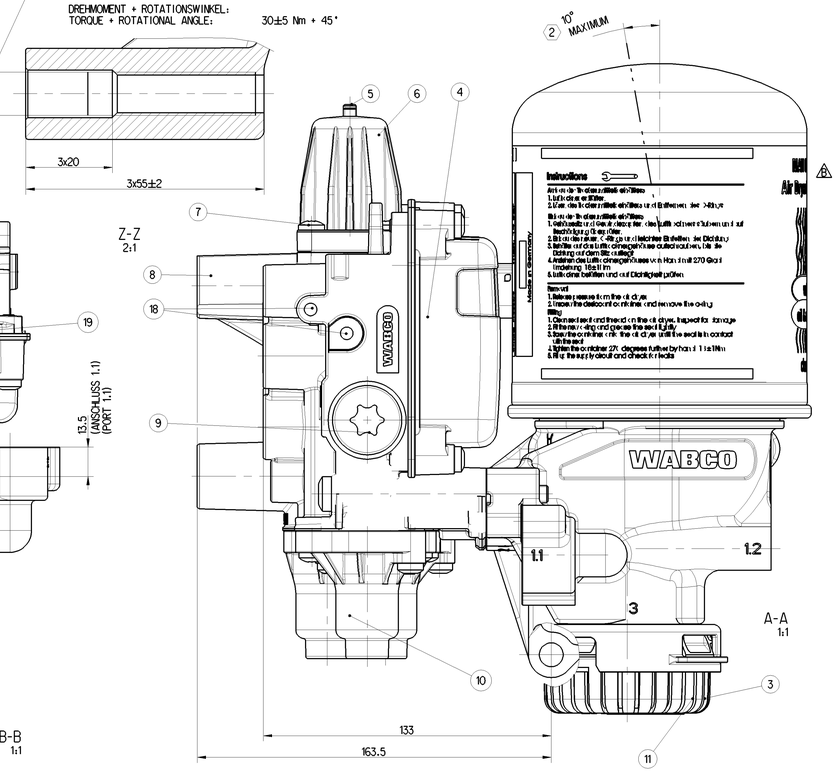

Daten/Eigenschaften der aussenstehenden Bauteile

Data/properties of the outside components

Nr.	Bezeichnung Designation	Material Material	Oberflaechenschutz Suface protection	Anzahl Qty
1	Kartusche Catridge	Stahl Steel	Passivierung, Zn-leg.-Stahl Passivation, Zn-all.-steel	1
2	AD-Gehoeuse AD-Body	Al	Passivierung, Al-Legierung Passivation of Al alloys	1
3	Boden Bottom	PA 6.6	-	1
4	ECU Deckel ECU Cover	PBT, 30% Glasfasern PBT, 30% glass fibres	-	1
5	Gewindestift mit Beschichtung Grub Screw with cooling	45H Loctite 5061	Passivierung, Zn-leg.-Stahl Passivation, Zn-all.-steel	6
6	Deckel Cover	PBT, 30% Glasfasern PBT, 30% glass fibres	-	1
7	Linsenschraube Fillister Head Screw	Stahl Steel	Passivierung, Zn-Ni-stahl Passivation, Zn-Ni-steel	9
8	MCPV-Gehoeuse MCPV-Body	Al	Passivierung, Al-Legierung Passivation of Al alloys	1
9	Ventilsitz Valve Seat	PBT, 30% Glasfasern PBT, 30% glass fibres	-	1
10	Deckel Cover	PBT, 30% Glasfasern PBT, 30% glass fibres	-	1
11	Filter	PP	-	1
12	Linsenschraube Fillister Head Screw	Stahl Steel	Passivierung, Zn-Ni-stahl Passivation, Zn-Ni-steel	4
13	Verschlussschraube M12x1.5 Plug M12x1,5	PA 6.6, 35% Glasfasern PA 6.6, 35% glass fiber	-	2
14	Dichtring Sealing Ring	NBR, 70 IRHD	-	2
15	Gehoeuse Body	PPA, verstaerkt, 50% GF PPA, reinforced, 50% GF	-	1
16	Stoessel Toppel	PA 6.6, 35% Glasfasern PA 6.6, 35% glass fiber	-	1
17	Achsen-Klemmring Axis clamping ring	Stahl Steel	Passivierung, Al-Legierung Passivation of Al alloys	1
18	Kugel Ball	Rostfreier gehärteter Stahl Stainless hardened steel	-	3
19	Linsenschraube Fillister Head Screw	Stahl Steel	Passivierung, Zn-Ni-stahl Passivation, Zn-Ni-steel	3
20	Ventil Valve	HNBR, 75 IRHD	-	1
21	Linsenschraube Fillister Head Screw	Stahl Steel	Passivierung, Zn-Ni-stahl Passivation, Zn-Ni-steel	2
22	Dichtung Gasket	cellulose cellulose	-	1
23	Schalldämpfer Silencer	PA 6.6, 35% GF	-	1
24	Aufkleber Slicker	ETIKETTE: 1. Schicht: Klebstoff 2. Schicht: PET Schwarz und silber MASKIERUNG: 1. Schicht: Klebstoff 2. Schicht: PET transparent LABEL: 1st layer: adhesive 2nd layer: PET black & silver PAINT MASK: 1st layer: adhesive 2nd layer: PET transparent	-	1

General Specification: JED-354-1 , Size ISO 14405 LP
Further Technical Data: 932 510 302 0
Doc. Code: C35 | Sheet: 1 To 132

General Tolerances JED-261						
Class		Range of Nominal Dimensions [in mm] ≤ 6	> 6 ≤ 30	> 30 ≤ 120	> 120 ≤ 400	> 400 ≤ 1000
Fine		0.5	1.0	1.5	2.0	
Medium	X	1.0	2.0	3.0	4.0	±3°
Coarse		2.0	3.5	5.0	6.5	
Tapped Holes acc.						

11 Tolerance Class Applied Crossmarked

Copyright WABCO®

	Date	Signature
Drawn	2022-07-18	Holynski
Checked	2022-07-19	Kopcuch
Approved	Kopcuch	

WABCO

E-APU2

Mass	Scale	Material No.	Date of first issue: 2020-06-04
7.631 kg	1:1 (2:1)	932 510 302 0	Doc.Code: C35 Language: - Sheet: 005 DE/EN 1/3
Size	CAD System		
A 0	CREO		

CD No.	Revision	Techn. Repl.	Replacement for
5089938	7 x B	5112	

100mm

Table Copyright by WABCO. Reproduction or distribution of this document, in whole or in part, without prior written permission of WABCO, is not permitted. Offenders will be held liable for payment of damages. All rights reserved.
Tabelle Copyright by WABCO. Weitergabe oder Vervielfältigung dieser Unterlage, Verwertung und Mitteilung ihres Inhalts nicht gestattet, soweit nicht ausdrücklich zugesichert. Zuwiderhandlungen verpflichten zu Schadensersatz. Alle Rechte vorbehalten.
Tabella Copyright by WABCO. Riproduzione o distribuzione di questo documento, in tutto o in parte, senza previa autorizzazione scritta di WABCO, non è permessa. Gli inadempienti sono tenuti al risarcimento dei danni. Tutti i diritti riservati.
Tabla Copyright por WABCO. Reproducción o distribución de este documento, en todo o en parte, sin previo consentimiento escrito de WABCO, no está permitida. Los infractores están obligados a indemnizar. Todos los derechos reservados.

Siehe Blatt 1 See sheet 1	ALLGEMEINE HINWEISE: GENERAL NOTES:	
	Hinweis auf Lastenheft/lieferantenpflichtenheft/TKU Reference to specifications / suppliers requirement / TKU	MAN LH990001, LH521002, LH521003, Wabco TKU 932 510 302 0 DOC 035
	Heizungsfunktion Heating function	Siehe WABCO PS 932 510 302 0, Doc 035 See WABCO PS 932 510 302 0 , Doc 035
	Typenschild Nameplate	Sachkennzeichnung nach M312 Identification acc. M312
3	Entlueftungsgeroeusch Ventilation noise	Komponente solo gemessen: 85dB(A) in 1m Abstand Komponente im Fahrzeug gemessen: 72dB(A) in 7m Abstand - ECE-R51, Annex 6 Component solo measured: 85dB (A) at 1m distance Component measured in the vehicle: 72dB (A) at 7m distance - ECE-R51, Annex 6
	Sauberkeitsanforderungen Cleanliness requirements	JED-593 class K00 per 4160.68 cm^2
	Schwerpunktlage Center of gravity	X=-82 Y=15.8 Z=119.7
	Technische Daten zur ASP Technical data for ASP	Taupunktabsenkung: 20K Abhängig von Regenerations parametern Dewpoint depression: 20K Dependent on regeneration parameters Staudruck : max. 0,4 bar a 7bar , 400Nl/min Backpressure: max. 0,4 bar a 7bar , 400Nl/min Abscheidergrad > 99.9% fuer Aerosole=> 1µm Filtration efficiency>99.9% for aerosol >=1µm
	Anzuwendende bzw. anwendbare MAN-Normen Applying respectively MAN standard applicable	Siehe MAN LH990001, LH521002, LH521003 See MAN LH990001, LH521002, LH521003
	Einbaubereich gemäß LH990 001 Installation area acc. LH990 001	B1
	Lieferbedingungen nach MAN 239 Validation and warranty according to MAN 239	
	Bootloader Software Application Software	246 260 000 2 246 260 066 2

AUSCHLUSS PORT	FUNKTION FUNCTION	KREIS CIRCUIT	ASCHLUSSGEWINDE CONNECTION THREAD	AUSFUEHRUNG NACH JED ACCODING TO JED 8	MAXIMALES ANZUGSMOMENT MAXIMUM TORQUE [Nm]	DYNAMISCHER OEFFNUNGSDRUCK DYNAMIC OPENNING PRESSURE [bar]	STATISCHER SCHLIESSDRUCK STATIC CLOSING PRESSURE [bar]	BEGRENZUNGSDRUCK LIMITING PRESSURE [bar]	Engster Stroemungsdurchmesser Flow diameter [mm]
1.1	Luftpresser Supply	-	M22x1.5	388-4	53	-	-	-	Ø12
21	Betriebsbremsanlage Service brake	1	M22x1.5	388-4	53	$7.2^{+0.3}_{0}$	>=4.5	$12.5^{0}_{-0.4}$	Ø10
22	Betriebsbremsanlage Service brake	2	M22x1.5	388-4	53	$7.2^{+0.3}_{0}$	>=4.5	$12.5^{0}_{-0.4}$	Ø10
23	Anhoenger Trailer	3	M22x1.5	388-4	53	>= 8.5	>=3.0	$8.5^{+0.2}_{-0.5}$	Ø10
23.1	Parkbremsanlage Parking brake	3	M22x1.5	388-4	53	>= 8.5	>=3.0	$8.5^{+0.2}_{-0.5}$	Ø10
24	Nebenverbraucher 2 Auxiliary 2	6	M22x1.5	388-4	53	>=7.9	>=3.6	$9.6^{0}_{-0.4}$	Ø10
24.1	Nebenverbraucher 1 Auxiliary 1	4	M22x1.5	388-4	53	$7.6^{+0.3}_{0}$	>=4.5	$12.5^{0}_{-0.4}$	Ø10
25	Luftfederung Air suspension	5	M22x1.5	388-4	53	$8.5^{+0.3}_{0}$	>=4.5	$12.5^{0}_{-0.4}$	Ø10
12-26	Fremdbefuellung/Pruefanschluss External filling/test connection	-	M22x1.5	388-4	53	-	-	-	Ø10
27	Kompressor Steuerung Compressor control	-	M16x1.5	388-4	34	-	-	-	Ø5
3	Entlueftung Exhaust	-	-	-	-	-	-	-	Ø72
3.1	Entlueftung Sicherheitsventil Exhaust safety valve	-	-	-	-	$14.5^{+1.5}_{0}$	-	-	Ø22.5
3.2	Entlueftung Magnetventile Exhaust solenoids	-	-	-	-	-	-	-	Ø12
3.3	Entlueftung Druckbegrenzer/Ueberstroemer Exhaust pressure limiter/overflow valve	-	-	-	-	-	-	-	Ø3
3.5	Entlueftung Ueberstroemer Exhaust overflow valve	-	-	-	-	-	-	-	4xØ5.65
3.4	Entlueftung ECU Exhaust ECU	-	-	-	-	-	-	-	Ø4

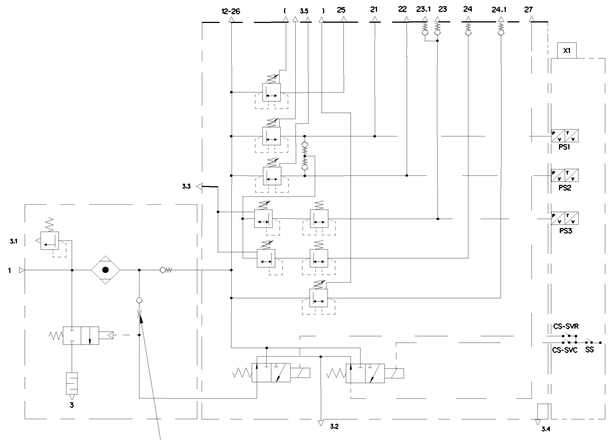

Durchflussmenge =140.1 l/min
Flow rate =140.1 l/min

Elektrik-Komponenten electronic components		
Strom / Current		
Stromaufnahme min./max. (oder Kennlinie) im Betrieb, oder max. zulässiger Strom	current max./min. in operation	All Valves on: max. 4 A All Valves off: max.150 mA
max. Ruhestrombedarf des Steuergeräts bei Kl. 15 aus	max. standby current of control unit acc. Class 15 off	0.1 mA
max. Nachlaufzeit des Steuergeräts	max. time of current consumption after control unit has been switched off	60 sec.
Spannung / Voltage		
Nennspannung	Rated voltage	24 V
Betriebsspannung	Operating voltage	16 - 32 V
Prüfspannung	Test voltage	28V ± 1 V
Überspannung bei 40°C Umgebungstemperatur	Overvoltage at 40°C ambient temperature	36V/1h
Sicherung/Schaltverhalten safety/switching behavior		
Kurzschlussverhalten	short circuit behaviour	dauernd kurzschlussfest
Vollständiger Verpolschutz	Full inverse-polarity protection	-32V
EMV gem. M3285	EMC acc. M3285	see E1 sign
Normen für Bus-Systeme / Normen für Bus-Systeme		
CAN-Protokoll für Fehlermeldungen gemäß M3350	CAN acc. M3350	
Diagnose und EOL-Programmierung gemäß M3333	EOL acc. M3333	
High-Speed-CAN-Schnittstelle nach M3331	High-Speed-CAN acc. M3331	
UDS an CAN gemäß M3372	UDS an CAN acc. M3372	
Anforderungen zum Aktivieren der Upload-/Download-Funktionalitäten über die CAN Schnittstelle gemäß M3373	Upload-/Download functions CAN acc. M3373	
CAN-Diagnose nach ISO 14230-3 gemäß M3334	CAN diagnose acc. M3334	
Kontakte / Contacts		
Kontakte: Kontaktträgerwerkstoff	contact base material	CuNi3Si1Mg R620
Kontakte: Kontaktoberfläche	contact surface material	1,5...3 µm Sn
Schutzart / protection		
Schutzart/Schutzklasse nach ISO20653	safely class system acc. ISO20653	IP 6K9K
Entflammbarkeit of ECU nach	Flammability of ECU acc.	UL94 - V0
Elektrostatische Entladung / electrostatic discharge		
Elektrostatische Entladung (ESD) gem. M3285	electro static discharge (ESD) acc. M3285	Class A
Korrosionsschutz / Oberflächen corrosion protection / surfaces		
Korrosionstest / Klasse nach M3018	corrosion resistance acc. M3018	
Überlackierung zulässig nach M3018	Overpainting acc. M3018	Gekennzeichnete Bereiche sind durch Abkleben zu schützen Die Abklebung muss nach dem Lackieren entfernt werden Marked areas have to be protected by masking 7 Masking must be removed after painting
Lackspezifikation der Platine	Basis: modifizierte Polyurethanharze(PUR) Base: modified polyurethane resins(PUR)	
Schüttel- und Schwingungsbeständigkeit Shaking and vibration resistance		
Vibrationsfestigkeit nach M3256-2	Vibration stability acc. M3256-2	
Elektrischer Anschluss / Montage, Demontage Electrical connection / assembly, disassembly		
Steckkraft Steckergehäuse	insertion force of connector housing	<= 6 N
Auszugkraft Steckergehäuse	withdrawal force connector housing	<= 6 N
Steckhäufigkeit	rate of insertions	<= 10 Steckzyklen / cycles
Anwendbare Normen / applicable Standards		
KBA Zulassungsnummer und Sachkennzeichnung KBA approval number and material marking		
UNECE Genehmigungszeichen bzgl. EMV	UNECE approval mark for EMC	E1 10R-047468 <1>
Sonstiges /other		
CAN-Abschlusswiderstand:	CAN termination resistor:	Not integrated Nicht integriert
Drucksensor Gesamtfehler druck	Pressure sensor Total error pressure	<= 2.1 % (-20°C ... +110°C) <= 3.5 % (-40°C ... -20°C)
Drucksensor Gesamtfehler temperatur	Pressure sensor Total error temperature	<= 4 % (0°C ... +90°C) <= 6 % (-40°C ... +120°C)
E1. Ausgangssignal Pin 61.8 (MV HS) E1. initial point pin 61.8 (MV HS)	Stromausgangstufe -Schalter zur Netzspannung Power output stage -switch to power supply	0.5A bei 24V 0.5A at 24V

WABCO-Nr.: 8580008544 (Dok.Code 007), REV. F
HDSCS, 8-POS 1.5mm TAB, Code A

WABCO-No.: 8580008544 (Doc.Code 007), REV. F
HDSCS, 8-POS 1.5mm TAB, code A

Geeignetes Gegenstueck Suitable counterpart	AMP MCP 1.5k, TYCO ELECTRONICS No.: 1418479			
Ansicht des elektr. Steckers View of electric. connector	PIN Nummer/Number	Name name	Beschichtung coating	Funktion Function
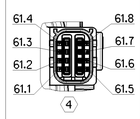	61.1	CAN H1	Sn	CAN High
	61.2	CAN L1	Sn	CAN Low
	61.3	CAN H2	Sn	CAN High
	61.4	CAN L2	Sn	CAN Low
	61.5	KL 30	Sn	Power supply
	61.6	KL 31	Sn	Ground
	61.7	KL 15	Sn	ignition
	61.8	MV HS	Sn	Power output stage - switch to power supply

LECKAGERATE LEAK RATE			
BESCHREIBUNG DESCRIPTION	TEMPERATURBEREICH TEMPERATURE RANG	LECKAGERATE IM BELUFTETEN ZUSTAND LEAK RATE IN PRESSURISED CONDITION [ml/min]	LECKAGERATE IM ENTLUFTETEN ZUSTAND LEAK RATE NON PRESSURISED CONDITION [ml/min]
Die Komponente muß bei beluefteter bzw. entluefteter Luftpresserleitung und 11 bar bzw.12,5 bar Systemdruck fuer 2 Stunden folgende Leackagerate erfuellen	-20°C bis +80°C -20°C to +80°C	max. 180	max. 180
The component must satisfy the following Leak rate in pressurised or non pressurised air compressor performance and 11 bar or 12,5 bar system pressure for 2 hours	-40°C bis -21°C -40°C to -21°C	max. 6000	max. 6000

SICHERUNGSDRUECKE BEI LEITUNGSABRISS OHNE NACHFOERDERUNG IM FAHRZEUG CLOSING PRESSURE AT FAILURE IN CIRCUIT WITHOUT REFILLING IN VEHICLE						
Restdruck [bar] Residual pressure [bar]						
Abriss in Kreis Break in circuit	ohne Nachfoederung in Kreis without redelivery in circuit					Mit Nachfoederung in Kreis with redelivery in circuit
	BBA VA	BBA HA	PBA/ANH	NV/BBA3	LF	NV/PBA NL	alle intakten Kreise all intact circles 9
	1	2	3	4	5	6	1-6
1	-	>4.5bar	>7.8bar	>7.8bar	>4.5bar	>6.5bar	>6.6bar <1>
2	>4.5bar	-	>7.8bar	>7.8bar	>4.5bar	>6.5bar	>6.6bar <1>
3	>3.0 bar	>3.0 bar	-	>7.8bar	>4.5bar	>6.5bar	>6.6bar <1>
4	>4.5bar	>4.5bar	>7.8bar	-	>4.5bar	>6.5bar	>6.6bar <1>
5	>4.5bar	>4.5bar	>7.8bar	>7.8bar	-	>6.5bar	>6.6bar <1>
6	>4.5bar	>4.5bar	>7.8bar	>7.8bar	>4.5bar	-	>6.6bar <1>

ALLGEMEINE HINWEISE:
GENERAL NOTES:

Keine Behaelter in Kreis 3 zulaessig
Im Falle OV3 geschlossen, darf das Lössen der Feststellbremse nicht möglich sein/
Druck aus Totvolumen muss kleiner als erforderlicher Lösedruck Federspeicher sein

Pressure reservoirs in circuit 3 forbidden
In case of OV3 closed, release of the parking brake must not be possible/
pressure from dead volume must be less than required release pressure for spring brakes

Abschaltdruck:
Abschaltdruck bei Motorleerlauf, Fzg. steht: 11,2 bar ...11,6 bar
Abschaltdruck bei erhöhter Motordrehzahl (>750 U/min), Fzg. steht: 12,5 bar
(Im Fahrbetrieb variiert der Abschaltdruck und kann sich bis 14 bar erhöhen)

Cut-off pressure:
Cut-off pressure at engine idle and vehicle stand still: 11,2 bar ...11,6 bar
Cut-off pressure at engine speed >750 U/min and vehicle stand still: 12,5 bar
(During driving the cut-off pressure varies and can be increased up to 14 bar)

9 Werte im Fahrzeug abhängig von der Anwendung.
100%-Kontrolle der EOL Einstellwerte nach
MCPV setting instruction DOC096.

Values in the vehicle depend on the application.
100% check of the EOL setting values according to
MCPV setting instruction DOC 096.

ALLGEMEINE HINWEISE FUER TEMPERATUR UND DRUCK GENERAL NOTES FOR TEMPERATURE AND PRESSURE	
Betriebstemperatur Operating temperature	-40°C bis +80°C mit eingeschraenkter Trocknungsfunktion -40°C bis +65 °C mit voller Trocknungsfunktion -40°C to +80°C with reduced drying function -40°C to +65 °C with full drying function
Waermebestaendigkeit Resistance to heat	95°C/2h
Lagertemperatur Storage temperature	2 Jahre Lagerung bei -20°C bis +50°C 15 Jahre Lagerung bei +5°C bis +35°C 2 years storage temp. -20 bis +50 °C 15 years storage temp. +5 to +35 °C Further storage conditions acc. JED-855
Medium Medium	Druckluft Compressed air
Betriebsdruck Working pressure	$p_e$max.=14.5 bar $p_e$max.=14.5 bar
Einschalldruck und Abschalldruck Cut-in pressure and cut out pressure	Einschalldruck: parametrierbar bis min. 9.5 bar (typ.: 10.5 bar) Abschalldruck: parametrierbar bis max. 14 bar. (typ.: 12.5 bar) Cut-in pressure: parameterizable to min. 9.5 bar (typ.: 10.5 bar) Cut-out pressure: parameterizable to max. 14 bar (typ.: 12.5 bar)
Anschlussausfuehrung Connection type 8	Nach MAN 81.99111-8910 According to MAN 81.99111-8910
Sensormessbereich (Relativdruck) Measuring range of sensor (relative pressure)	p = 0...16bar

Siehe Blatt 1 und 2 See sheet 1 and 2	Handlingsvorschrift Handling instruction
1	Gekennzeichnete Bereiche für die Beatmung und Entlüftungen dürfen im Betrieb nicht abgedeckt werden Marked areas for breathing and exhausting must not be covered during operation
2	Zugelassene Montagerichtung/Einbaulage Approved mounting direction
4	Steckkontakte und Kontakthuelsen nicht beruehren! (Schutz gegen ESD und Verschmutzung) Don't touch pins or contact sleeves (protection against ESD and pollution)
5	Ablegen des Geraetes ist nur auf der gekennzeichneten Flaeche zulaessig Depositing of the unit is allowed only on the marked area
6	Bereiche des ECU-Steckers und des Sicherheitsventils duerfen nicht zum Greifen genutzt werden Areas of el. connector and safety valve must not be used for grap the EAM
	Nicht eingebaute Geraete muessen gegen Verschmutzung geschuetzt werden Not installed units have to be protected against contamination
	EAM mit Beschaedigungen an Kartusche, Druckanschluessen oder Stecker darf nicht eingesetzt werden. EAM with damages of catrigde, el. connector or pneum. ports must not be installed
	Teile, die waehrend des Transportes und des Produktionsablaufes zu Boden fallen, sind als Ausschussteile zu behandeln und dem Sperrbehälter zuzuführen Parts, falling to the ground during transport and the production process are as scrap parts treat and feed the seal tank
	Anlieferzustand: Mit Plastikschutzkeppen oder Plastikbeutel Condition as delivered: with plastic boot or plastic bag

This information is provided to us directly from suppliers as presentable as we understand it. We cannot verify the accuracy of this information. Our responsibility is limited to what we receive from our suppliers. Our responsibility ceases upon shipment. Our responsibility for the accuracy of information provided by our suppliers is limited to what we receive from our suppliers. Our responsibility ceases upon shipment.

This document is the property of WABCO and may not be copied or reproduced without our prior written consent. Copyright © WABCO. All rights reserved.

General Specification: JED-334-1 , Size ISO 14405 LP
Further Technical Data: 932 510 302 0
Doc. Code: 035 Sheet: 1 To 132
General Tolerances JED-261

Class 1)	Range of Nominal Dimensions (in mm)				
	≤ 50	> 50 ≤ 180	> 180 ≤ 400	> 400	
Fine	0.5	1.0	1.5	2.0	±3°
Medium X	1.0	2.0	3.0	4.0	
Coarse	2.0	3.5	5.0	6.5	

Tapped Holes acc. 2
1) Tolerance Class Applied Crossmarked

Copyright WABCO®

Date	Signature	Draw	WABCO
2022-07-18	Hólynski		E-APU2
2022-07-19	Kopciuch	Checked	
	Kopciuch	Expert	

Mass	Scale	Material No.	Date of first issue: 2020-06-04	
7.631 kg	1:1 (2:1)	932 510 302 0	Doc.Code 005	Language DE/EN	Sheet 2/3
Size A 0	JED system CREO	ECN-No. 506938	Revision 1 x B	Techn. Resp. 5112	Replacement for

100mm

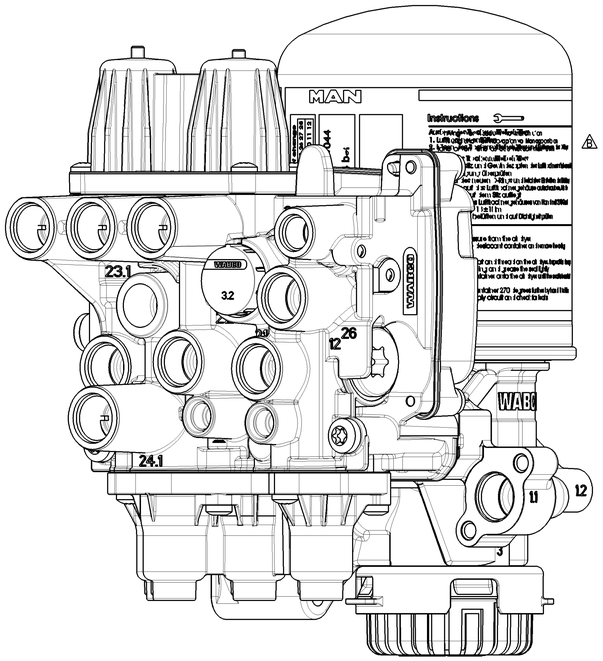

1:1

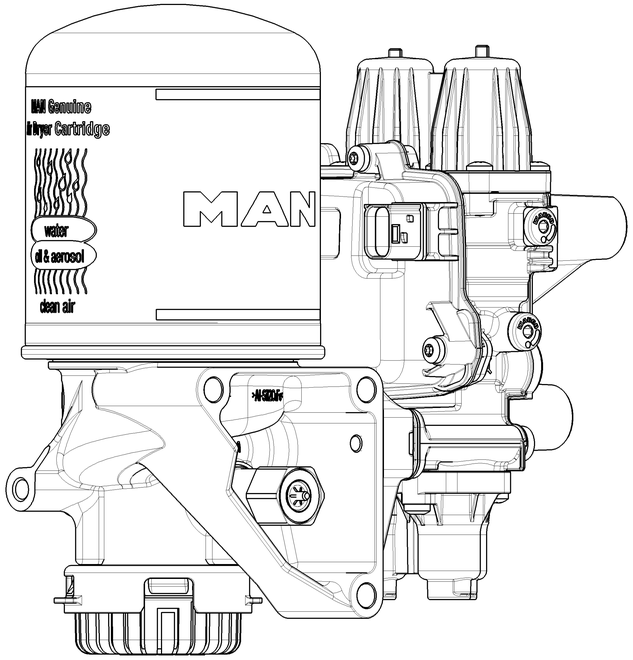

1:1

Nr	Changes	Remarks
1	Cartridge Tightening	Improvement of lightening method and correction of torque
2	Port 12-26 diameter	Correction of diameter from 5 to 10mm as in real component
3	Addition of thread M10	

Tale Dokumentacja is reproducible or is directed, bude wypożyczona or nie ujawniona osób trzecich, ani udostępnione, wyjątek. Tut wskazanych przez nie nie zgodzi się na piśmie. Wszelkie prawa zastrzeżone. Naruszenie zobowiązuje do odszkodowania. Copyright WABCO. Reproduction, distribution and communication to third parties without our express consent is not permitted. All rights reserved. Violations will entitle to damages.

General Specification: JED-334-1 , Size ISO 14405 LP						
Further Technical Data: 932 510 302 0						
Doc. Code: 035			Sheet: 1 To 152			
General Tolerances JED-261						
		Range of Nominal Dimensions (± mm)				
Class 1)		≥ 0 > 50	> 50 ≤ 180	> 180 ≤ 400	> 400	
Fine		0.5	1.0	1.5	2.0	±3°
Medium	X	1.0	2.0	3.0	4.0	
Coarse		2.0	3.5	5.0	6.5	
Tripped Holes: acc.						
1) Tolerance Class Applied: Crossmarked						

Copyright WABCO®

Date	Signature	
Drawn 2022-07-18	Hołyński	
Checked 2022-07-19	Kapciuch	
Expert Kapciuch		
Mass	Scale	Material No.
7.6311 KG	1:1 (2:1)	
Size	3D System	
A 0	CREO	

WABCO

E-APU2

932 510 302 0

Doc.Code	Language	Sheet
005	DE/EN	3/3

Date of first issue: 2020-06-04

ECN No.	Revision	Techn. Repl.	Replacement for
506938	1 x B	5112	

100mm