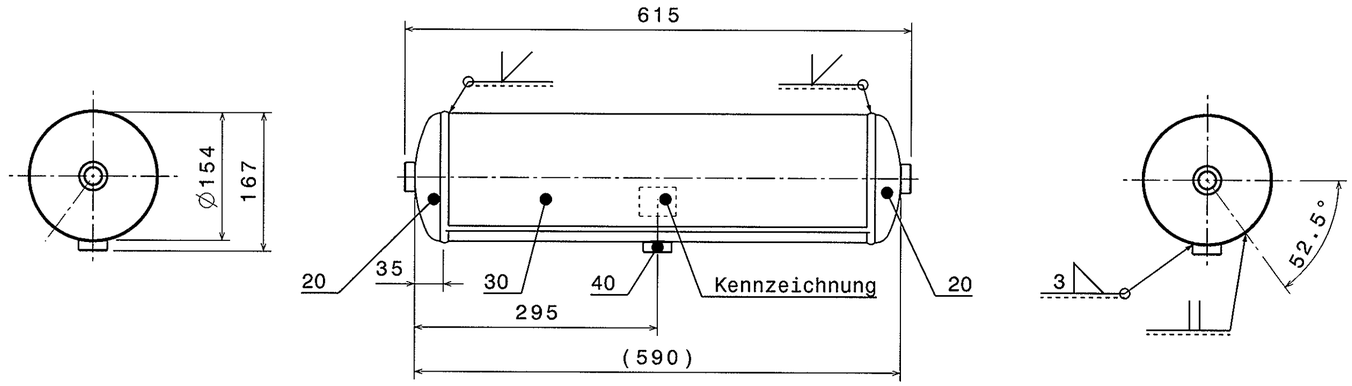

Gewindering 3x
Maßstab: 1:1

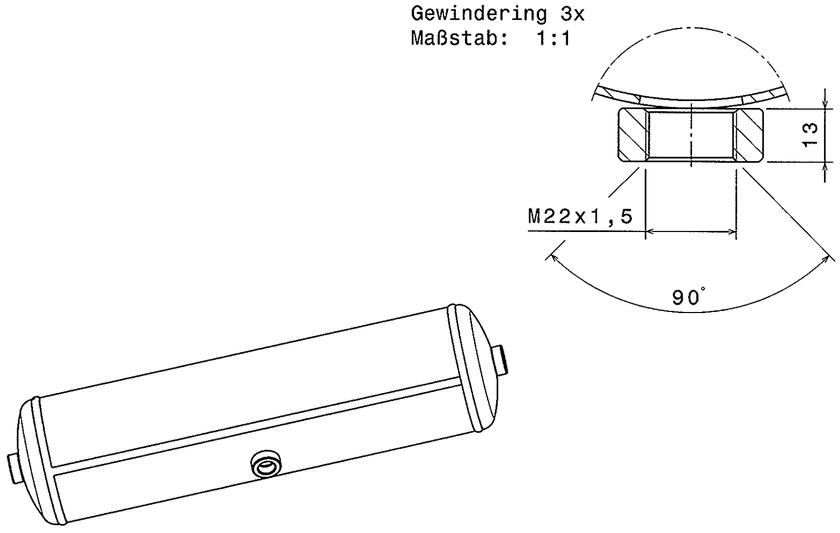

Kennzeichnung (marking)	*Spezifikationen*				
Etikett: (Pos. 10)	Regelwerk (norm/standard)		EN 286-2		
Herstellerwerk LinnemannSchnetzer Typ: WABCO 950 110 002 0 Typ: 111672 Serie: #-# Ind.:# Tmin/max: -50/100 °C V: 10,0 L Ps: 20,0 bar EN 286-2:1992 CE#### Baujahr: #### Jahreszahl Kennnummer der Prüfstelle	Prüfdruck (test pressure)	P_h	1,5 x Ps	bar	
	Berechnungsbeiwert (calc. correction value)	K_c	1		
	Wanddicke Boden/Mantel/Z-Boden	S_{min}	2,0/2,0/	mm	
	Schweißverfahren (welding processes)		nach den gültigen Verfahrensprüfungen (in acc. with the valid process tests)		
	Oberflächenschutz (surface treatment)	innen (internal)	Lack	rot-br	min 25 µm Pos.-Nr.: 90
		außen (external)	EP-Pul.	schwarz	min 60 µm Pos.-Nr.: 100

An dieser Zeichnung sind alle Rechte vorbehalten. Sie darf ohne unsere schriftliche Genehmigung nicht vervielfältigt, weitergegeben oder deren Inhalt dritten Personen zugängig gemacht werden.

All rights are reserved for this drawing. Without our written permission you may not copy this drawing or pass it on or make its contents known to a third party.

LinnemannSchnetzer, 59229 Ahlen (Westf.)

Allgem. Toleranzangabe: EN ISO 13920-C	*Maßstab:* 1:5	*Gewicht:* ca. 5,1 kg	
	Material: P275SL, EN 10207 Werkszeugnis EN 10204-2.2		
Bearb. 21.08.2002 Bruland *Gepr.* 21.08.2002 Vöge *Norm*	*Benennung:* Druckluftbehälter (air pressure vessel)	*Duchm.:* 154 mm *Volumen:* 10,0 L *Ps:* 20,0 bar	
Zust. *Änderung LS* *Datum* *Name*	*Zeichnungs-Nr.:* 111672	*Kunde:* WABCO *Kunden-Nr.:* 950 110 002 0	
LINNEMANNSCHNETZER	*Ers. f.:* XXXXXX	*EDV Nr.:* 111672	

ORIGINAL-BLATTFORMAT: DIN A3

LINNEMANNSCHNETZER PART No. 112672

GENERAL SPECIFICATION: JED-334-0					
FURTHER TECHNICAL DATA:					
DOC. CODE:	SHEET: TO				
GENERAL TOLERANCES					
CLASS 1)	RANGE OF NOMINAL DIMENSIONS (± mm) ≤ 50	> 50 ≤ 180	> 180 ≤ 400	> 400	
FINE	0.5	1.0	1.5	2.0	±1°
MEDIUM	1.0	2.0	3.0	4.0	
COARSE	2.0	3.5	5.0	6.5	
TAPPED HOLES ACC. ISO 4039 / JED-152			302199	- B	17/09/02
1) TOLERANCE CLASS APPLIED CROSSMARKED			DCN-NO.	REV.	DATE

Pro/ENGINEER DRAWING COPYRIGHT

DATE	SIGNATURE
DRAWN 18-Sep-02	J.M.Hall
CHECKED 23/9/02.	N.TINKLER
EXPERT CODE 319	

WABCO

AIR RESERVOIR
LUFTBEHAELTER
RESERVOIR D'AIR
SERBATOIO D'ARIA

MASS	SCALE	PRODUCT IDENTIFICATION NO.	DOC. CODE	SHEET
5.1 KG	1:5	950 110 002 0	605	1/1
SIZE A 2	TRI 300	FUNCTION CODE 5060 / SHAPE CODE / PRODUCT TYPE 003	REPLACEMENT FOR	

NON È PERMESSO COMUNICARE A TERZI O RIPRODURE QUESTO DOCUMENTO, DI SUO CONTENUTO O RIELO COMUNQUE MOTO A TERZI SENZA AUTORIZZAZIONE SCRITTA. L'INFRAZIONE COSTITUISCE UN ATTO DI CONCORRENZA SLEALE. LA LINNEMANN SCHNETZER SI RISERVA IL RISARCIMENTO DEI DANNI SUBITI. E' FATTA RISERVA DI TUTTI I DIRITTI DERIVANTI DA ASSEGNAZIONE BREVETTI O MARCHI.

COPYING OF THIS DOCUMENT AND GIVING IT TO OTHERS AND THE USE OR COMMUNICATION OF THE CONTENTS THEREOF ARE FORBIDDEN WITHOUT EXPRESS AUTHORITY. CONTRAVENTION OF THIS RESTRICTION WILL CONSTITUTE AN EVIDENT' ACTOF UNFAIR COMPETITION. LINNEMANN SCHNETZER RESERVES ALL RIGHTS ARISING IN THE EVENT OF THE GRANT OF PATENT OR REGISTRATION OF A UTILITY MODEL OR DESIGN.

TOUTE COMMUNICATION OU REPRODUCTION DE CE DOCUMENT, TOUTE EXPLOITATION OU COMMUNICATION DE SON CONTENU N'EST PAS AUTORISÉE, SAUF AUTORISATION EXPRESSE. TOUT MANQUEMENT À CETTE REGLE CONSTITUE UN ACTE DE CONCURRENCE DÉLOYALE. LINNEMANN SCHNETZER RÉSERVE TOUS DROITS DE PROPRIÉTÉ INDUSTRIELLE, RÉSERVE AUTRUI, OU TITULARITÉ DE MODÈLES ET DESSINS.

WEITERGABE SOWIE VERVIELFÄLTIGUNG DIESER UNTERLAGE, VERWENDUNG UND MITTEILUNG IHRES INHALTS NICHT GESTATTET SOWEIT NICHT AUSDRÜCKLICH ZUGESTANDEN. ZUWIDERHANDLUNGEN STELLEN EINEN OFFENSICHTLICHEN UNLAUTEREN WETTBEWERBSVERSTOß DAR. WIR BEHALTEN UNS DIE GELTENDMACHUNG VON SCHADENSERSATZ VOR. ALLE RECHTE FÜR DEN FALL DER PATENTERTEILUNG ODER GEBRAUCHSMUSTER-EINTRAGUNG VORBEHALTEN.

Mdl.: MODEL NAME pdmrev Drw.: 950110002DB pdmrev eb?