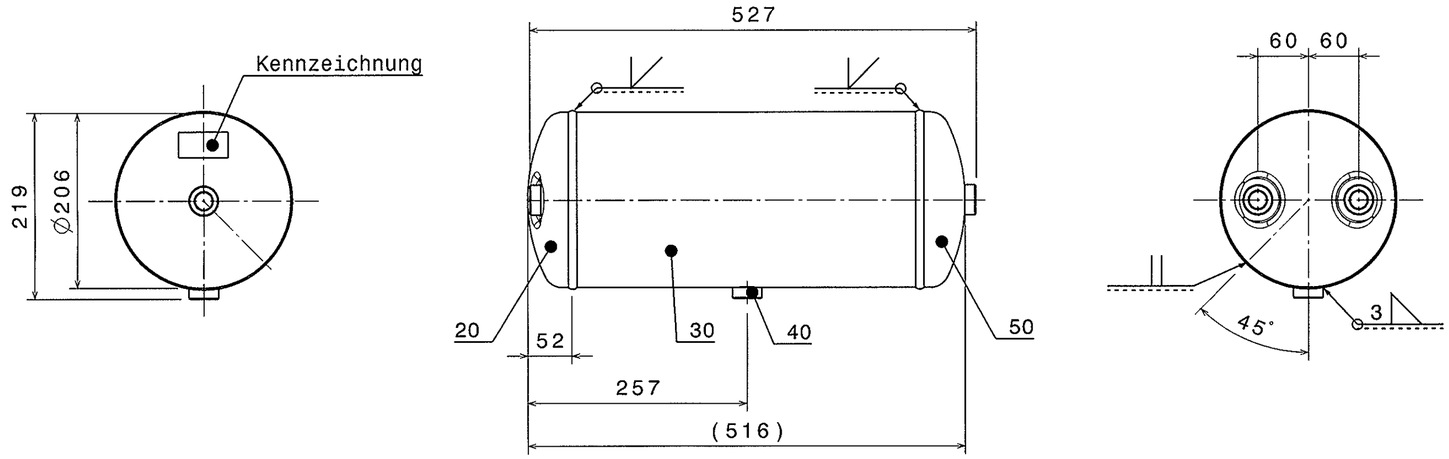

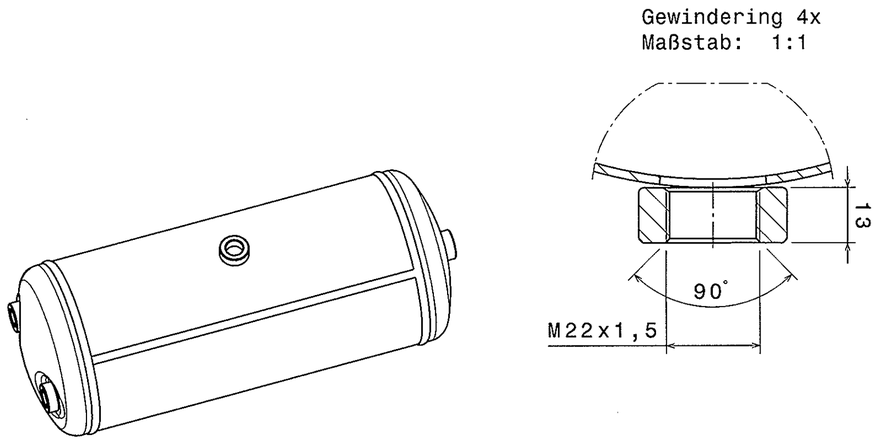

Kennzeichnung (marking)					
Etikett: (Pos. 10) Herstellerwerk LinnemannSchnetzer Typ: WABCO 950 415 005 0 Typ: 111682 Serie: LS-# Ind.:# Tmin/max: -50/100 °C V: 15,0 L Ps: 15,5 bar EN 286-2:1992 CE #### Baujahr: #### Jahreszahl Kennnummer der Prüfstelle					

Spezifikationen					
Regelwerk (norm/standard)			EN 286-2		
Prüfdruck (test pressure)	P_h		1,5 x Ps	bar	
Berechnungsbeiwert (calc. correction value)	K_c		1		
Wanddicke Boden/Mantel/Z-Boden	S_{min}		2,0/2,0	mm	
Schweißverfahren (welding processes)			nach den gültigen Verfahrensprüfungen (in acc. with the valid process tests)		
Oberflächenschutz (surface treatment)	innen (interoal)	Lack	rot-br.	min 25 µm	Pos.-Nr.: 90
	außen (external)	EP-Pul.	schwarz	min 60 µm	Pos.-Nr.: 100

An dieser Zeichnung sind alle Rechte vorbehalten. Sie darf ohne unsere schriftliche Genehmigung nicht vervielfältigt, weitergegeben oder deren Inhalt dritten Personen zugängig gemacht werden.

All rights are reserved for this drawing. Without our written permission you may not copy this drawing or pass it on or make its contents known to a third party.

LinnemannSchnetzer, 59229 Ahlen (Westf.)

Allgem. Toleranzangabe: EN ISO 13920-C		Maßstab: 1:5	Gewicht: ca. 6,3 kg
		Material: P275SL, EN 10207 Werkszeugnis EN 10204-2.2	
	Datum	Name	
Bearb.	29.07.2002	Vöge	
Gepr.	29.07.2002	Prinz	
Norm			
Benennung: Druckluftbehälter (air pressure vessel)		Duchm.: 206 mm	
		Volumen: 15,0 L	
		Ps: 15,5 bar	
Zust. Änderung LS	Datum	Name	
LINNEMANNSCHNETZER		Zeichnungs-Nr.: 111682	Kunde: WABCO
			Kunden-Nr.: 950 415 005 0
		Ers. f.: XXXXX	EDV Nr.: 111682

ORIGINAL-BLATTFORMAT: DIN A3

LINNEMANNSCHNETZER PART No. 111682

GENERAL SPECIFICATION: JED-334-0					
FURTHER TECHNICAL DATA:					
DOC. CODE:	SHEET:	TO			
GENERAL TOLERANCES					
	RANGE OF NOMINAL DIMENSIONS (± mm)				
CLASS 1)	≤ 50	> 50 ≤ 180	> 180 ≤ 400	> 400	
FINE	0.5	1.0	1.5	2.0	
MEDIUM	1.0	2.0	3.0	4.0	±3°
COARSE	2.0	3.5	5.0	6.5	
TAPPED HOLES ACC. ISO 4039 / JED-152					
1) TOLERANCE CLASS APPLIED CROSSMARKED					

DCN-NO.	REV.	DATE
302193	- C	04/09/02

Pro/ENGINEER DRAWING COPYRIGHT		
DATE	SIGNATURE	
DRAWN		
07-Aug-02	J.M.Hall	
CHECKED		
13/9/02	N. Tinkler	
EXPERT CODE		
319		

WABCO

AIR RESERVOIR
LUFTBEHAELTER
RESERVOIR D'AIR
SERBATOIO D'ARIA

MASS	SCALE	PRODUCT IDENTIFICATION NO.	DOC. CODE	SHEET
6.3 KG	1:5	950 415 005 0	605	1/1
SIZE	TRI			
A 2	300			

FUNCTION CODE	SHAPE CODE	PRODUCT TYPE	REPLACEMENT FOR
5060		003	

NON È PERMESSO CONSEGNARE A TERZI O RIPRODURRE QUESTO DOCUMENTO, NE UTILIZZARNE IL CONTENUTO O RENDERLO COMUNE SENZA ESPRESSA AUTORIZZAZIONE SCRITTA. IL NOTIFICARE UN'APPROVAZIONE O RIGISTRAZIONE DEL PROGETTO, OGNI DIRITTO DERIVANTE DA ABUSO COMPORTERÀ IL RISARCIMENTO DEI DANNI SUBITI. SI RIVENDICA IL DIRITTO DI PROPRIETÀ DI DISEGNI E BREVETTI O MODELLI.

COPYING OF THIS DOCUMENT AND THE USE OR COMMUNICATION OF THE CONTENTS THEREOF, WITHOUT EXPRESS WRITTEN AUTHORITY IS PROHIBITED. WE RESERVE THE RIGHT TO PROSECUTE ANY VIOLATION OF THIS RESTRICTION WITH REGARD TO THE PATENT, UTILITY MODEL OR DESIGN. ALL RIGHTS ARE RESERVED IN THE EVENT OF THE GRANT OF PATENT OR REGISTRATION OF A UTILITY MODEL OR DESIGN. THIS DOCUMENT IS THE SUBJECT OF COPYRIGHT.

TOUTE COMMUNICATION OU REPRODUCTION DE CE DOCUMENT, TOUTE EXPLOITATION OU COMMUNICATION DE SON CONTENU NE SONT PAS AUTORISÉES SAUF AUTORISATION ÉCRITE. NOTRE ÉTABLISSEMENT DE TOUTE DEMANDE D'APPROBATION OU D'ENREGISTREMENT EN VIGUEUR AUTORISE UNE ÉTUDE APPROFONDIE DE CE DOCUMENT. TOUTE ABUSIVE DONNERA LIEU À DES DOMMAGES ET INTÉRÊTS. TOUS DROITS DE PROPRIÉTÉ INDUSTRIELLE RÉSERVÉS. NOTAMMENT EN MATIÈRE DE BREVETS ET DE MODÈLES.

WEITERGABE SOWIE VERVIELFÄLTIGUNG DIESER UNTERLAGE, VERWERTUNG UND MITTEILUNG IHRES INHALTS NICHT GESTATTET, SOFERN NICHT AUSDRÜCKLICH ZugESTANDEN. WIR BEHALTEN UNS VOR, FÜR DEN FALL VON ANMELDUNG ODER EINTRAGUNG VON SCHUTZRECHTEN ANZUZEIGEN, DAß DIESE UNTERLAGE VERTRAULICHE GEGENSTÄNDE ENTHÄLT. MißBRAUCH DARF UNSERE ANSPRÜCHE NACH SICH ZIEHEN. ALLE RECHTE FÜR DEN FALL DER PATENTERTEILUNG ODER GEBRAUCHSMUSTER-EINTRAGUNG VORBEHALTEN.