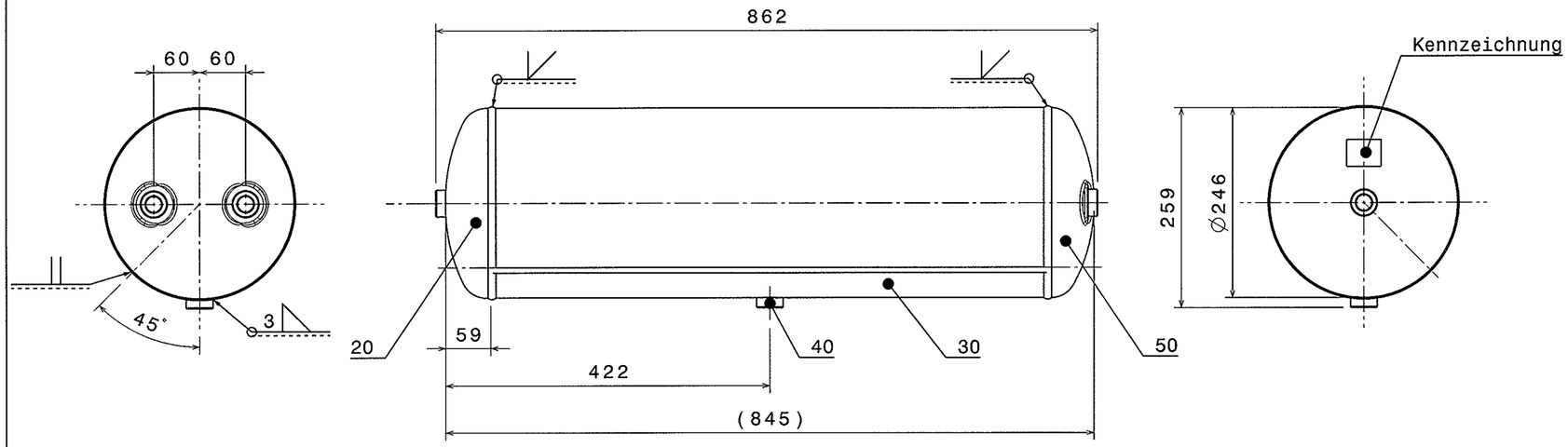

Gewindering 4x
Maßstab: 1:1

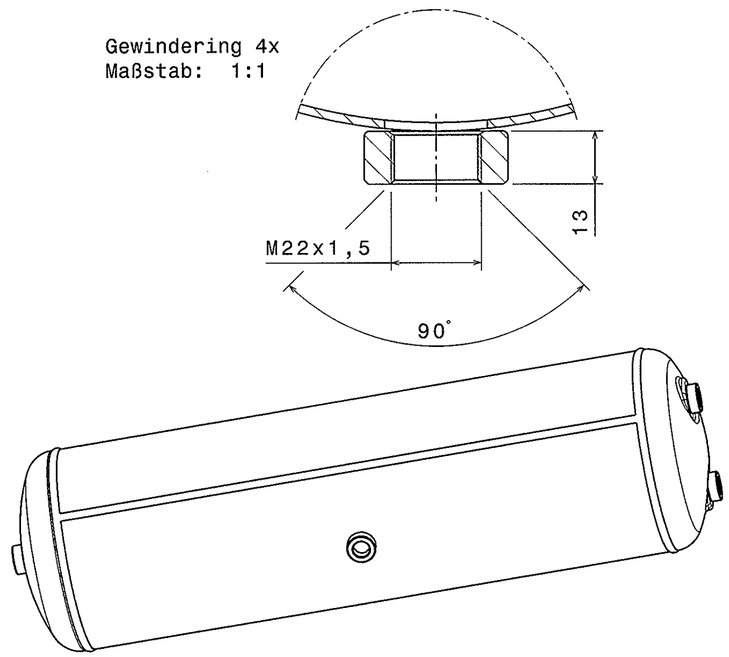

Kennzeichnung (marking)	Spezifikationen			
Etikett: (Pos. 10)	Regelwerk (norm/standard)		EN 286-2	
Herstellerwerk LinnemannSchnetzer Typ: WABCO 950 537 001 0 Typ: 112284 Serie: #-# Ind.:# Tmin/max: -50/100 °C V: 37,0 L Ps: 15,5 bar EN 286-2:1992 Baujahr: #### CE #### Jahreszahl Kennnummer der Prüfstelle	Prüfdruck (test pressure)	P_h	1,5 x Ps	bar
	Berechnungsbeiwert (calc. correction value)	K_c	1	
	Wanddicke Boden/Mantel/Z-Boden	S_{min}	2,0/2,0	mm
	Schweißverfahren (welding processes)		nach den gültigen Verfahrensprüfungen (in acc. with the valid process tests)	
	Oberflächenschutz (surface treatment)	innen (internal): Lack, EP-Pul.; außen (external): rot-br, schwarz	min 25 µm, min 60 µm	Pos.-Nr.: 90, Pos.-Nr.: 100

An dieser Zeichnung sind alle Rechte vorbehalten. Sie darf ohne unsere schriftliche Genehmigung nicht vervielfältigt, weitergegeben oder deren Inhalt dritten Personen zugängig gemacht werden.
All rights are reserved for this drawing. Without our written permission you may not copy this drawing or pass it on or make its contents known to a third party.
LinnemannSchnetzer, 59229 Ahlen (Westf.)

Zust.	Änderung LS	Datum	Name

Allgem. Toleranzangabe: EN ISO 13920-C

	Datum	Name
Bearb.	11.07.2002	Bruland
Gepr.	11.07.2002	Vöge
Norm		

Maßstab: 1:5 — Gewicht: ca. 11,9 kg
Material: P275SL, EN 10207
Werkszeugnis EN 10204-2.2

Benennung: Druckluftbehälter (air pressure vessel)
Duchm.: 246 mm
Volumen: 37,0 L
Ps: 15,5 bar

LINNEMANNSCHNETZER

Zeichnungs-Nr.: 112284
Kunde: WABCO
Kunden-Nr.: 950 537 001 0
Ers. f.: XXXXXX
EDV Nr.: 112284

ORIGINAL-BLATTFORMAT: DIN A3

LINNEMANNSCHNETZER PART No. 112284

GENERAL SPECIFICATION: JED-334-0					
FURTHER TECHNICAL DATA:					
DOC. CODE:	SHEET: TO				
GENERAL TOLERANCES					
CLASS 1)	RANGE OF NOMINAL DIMENSIONS (± mm) ≤ 50	> 50 ≤ 180	> 180 ≤ 400	> 400	
FINE	0.5	1.0	1.5	2.0	±3°
MEDIUM	1.0	2.0	3.0	4.0	
COARSE	2.0	3.5	5.0	6.5	
TAPPED HOLES ACC. ISO 4039 / JED-152					
1) TOLERANCE CLASS APPLIED CROSSMARKED					

DCN-NO.	REV.	DATE
302184	-E	31/08/02

Pro/ENGINEER DRAWING COPYRIGHT

DATE	SIGNATURE
DRAWN 07-Aug-02	J.M.Hall
CHECKED 14-8-02	N.Tinkler
EXPERT CODE 319	

WABCO

AIR RESERVOIR
LUFTBEHAELTER
RESERVOIR D'AIR
SERBATOIO D'ARIA

MASS	SCALE	PRODUCT IDENTIFICATION NO.	DOC. CODE	SHEET
11.9 KG	1:5	950 537 001 0	605	1/1
SIZE A 2	TRI 300	FUNCTION CODE 5060 / SHAPE CODE / PRODUCT TYPE 003	REPLACEMENT FOR	

NON È PERMESSO CONSEGNARE A TERZI O RIPRODURRE QUESTO DOCUMENTO, NÉ ALLEGARE, ESPRIMERE O COMUNICARE A TERZI SENZA AUTORIZZAZIONE SCRITTA, IL CONTENUTO DI QUESTO DOCUMENTO. NELLA CONCESSIONE DI UN'AUTORIZZAZIONE, IL DIRITTO DI ESTENDERE I DIRITTI DERIVANTI DA BREVETTI O MODELLI È RISERVATO.
COPYRIGHT OF THIS DOCUMENT AND GIVING IT TO OTHERS AND THE USE OF COMMUNICATION OF THE CONTENTS THEREOF, ARE FORBIDDEN WITHOUT EXPRESS AUTHORITY. CONTRAVENTION OF THIS RESTRICTION WILL CONSTITUTE AN EVIDENT, GROSS OFFENCE. ALL RIGHTS ARE RESERVED IN THE EVENT OF THE GRANTING OF A PATENT OR REGISTRATION OF A UTILITY MODEL OR DESIGN.
TOUTE COMMUNICATION OU REPRODUCTION DE CE DOCUMENT TOUTE EXPLOITATION OU COMMUNICATION DE SON CONTENU NE SONT INTERDITES SAUF AUTORISATION EXPRESSE. TOUT MANQUEMENT A CETTE RÈGLE CONSTITUE UN ABUS EVIDENT ET EXPOSE SON AUTEUR AU VERSEMENT DE DOMMAGES ET INTÉRÊTS. TOUS DROITS DE PROPRIÉTÉ INTELLECTUELLE EXISTENT EN CAS DE DÉLIVRANCE DE BREVET OU DE MODÈLE D'UTILITÉ.
WEITERGABE SOWIE VERVIELFÄLTIGUNG DIESER UNTERLAGE, VERWERTUNG UND MITTEILUNG IHRES INHALTS NICHT GESTATTET SOWEIT NICHT AUSDRÜCKLICH ZUGESTANDEN. ZUWIDERHANDLUNGEN STELLEN EINEN OFFENSICHTLICHEN GROBEN VERSTOß DAR. ALLE RECHTE FÜR DEN FALL DER PATENTERTEILUNG ODER EINTRAGUNG EINES GEBRAUCHSMUSTERS VORBEHALTEN.
ESTA DOCUMENTO NON È DESTINATO A ESSERE CONSEGNATO A TERZI O RIPRODOTTO, NÉ ALLEGATO, ESPRESSO O COMUNICATO A TERZI SENZA AUTORIZZAZIONE SCRITTA. IL CONTENUTO DI QUESTO DOCUMENTO NELLA CONCESSIONE DI UN'AUTORIZZAZIONE, IL DIRITTO DI ESTENDERE I DIRITTI DERIVANTI DA BREVETTI O MODELLI È RISERVATO. E' FATTA RISERVA DI TUTTI I DIRITTI DERIVANTI DA BREVETTO O MODELLO DI UTILITÀ.

Drw.: 9505370010
Mdl.: MODEL NAME