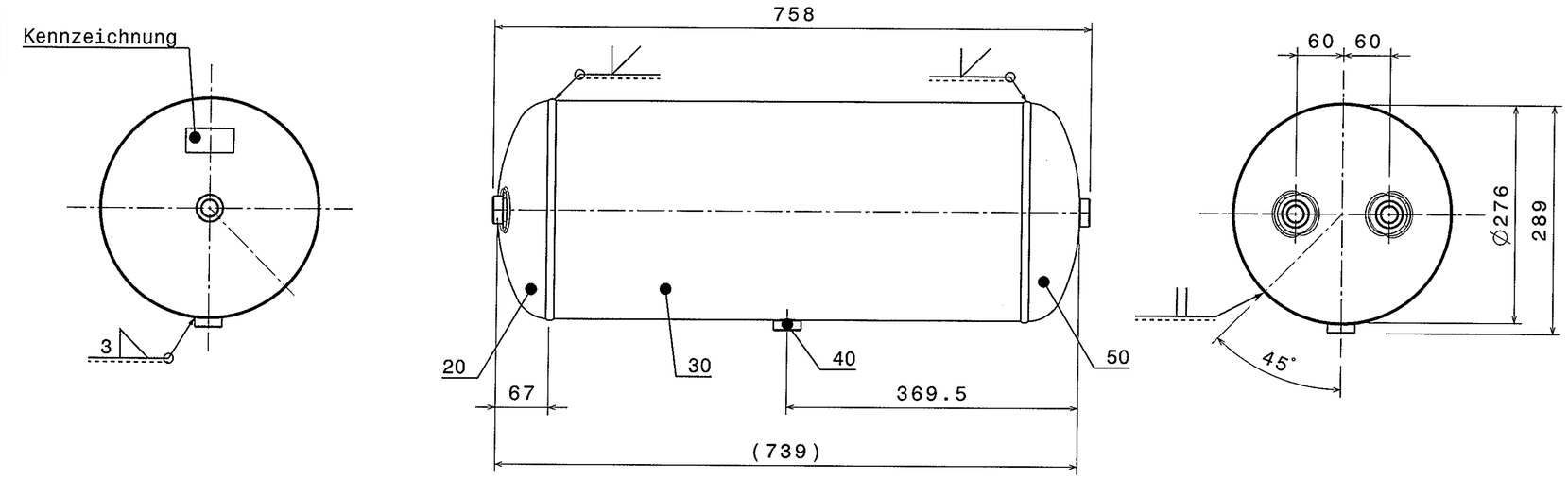

Gewindering 4x
Maßstab: 1:1

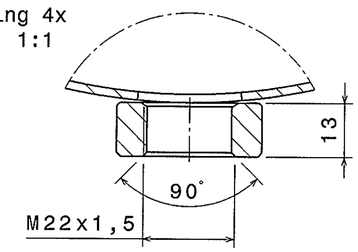

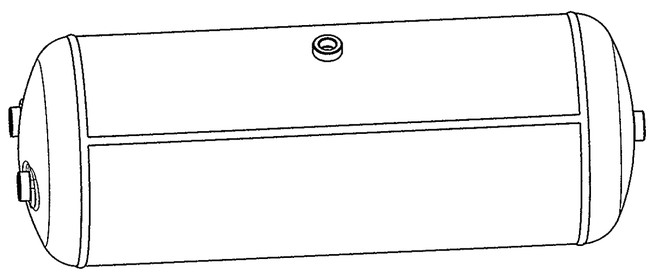

Kennzeichnung (marking)	Spezifikationen				
Etikett: (Pos. 10)	Regelwerk (norm/standard)		EN 286-2		
Herstellerwerk LinnemannSchnetzer Typ: WABCO 950 740 002 0 Typ: 113620 Serie: #-# Ind.:# Tmin/max: -50/100 °C V: 40,0 L Ps: 14,5 bar EN 286-2:1992 Baujahr: #### CE #### Jahreszahl Kennnummer der Prüfstelle	Prüfdruck (test pressure)	P_h	1,5 x Ps	bar	
	Berechnungsbeiwert (calc. correction value)	K_c	1		
	Wanddicke Boden/Mantel/Z-Boden	S_{min}	2,0/2,0	mm	
	Schweißverfahren (welding processes)		nach den gültigen Verfahrensprüfungen (in acc. with the valid process tests)		
	Oberflächenschutz (surface treatment)	innen (internal)	Lack	rot-br.	min 25 µm Pos.-Nr.: 90
		außen (external)	EP-Pul.	schwarz	min 60 µm Pos.-Nr.: 100

An dieser Zeichnung sind alle Rechte vorbehalten. Sie darf ohne unsere schriftliche Genehmigung nicht vervielfältigt, weitergegeben oder deren Inhalt dritten Personen zugängig gemacht werden.
All rights are reserved for this drawing. Without our written permission you may not copy this drawing or pass it on or make its contents known to a third party.
LinnemannSchnetzer, 59229 Ahlen (Westf.)

Zust.	Änderung LS	Datum	Name

Allgem. Toleranzangabe: EN ISO 13920-C

Maßstab: 1:5 Gewicht: ca. 11,5 kg

Material: P275SL, EN 10207
Werkszeugnis EN 10204-2.2

	Datum	Name
Bearb.	10.07.2002	Vöge
Gepr.	10.07.2002	Prinz
Norm		

Benennung: Druckluftbehälter (air pressure vessel)

Duchm.: 276 mm
Volumen: 40,0 L
Ps: 14,5 bar

Zeichnungs-Nr.: 113620
Kunde: WABCO
Kunden-Nr.: 950 740 002 0
Ers. f.: XXXXXX
EDV Nr.: 113620

LINNEMANNSCHNETZER

ORIGINAL-BLATTFORMAT: DIN A3

LINNEMANNSCHNETZER PART No. 113620

GENERAL SPECIFICATION:	JED-334-0				
FURTHER TECHNICAL DATA:					
DOC. CODE:	SHEET: TO				
GENERAL TOLERANCES					
RANGE OF NOMINAL DIMENSIONS (± mm)					
CLASS 1)	≤ 50	> 50 ≤ 180	> 180 ≤ 400	> 400	
FINE	0.5	1.0	1.5	2.0	±1°
MEDIUM	1.0	2.0	3.0	4.0	
COARSE	2.0	3.5	5.0	6.5	
TAPPED HOLES ACC. ISO 4039 / JED-152			302201	- E	17/09/02
1) TOLERANCE CLASS APPLIED CROSSMARKED			DCN-NO.	REV.	DATE

Pro/ENGINEER DRAWING COPYRIGHT

	DATE	SIGNATURE
DRAWN	19-Sep-02	J.M.Hall
CHECKED	23/9/02.	N.TIN KUR
EXPERT CODE	319	

WABCO

AIR RESERVOIR
LUFTBEHAELTER
RESERVOIR D'AIR
SERBATOIO D'ARIA

MASS	SCALE	PRODUCT IDENTIFICATION NO.	DOC. CODE	SHEET
11.5 KG	1:5	950 740 002 0	605	1/1
SIZE	TRI			
A 2	300			

FUNCTION CODE	SHAPE CODE	PRODUCT TYPE	REPLACEMENT FOR
5060		003	

NON È PERMESSO CONSEGNARE A TERZI O RIPRODURRE QUESTO DOCUMENTO, NE UTILIZZARNE IL CONTENUTO O PERMETTERLO CON ALTRI, SALVO AUTORIZZAZIONE ESPRESSA. TOUT MANQUEMENT A CETTE REGLE CONSTITUE UN EVIDENTE ABUSE. LE COMPORTERA IL RISARCIMENTO DEI DANNI SUBITI. E'FATTA RISERVA DI TUTTI I DIRITTI DERIVANTI DA UN BREVETTO O DA UNA REGISTRAZIONE DI MODELLO.
TOUTE COMMUNICATION OU REPRODUCTION DE CE DOCUMENT, TOUTE EXPLOITATION OU COMMUNICATION DE SON CONTENU OU MISE EN PRIVE DE TERCES, SAUF AUTORISATION EXPRESSE, SONT INTERDITES. TOUT MANQUEMENT A CETTE REGLE CONSTITUE UN ABUS EVIDENT. ELLE DONNERA LIEU AU VERSEMENT DE DOMMAGES ET D'INTERETS. TOUS DROITS DE PROPRIETE INDUSTRIELLE RESERVES EN VERTU DE BREVETS OU DE MODELES.
WEITERGABE SOWIE VERVIELFÄLTIGUNG DIESER UNTERLAGE, VERWERTUNG UND MITTEILUNG IHRES INHALTS NICHT GESTATTET, SOWEIT NICHT AUSDRÜCKLICH ZUGESTANDEN. ZUWIDERHANDLUNGEN STELLEN EINEN OFFENSICHTLICHEN MISSBRAUCH DAR. SIE VERPFLICHTEN ZUM SCHADENSERSATZ. ALLE RECHTE FÜR DEN FALL DER PATENTERTEILUNG ODER EINTRAGUNG EINES GEBRAUCHSMUSTERS VORBEHALTEN.
COPYING OF THIS DOCUMENT AND GIVING IT TO OTHERS AND THE USE OR COMMUNICATION OF THE CONTENTS THEREOF, ARE FORBIDDEN WITHOUT EXPRESS AUTHORITY. CONTRAVENTION OF THIS RESTRICTION WILL CONSTITUTE AN EVIDENT ABUSE. THE OFFENDER IS LIABLE FOR DAMAGES. RESERVED ARE ALL RIGHTS ARISING OUT OF THE GRANT OF PATENT OR REGISTRATION OF A UTILITY MODEL OR DESIGN.
THIS DOCUMENT IS THE SUBJECT OF COPYRIGHT.

Drw.: 950740002OE pdmrev eh2
Mdl.: MODEL NAME pdmrev